(19)国家知识产权局

(12)实用新型专利

(10)授权公告号 CN 219586782 U
(45)授权公告日 2023.08.25

(21)申请号 202321250149.6

(22)申请日 2023.05.22

(73)专利权人 深圳市现代城市建筑设计有限公司

地址 518049 广东省深圳市福田区福保街道福田保税区英达利科技数码园C栋801房

(72)发明人 安琪 孙中和 肖英俊

(51)Int.Cl.

E02D 31/02(2006.01)

E02D 29/045(2006.01)

权利要求书1页 说明书3页 附图2页

(54)实用新型名称

节能环保型地下室防水结构

(57)摘要

本实用新型涉及建筑防水技术领域，一种节能环保型地下室防水结构，包括基层，所述基层的顶部设置有外墙体，所述基层上设置有限位机构，所述基层的顶部设置有防水组件，所述限位机构包括数量为两个且与外墙体外侧设置的防水卷材，两个所述防水卷材的内部均开设有数量为两个的固定槽，四个所述固定槽的内部均设置有固定杆，四个所述固定杆的外侧均滑动连接有固定块。该节能环保型地下室防水结构，通过设置限位机构，使地下室防水结构具备限位的功能，达到对防水卷材进行限位的效果，从而方便对防水卷材进行限位固定，提高了防水卷材的安装效率，有效缩短施工周期，方便了使用者的使用，增加了地下室防水结构的实用性。

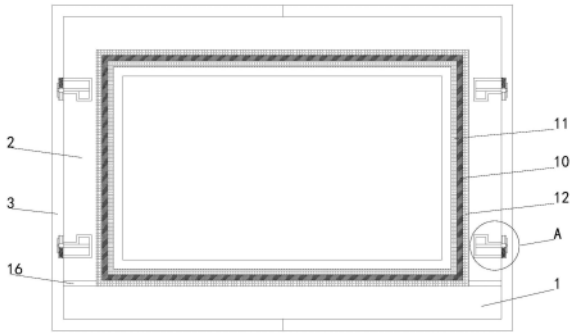

CN 219586782 U

1.一种节能环保型地下室防水结构,包括基层(1),其特征在于:所述基层(1)的顶部设置有外墙体(2),所述基层(1)上设置有限位机构,所述基层(1)的顶部设置有防水组件;

所述限位机构包括数量为两个且与外墙体(2)外侧设置的防水卷材(3),两个所述防水卷材(3)的内部均开设有数量为两个的固定槽(4),四个所述固定槽(4)的内部均设置有固定杆(5),四个所述固定杆(5)的外侧均滑动连接有固定块(6),左侧两个所述固定块(6)与右侧两个固定块(6)相背的一侧均固定连接有滑块(7),左侧两个所述固定块(6)与右侧两个固定块(6)相对的一侧均固定连接有连接杆(8),顶部两个所述连接杆(8)与底部两个连接杆(8)相对的一侧均固定连接有限位块(9)。

2.根据权利要求1所述的一种节能环保型地下室防水结构,其特征在于:所述防水组件包括设置在外墙体(2)内部的防水层(10),所述外墙体(2)的内部设置有抗菌层(11),所述外墙体(2)的内部设置有保护层(12)。

3.根据权利要求1所述的一种节能环保型地下室防水结构,其特征在于:所述防水卷材(3)的内部开设有滑槽(13),所述滑槽(13)的内部与滑块(7)的外侧滑动连接。

4.根据权利要求1所述的一种节能环保型地下室防水结构,其特征在于:所述固定块(6)的内部开设有滑动通孔,所述滑动通孔的内部与固定杆(5)的外侧滑动连接。

5.根据权利要求1所述的一种节能环保型地下室防水结构,其特征在于:所述外墙体(2)的内部开设有连接槽(14),所述连接槽(14)的大小与连接杆(8)的大小相适配。

6.根据权利要求1所述的一种节能环保型地下室防水结构,其特征在于:所述外墙体(2)的内部开设有限位槽(15),所述限位槽(15)的大小与限位块(9)的大小相适配。

7.根据权利要求1所述的一种节能环保型地下室防水结构,其特征在于:所述基层(1)与外墙体(2)连接处设置有防水条(16),所述固定杆(5)的外侧套接有弹簧(17)。

8.根据权利要求2所述的一种节能环保型地下室防水结构,其特征在于:所述防水层(10)为防水砂浆。

节能环保型地下室防水结构

技术领域

[0001] 本实用新型涉及建筑防水技术领域，具体为一种节能环保型地下室防水结构。

背景技术

[0002] 地下室，顾名思义是指建筑中处于地面以下的房间，在房间底层以下建造地下室可以提高建筑的空间利用率，地下室具有多种多样的应用，例如可以将地下室设置为库房、设备间等。

[0003] 例如中国专利CN213897230U公开了一种地下室防水结构，其包括设置于外墙上的防水卷材，以及用于固定防水卷材的固定组件，所述固定组件包括嵌设于外墙上的若干个膨胀螺丝，所述膨胀螺丝上套设有压条，所述压条水平布设，所述压条上半部分用于压持外墙，下半部分用于压持防水卷材，所述膨胀螺丝上螺纹连接有用于固定压条的螺母，本申请具有改善防水卷材脱离地下室外墙情况的效果，然而该地下室防水结构中的防水卷材不方便安装，从而降低了防水卷材的安装效率，延长施工周期，不方便使用者的使用，降低了地下室防水结构的实用性，故而提出一种节能环保型地下室防水结构来解决上述所提出的问题。

实用新型内容

[0004] 针对现有技术的不足，本实用新型提供了一种节能环保型地下室防水结构，具备快速安装等优点，解决了该地下室防水结构中的防水卷材不方便安装，从而降低了防水卷材的安装效率的问题。

[0005] 为实现上述目的，本实用新型提供如下技术方案：一种节能环保型地下室防水结构，包括基层，所述基层的顶部设置有外墙体，所述基层上设置有限位机构，所述基层的顶部设置有防水组件；

[0006] 所述限位机构包括数量为两个且与外墙体外侧设置的防水卷材，两个所述防水卷材的内部均开设有数量为两个的固定槽，四个所述固定槽的内部均设置有固定杆，四个所述固定杆的外侧均滑动连接有固定块，左侧两个所述固定块与右侧两个固定块相背的一侧均固定连接有滑块，左侧两个所述固定块与右侧两个固定块相对的一侧均固定连接有连接杆，顶部两个所述连接杆与底部两个连接杆相对的一侧均固定连接有限位块。

[0007] 通过采用上述技术方案，达到对防水卷材进行限位的效果，从而方便对防水卷材进行限位固定，提高了防水卷材的安装效率，有效缩短施工周期。

[0008] 进一步，所述防水组件包括设置在外墙体内部的防水层，所述外墙体的内部设置有抗菌层，所述外墙体的内部设置有保护层。

[0009] 通过采用上述技术方案，达到对地下室进行防水的效果，从而提高了地下室防水性能，设置有保护层对防水层进行覆盖，减少其发生腐化的可能，能够有效防止霉菌的滋生繁殖，提升防水结构的使用寿命。

[0010] 进一步，所述防水卷材的内部开设有滑槽，所述滑槽的内部与滑块的外侧滑动连

接。

[0011] 通过采用上述技术方案，对固定块进行限位支撑，增加固定块运动时的稳定性。

[0012] 进一步，所述固定块的内部开设有滑动通孔，所述滑动通孔的内部与固定杆的外侧滑动连接。

[0013] 进一步，所述外墙体的内部开设有连接槽，所述连接槽的大小与连接杆的大小相适配。

[0014] 进一步，所述外墙体的内部开设有限位槽，所述限位槽的大小与限位块的大小相适配。

[0015] 通过采用上述技术方案，使限位块滑入限位槽的内部，从而达到对防水卷材进行安装固定。

[0016] 进一步，所述基层与外墙体连接处设置有防水条，所述固定杆的外侧套接有弹簧。

[0017] 通过采用上述技术方案，

[0018] 进一步，所述防水层为防水砂浆。

[0019] 通过采用上述技术方案，防水砂浆具有粘接力强，不会空鼓等优点。

[0020] 与现有技术相比，本申请的技术方案具备以下有益效果：

[0021] 1、该节能环保型地下室防水结构，通过设置限位机构，使地下室防水结构具备限位的功能，达到对防水卷材进行限位的效果，从而方便对防水卷材进行限位固定，提高了防水卷材的安装效率，有效缩短施工周期，方便了使用者的使用，增加了地下室防水结构的实用性。

[0022] 2、该节能环保型地下室防水结构，通过设置防水组件，使地下室防水结构具备防水的功能，达到对地下室进行防水的效果，从而提高了地下室防水性能，设置有保护层对防水层进行覆盖，减少其发生腐化的可能，方便了使用者的使用，提高了地下室防水结构的实用性。

附图说明

[0023] 图1为本实用新型结构示意图；

[0024] 图2为本实用新型图1中A处结构放大示意图。

[0025] 图中：1、基层；2、外墙体；3、防水卷材；4、固定槽；5、固定杆；6、固定块；7、滑块；8、连接杆；9、限位块；10、防水层；11、抗菌层；12、保护层；13、滑槽；14、连接槽；15、限位槽；16、防水条；17、弹簧。

具体实施方式

[0026] 请参阅图1-2，本实施例中的一种节能环保型地下室防水结构，包括基层1，基层1的顶部设置有外墙体2，外墙体2的内部开设有连接槽14，外墙体2的内部开设有限位槽15，基层1上设置有限位机构，基层1的顶部设置有防水组件。

[0027] 需要说明的是，地下室防水结构采用防水砂浆，达到节能环保的效果。

[0028] 限位机构包括数量为两个且与外墙体2外侧设置的防水卷材3，防水卷材3的内部开设有滑槽13，基层1与外墙体2连接处设置有防水条16，两个防水卷材3的内部均开设有数量为两个的固定槽4，四个固定槽4的内部均设置有固定杆5，固定杆5的外侧套接有弹簧17，

四个固定杆5的外侧均滑动连接有固定块6，固定块6的内部开设有滑动通孔，滑动通孔的内部与固定杆5的外侧滑动连接，左侧两个固定块6与右侧两个固定块6相背的一侧均固定连接有滑块7，滑槽13的内部与滑块7的外侧滑动连接，左侧两个固定块6与右侧两个固定块6相对的一侧均固定连接有连接杆8，连接槽14的大小与连接杆8的大小相适配，顶部两个连接杆8与底部两个连接杆8相对的一侧均固定连接有限位块9，限位槽15的大小与限位块9的大小相适配。

[0029] 本实施例中，防水组件包括设置在外墙体2内部的防水层10，防水层10为防水砂浆，外墙体2的内部设置有抗菌层11，外墙体2的内部设置有保护层12。

[0030] 需要说明的是，抗菌层11的外侧与防水层10的内侧固定连接，防水层10的外侧与保护层12的内侧固定连接。

[0031] 上述实施例的工作原理为：相背拉动两个连接杆8，从而使两个固定块7相背运动，对两个弹簧17进行挤压，通过设置滑块7和滑槽13，对固定块6进行限位支撑，增加固定块6运动时的稳定性，然后将连接杆8插入到连接槽14的内部，松开连接杆8，推动防水卷材3与外墙体2相贴合，使限位块9滑入限位槽15的内部，从而达到对防水卷材3进行安装固定，提高了防水卷材3的安装效率，有效缩短施工周期，通过设置防水条16和防水层10，提高了地下室的防水性能，通过设置保护层，对防水层10进行覆盖，减少其发生腐化的可能，通过设置抗菌层11，能够有效防止霉菌的滋生繁殖，提升防水结构的使用寿命，方便了使用者的使用，提高了地下室防水结构的实用性。

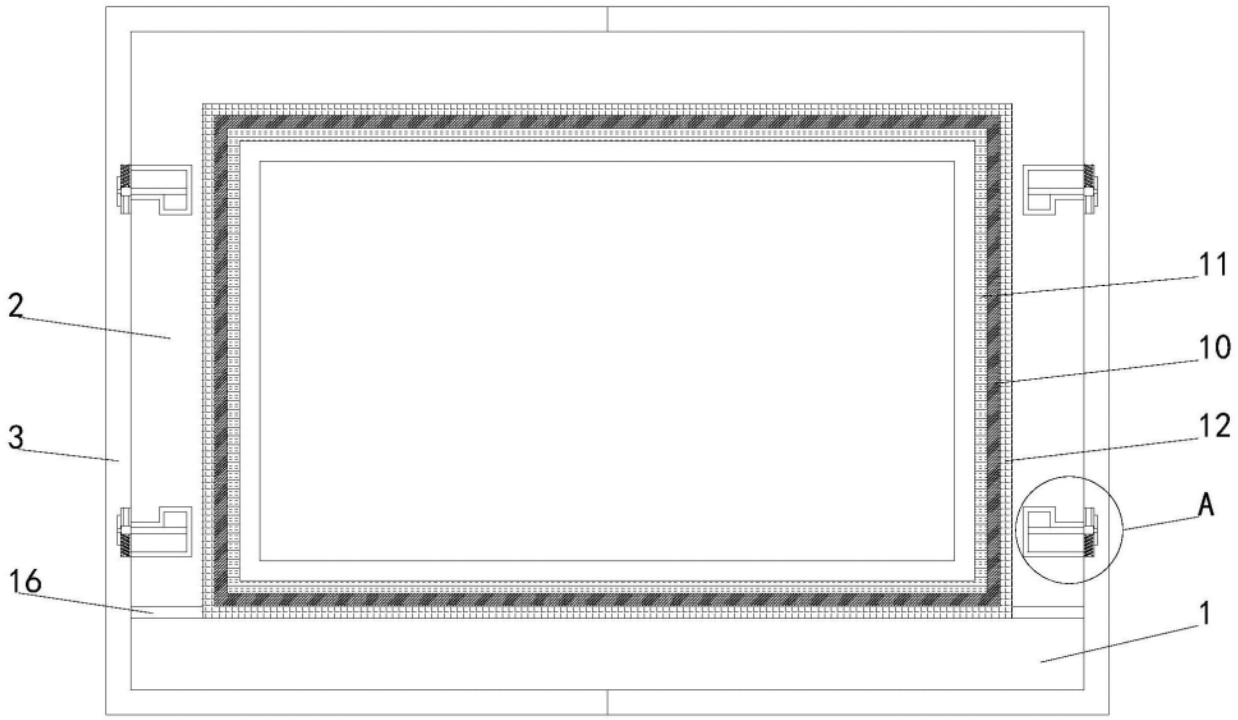

图1

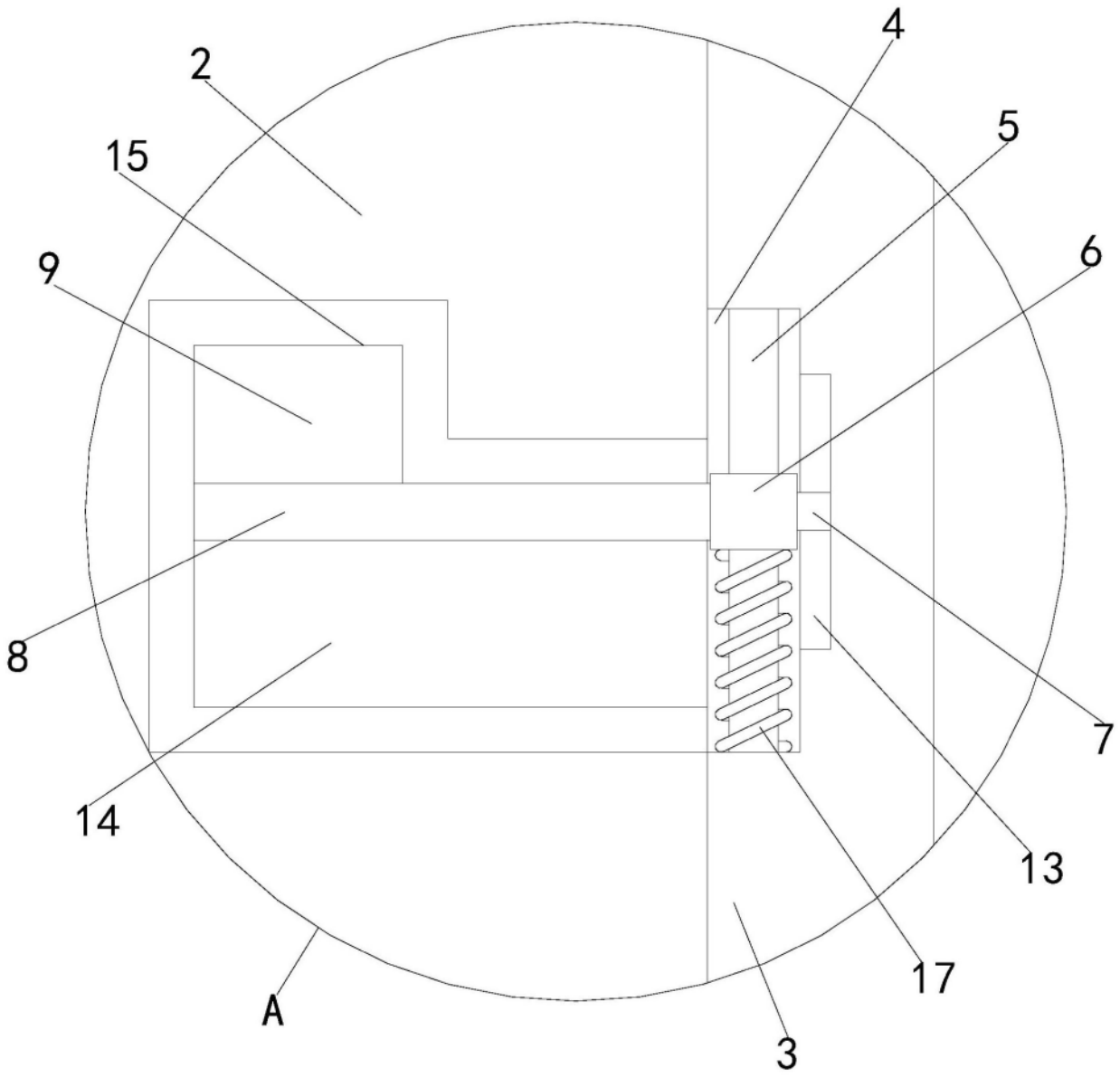

图2