(19)国家知识产权局

(12)实用新型专利

(10)授权公告号 CN 219697166 U
(45)授权公告日 2023.09.15

(21)申请号 202320290479.1

(22)申请日 2023.02.22

(73)专利权人 山西祥顺电力工程有限公司
地址 030000 山西省太原市山西综改示范区太原学府园区创业街5号航天科研大厦8层

(72)发明人 解其彬 孟庆君

(74)专利代理机构 合肥利交桥专利代理有限公司 34259
专利代理师 刘冉

(51)Int.Cl.
H02G 3/04(2006.01)

权利要求书1页 说明书3页 附图5页

(54)实用新型名称

一种便于固定电缆桥架

(57)摘要

本实用新型属于电缆桥架技术领域，尤其为一种便于固定电缆桥架，包括桥壳，所述桥壳的内侧固定连接有固定块，所述固定块的一侧固定连接有六边形管，所述六边形管与固定块的固定端开设有插槽，所述插槽的内部滑动插接有插杆，所述固定块的一侧还固定连接有辅助板，所述六边形管的内部滑动接触有螺母。本实用新型通过人员将电缆有序排放于连接杆、托板和套杆组合出的框内，再将插杆插回插槽内部，再次拧动螺帽带动螺杆转动，螺杆带动螺母移动于六边形管的内部，并配合固定块将插杆抵触于插槽的内部，从而实现了电缆的固定，避免了有时因为桥架槽倾斜等特殊原因导致电缆被倾倒出。

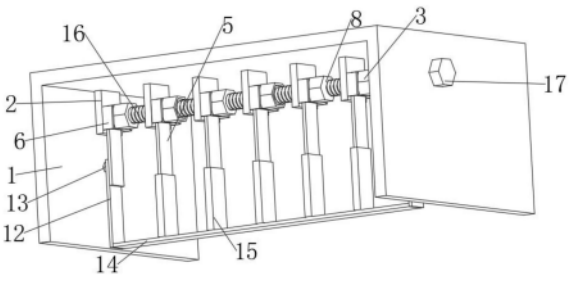

CN 219697166 U

1.一种便于固定电缆桥架,包括桥壳(1),其特征在于:所述桥壳(1)的内侧固定连接有固定块(2),所述固定块(2)的一侧固定连接有六边形管(3),所述六边形管(3)与固定块(2)的固定端开设有插槽(4),所述插槽(4)的内部滑动插接有插杆(5),所述固定块(2)的一侧还固定连接有辅助板(6),所述六边形管(3)的内部滑动接触有螺母(7),所述固定块(2)的上开设有圆孔(9),所述插杆(5)上开设有凹面(10),所述插杆(5)的下端滑动接触有连接杆(12),所述连接杆(12)的一侧螺纹连接贯穿有螺栓(13),所述插杆(5)的下端固定连接有托板(14),所述托板(14)的上表面固定连接有套杆(15),所述圆孔(9)的内部滑动贯穿有螺杆(16),所述螺杆(16)滑动贯穿于凹面(10)的内部,所述螺杆(16)螺纹连接贯穿于螺母(7)的内部,所述螺杆(16)的两端通过轴承转动贯穿于桥壳(1)的两侧。

2.根据权利要求1所述的一种便于固定电缆桥架,其特征在于:所述插杆(5)的两侧开设有圆槽(11),所述螺栓(13)抵触于圆槽(11)的内部。

3.根据权利要求1所述的一种便于固定电缆桥架,其特征在于:所述螺杆(16)的两端均固定连接有螺帽(17),所述插槽(4)的内侧开设有圆角(18)。

4.根据权利要求1所述的一种便于固定电缆桥架,其特征在于:所述六边形管(3)的一端固定连接有挡块(8)。

5.根据权利要求1所述的一种便于固定电缆桥架,其特征在于:所述套杆(15)滑动套接于插杆(5)的下端。

一种便于固定电缆桥架

技术领域

[0001] 本实用新型涉及电缆桥架技术领域，具体为一种便于固定电缆桥架。

背景技术

[0002] 众所周知，电缆桥架分为槽式、托盘式和梯架式、网格式等结构，由支架、托臂和安装附件等组成。建筑物内桥架可以独立架设，也可以敷设在各种建(构)筑物和管廊支架上，应体现结构简单，造型美观、配置灵活和维修方便等特点，全部零件均需进行镀锌处理，安装在建筑物外露天的桥架。便于固定电缆的电缆桥架是一种用于便于固定电缆的电缆桥架，其在桥架的领域中得到了广泛的使用。

[0003] 现有的电缆桥架包括桥架槽；现有的电缆桥架使用时，将电缆桥架安装在指定位置，然后将电缆放入到桥架槽内即可；现有的电缆桥架使用中发现，当电缆放入到桥架槽内时，有时因为桥架槽倾斜等特殊原因导致电缆被倾倒出，从而导致实用性较差，因此我们提出了一种便于固定电缆桥架来解决上述问题。

实用新型内容

[0004] (一)解决的技术问题

[0005] 针对现有技术的不足，本实用新型提供了一种便于固定电缆桥架，解决了上述背景技术中所提出的桥架槽倾斜等特殊原因导致电缆被倾倒出的问题。

[0006] (二)技术方案

[0007] 本实用新型为了实现上述目的具体采用以下技术方案：

[0008] 一种便于固定电缆桥架，包括桥壳，所述桥壳的内侧固定连接有固定块，所述固定块的一侧固定连接有六边形管，所述六边形管与固定块的固定端开设有插槽，所述插槽的内部滑动插接有插杆，所述固定块的一侧还固定连接有辅助板，所述六边形管的内部滑动接触有螺母，所述固定块的上开设有圆孔，所述插杆上开设有凹面，所述插杆的下端滑动接触有连接杆，所述连接杆的一侧螺纹连接贯穿有螺栓，所述插杆的下端固定连接有托板，所述托板的上表面固定连接有套杆，所述圆孔的内部滑动贯穿有螺杆，所述螺杆滑动贯穿于凹面的内部，所述螺杆螺纹连接贯穿于螺母的内部，所述螺杆的两端通过轴承转动贯穿于桥壳的两侧。

[0009] 进一步地，所述插杆的两侧开设有圆槽，所述螺栓抵触于圆槽的内部。

[0010] 进一步地，所述螺杆的两端均固定连接有螺帽，所述插槽的内侧开设有圆角。

[0011] 进一步地，所述六边形管的一端固定连接有挡块。

[0012] 进一步地，所述套杆滑动套接于插杆的下端。

[0013] (三)有益效果

[0014] 与现有技术相比，本实用新型提供了一种便于固定电缆桥架，具备以下有益效果：

[0015] 本实用新型通过人员将电缆有序排放于连接杆、托板和套杆组合出的框内，再将插杆插回插槽内部，再次拧动螺帽带动螺杆转动，螺杆带动螺母移动于六边形管的内部，并

配合固定块将插杆抵触于插槽的内部，从而实现了电缆的固定，避免了有时因为桥架槽倾斜等特殊原因导致电缆被倾倒出。

附图说明

[0016] 图1为本实用新型整体结构示意图；

[0017] 图2为本实用新型螺栓结构示意图；

[0018] 图3为本实用新型螺杆结构示意图；

[0019] 图4为本实用新型插杆结构示意图；

[0020] 图5为本实用新型圆槽结构示意图。

[0021] 图中：1、桥壳；2、固定块；3、六边形管；4、插槽；5、插杆；6、辅助板；7、螺母；8、挡块；9、圆孔；10、凹面；11、圆槽；12、连接杆；13、螺栓；14、托板；15、套杆；16、螺杆；17、螺帽；18、圆角。

具体实施方式

[0022] 下面将结合本实用新型实施例中的附图，对本实用新型实施例中的技术方案进行清楚、完整地描述，显然，所描述的实施例仅仅是本实用新型一部分实施例，而不是全部的实施例。基于本实用新型中的实施例，本领域普通技术人员在没有做出创造性劳动前提下所获得的所有其他实施例，都属于本实用新型保护的范围。

[0023] 实施例

[0024] 如图1-图5所示，本实用新型一个实施例提出的一种便于固定电缆桥架，包括桥壳1，桥壳1的内侧固定连接有固定块2，固定块2的一侧固定连接有六边形管3，六边形管3与固定块2的固定端开设有插槽4，插槽4的内部滑动插接有插杆5，固定块2的一侧还固定连接有辅助板6，六边形管3的内部滑动接触有螺母7，固定块2的上开设有圆孔9，插杆5上开设有凹面10，插杆5的下端滑动接触有连接杆12，连接杆12的一侧螺纹连接贯穿有螺栓13，插杆5的下端固定连接有托板14，托板14的上表面固定连接有套杆15，圆孔9的内部滑动贯穿有螺杆16，螺杆16滑动贯穿于凹面10的内部，螺杆16螺纹连接贯穿于螺母7的内部，螺杆16的两端通过轴承转动贯穿于桥壳1的两侧，固定电缆时，人员通过扳手拧动螺帽17，螺帽17带动螺杆16转动于桥壳1上，并带动六边形管3内部滑动接触的螺母7向右端移动，使插杆5脱离螺母7的抵触，顺利将插杆5从插槽4内部取下，通过人员将电缆有序排放于连接杆12、托板14和套杆15组合出的框内，再将插杆5插回插槽4内部，再次拧动螺帽17带动螺杆16转动，螺杆16带动螺母7移动于六边形管3的内部，并配合固定块2将插杆5抵触于插槽4的内部，从而实现了电缆的固定，避免了有时因为桥架槽倾斜等特殊原因导致电缆被倾倒出，提高了该桥架的实用性，其中圆槽11、连接杆12、螺栓13、托板14和套杆15的设计可以调节电缆的收紧程度，实现电缆的有序排列，调整时，将螺栓13从圆槽11内部拧出，然后手托托板14向上推动，带动插杆5插入套杆15内部，调整到收紧电缆的状态后，将螺栓13拧回圆槽11的内部，就完成了电缆的收紧。

[0025] 如图2所示，在一些实施例中，插杆5的两侧开设有圆槽11，螺栓13抵触于圆槽11的内部，能使插杆5和连接杆12之间的连接更牢固，便于收紧电缆。

[0026] 如图3所示，在一些实施例中，螺杆16的两端均固定连接有螺帽17，便于人员利用

扳手固定电缆，提高了固定电缆的便捷性，插槽4的内侧开设有圆角18，辅助插杆5插入插槽4内部，提高了固定电缆的效率。

[0027] 如图2所示，在一些实施例中，六边形管3的一端固定连接有挡块8，避免了螺杆16过度转动导致螺母7脱离3的内部，提高了固定电缆的稳定性。

[0028] 如图4所示，在一些实施例中，套杆15滑动套接于插杆5的下端，防止连接杆12和螺栓13在活动时与插杆5脱离，从而避免了增加收紧电缆的时间。

[0029] 最后应说明的是：以上所述仅为本实用新型的优选实施例而已，并不用于限制本实用新型，尽管参照前述实施例对本实用新型进行了详细的说明，对于本领域的技术人员来说，其依然可以对前述各实施例所记载的技术方案进行修改，或者对其中部分技术特征进行等同替换。凡在本实用新型的精神和原则之内，所作的任何修改、等同替换、改进等，均应包含在本实用新型的保护范围之内。

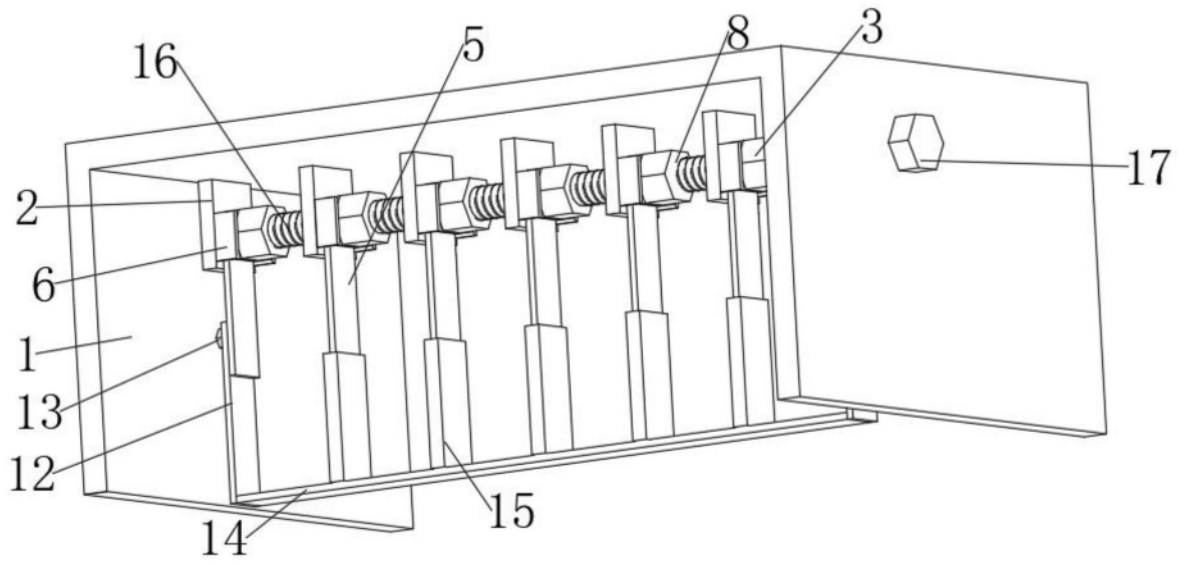

图1

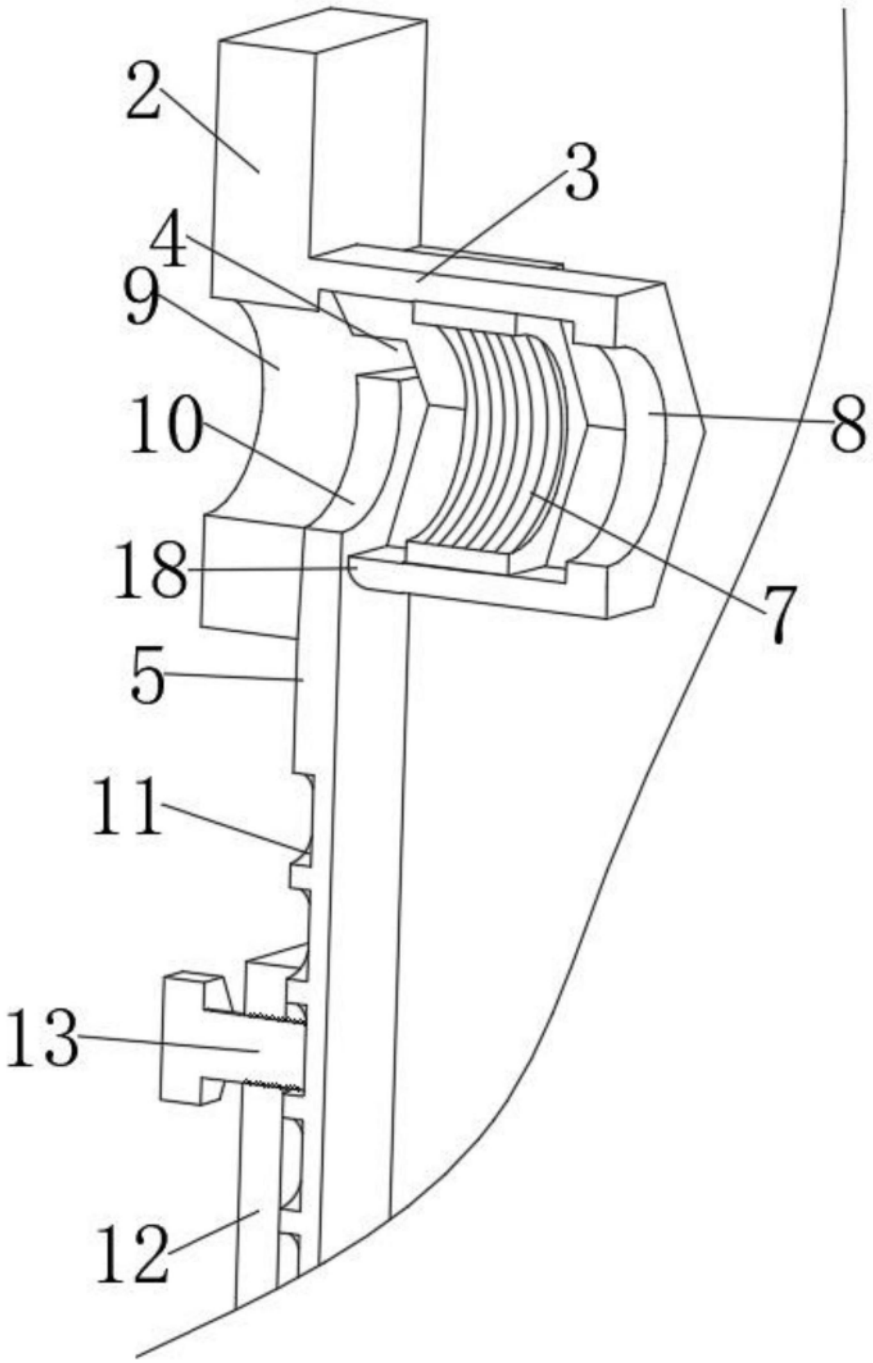

图2

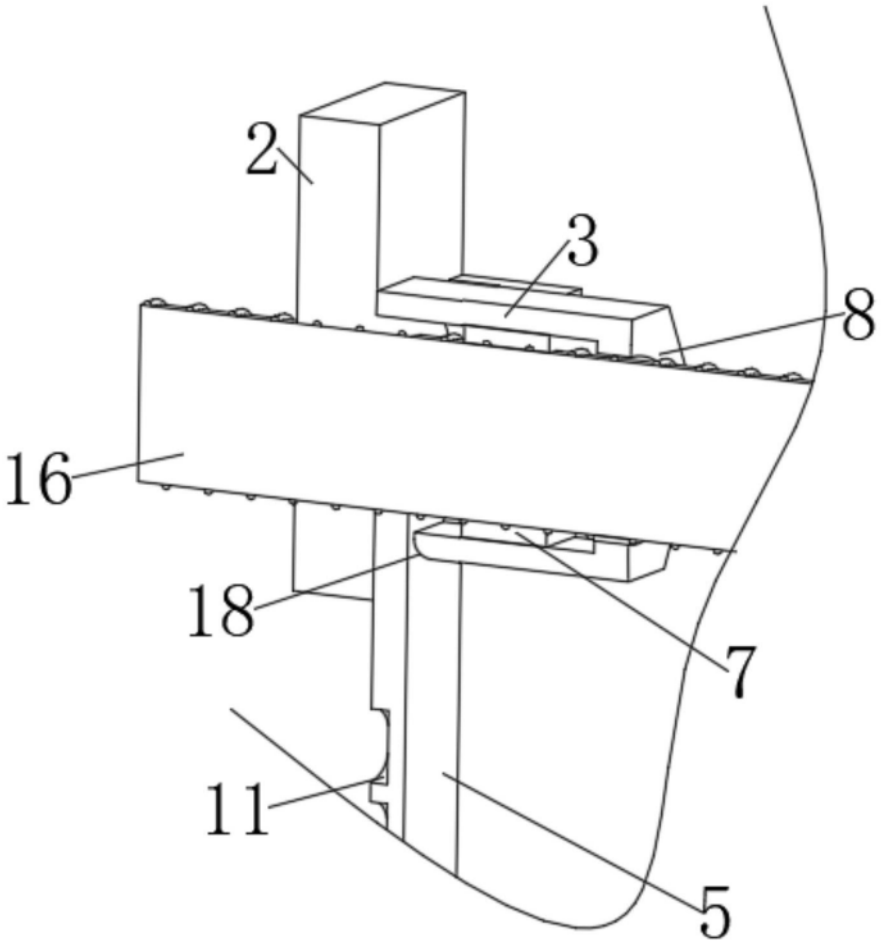

图3

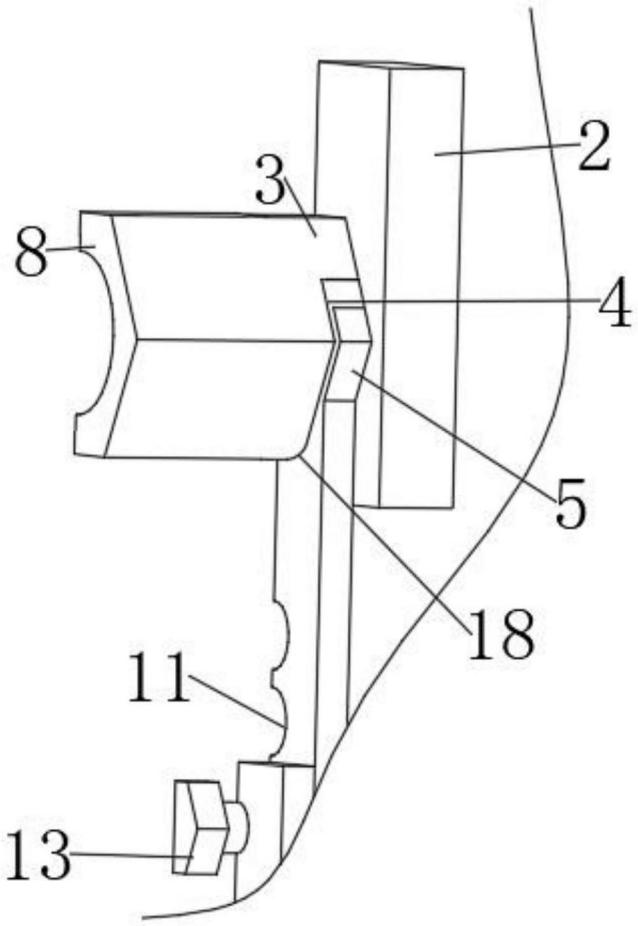

图4

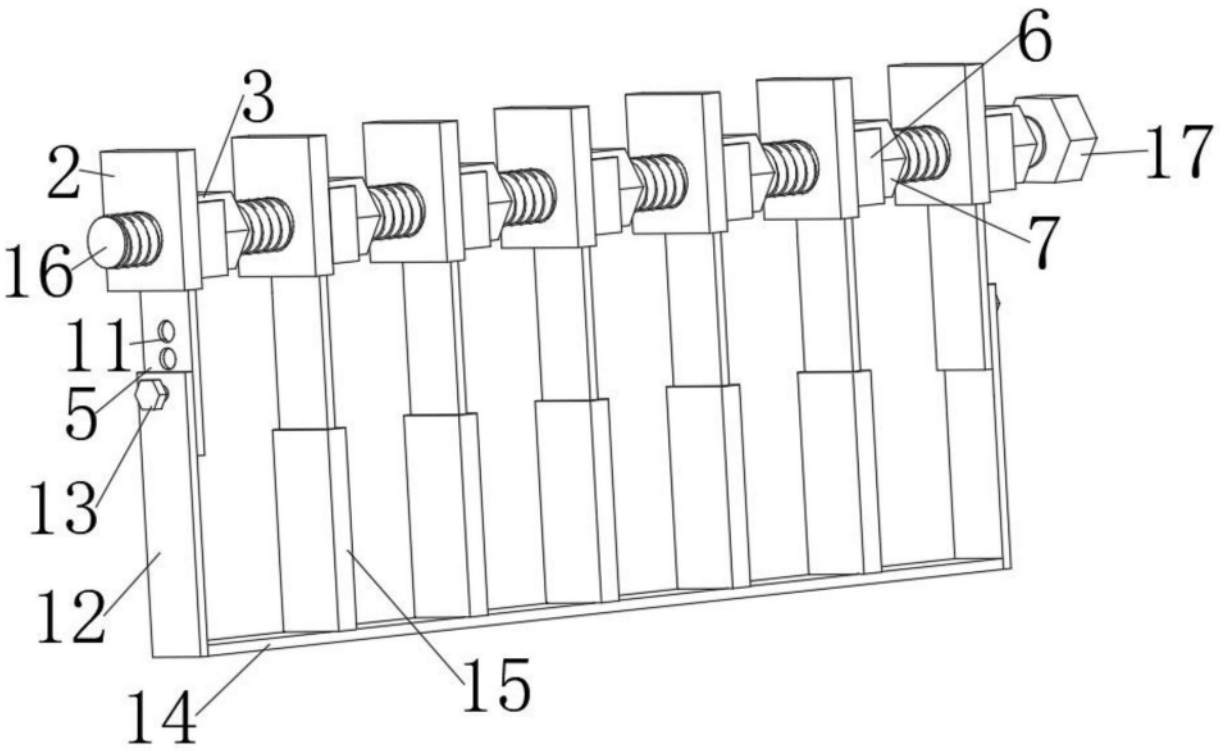

图5