(19)中华人民共和国国家知识产权局

(12)实用新型专利

(10)授权公告号 CN 201803282 U
(45)授权公告日 2011.04.20

(21)申请号 201020511601.6

(22)申请日 2010.09.01

(73)专利权人 宁波维可照明电器有限公司
地址 315470 浙江省宁波市余姚市泗门镇开发区汝湖路 28 号

(72)发明人 毛勤奔

(74)专利代理机构 杭州杭诚专利事务所有限公司 33109
代理人 林宝堂

(51)Int.Cl.
F21S 9/03(2006.01)
F21V 3/02(2006.01)
F21V 17/00(2006.01)
F21V 23/00(2006.01)
F21Y 101/02(2006.01)

权利要求书 1 页 说明书 2 页 附图 1 页

(54)实用新型名称

太阳能蘑菇双层灯

(57)摘要

本实用新型涉及一种太阳能蘑菇双层灯，具有灯体、灯座、太阳板、LED、电池及电气控制系统，其特征在于：所述灯体由与灯座相连的内衬接头，内衬接头上面连接有下层圈，下层圈上面连接有倒喇叭的波浪形灯罩，灯罩的上口连接有电池座，所述电池座上面连接有太阳板座，所述太阳板座外面套有上层圈，所述上层圈上面装有透明罩；所述灯座由杆件和地插组成；所述杆件的一端与内衬接头相连，另一端与地插相接。本实用新型利用太阳能为照明的电能，利用贮存在充电电池里的电能点亮发光二极管达到照明的目的，具有不用常规电能，而且元器件使用寿命长，光照度强。

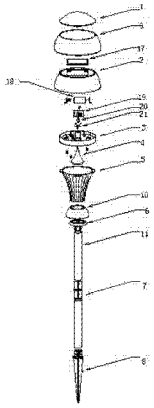

CN 201803282 U

1. 一种太阳能蘑菇双层灯，具有灯体、灯座、太阳板、LED、电池及电气控制系统，其特征在于：所述灯体包括与灯座相连的内衬接头，内衬接头上面连接有下层圈，下层圈上面连接有倒喇叭的波浪形灯罩，灯罩的上口连接有电池座，所述电池座上面连接有太阳板座，所述太阳板座外面套有上层圈，所述上层圈上面装有透明罩；所述灯座由杆件和地插组成；所述杆件的一端与内衬接头相连，另一端与地插相接。

2. 根据权利要求 1 所述的太阳能蘑菇双层灯，其特征在于：所述电池座上面安装有电池 LED 及电气控制系统。

3. 根据权利要求 1 或 2 所述的太阳能蘑菇双层灯，其特征在于：所述灯罩内装有反光片，所述反光片与内衬接头相配合。

4. 根据权利要求 1 或 2 所述的太阳能蘑菇双层灯，其特征在于：所述太阳板座上面安装有固定脚，所述太阳板安装在太阳板座的固定脚内。

5. 根据权利要求 1 或 2 所述的太阳能蘑菇双层灯，其特征在于：所述杆件由多节不锈钢管子连接而成，所述管子与管子之间采用管子接头。

6. 根据权利要求 1 或 2 所述的太阳能蘑菇双层灯，其特征在于：所述太阳板座和内衬接头外面包有不锈钢层。

太阳能蘑菇双层灯

技术领域

[0001] 本实用新型涉及一种灯具，尤其是涉及一种安装在草坪上的地插灯具。

背景技术

[0002] 随着社会的发展，人们对庭院装饰也有了新的要求，一般庭院内使用的装饰辅助照明的草坪灯，几乎都采用普通的常规电网电源，在室外装灯不仅布线麻烦，而且又浪费能源，同时存在一定的安全隐患。 在能源紧缺的时代，既要实现照明功能，又要响应节能环保的趋势。 为此市场上出现了不少利用太阳能为能源介质的地插灯。 而这些户外灯光照时间较短，光照度弱，元器件寿命也不长。

发明内容

[0003] 本实用新型主要是解决现有技术所存在的问题，从而开发一种元器件使用寿命长，光照时间长，光照度强的太阳能蘑菇双层灯。

[0004] 本实用新型的上述技术问题主要是通过下述技术方案得以解决的：一种太阳能蘑菇双层灯，具有灯体、灯座、太阳板、 LED、电池及电气控制系统，其特征在于：所述灯体由与灯座相连的内衬接头，内衬接头上面连接有下层圈，下层圈上面连接有倒喇叭的波浪形灯罩，灯罩的上口连接有电池座，所述电池座上面连接有太阳板座，所述太阳板座外面套有上层圈，所述上层圈上面装有透明罩；所述灯座由杆件和地插组成；所述杆件的一端与内衬接头相连，另一端与地插相接。

[0005] 本实用新型的技术方案还可以进一步完善：

[0006] 作为优选，所述电池座上面安装有电池 LED 及电气控制系统。

[0007] 作为优选，所述灯罩内装有反光片，所述反光片与内衬接头相配合。

[0008] 作为优选，所述太阳板座上面安装有固定脚，所述太阳板安装在太阳板座的固定脚内。

[0009] 作为优选，所述杆件由多节不锈钢管子连接而成，所述管子与管子之间采用管子接头。

[0010] 作为优选，所述太阳板座和内衬接头外面包有不锈钢。

[0011] 本实用新型的有益效果是：利用太阳能为照明的电能，白天太阳能板采集阳光，贮存于电池，晚上太阳能板停止工作，利用贮存在充电电池里的电能点亮发光二极管达到照明的目的，具有不使用常规电能，而且元器件使用寿命长，光照时间长，光照度强，使用十分安全等特点。

附图说明

[0012] 附图 1 是本实用新型的一种结构分体示意图。

[0013] 附图标记说明：透明罩 1，太阳板座 2，电池座 3，反光片 4，灯罩 5，内衬接头 6，管子接头 7，地插 8，上层圈 9，下层圈 10，杆件 11，太阳板 17，电池 18，线路板

19，LED 20，拨动开关 21。

具体实施方式

[0014] 下面通过实施例并结合附图，对本实用新型的技术方案作进一步具体说明。

[0015] 实施例：

[0016] 如图 1 所示太阳能蘑菇双层灯，具有灯体，灯座、太阳板 17、LED 20、电池 18 及电气控制系统。所述灯体由与灯座相连的内衬接头 6，内衬接头上面连接有下层圈 10，下层圈上面连接有倒喇叭的波浪形灯罩 5，灯罩内装有反光片 4，所述灯罩的上口有电池座 3，所述电池座内安装有电池 18，LED 20，以及线路板 19、拨动开关 21 等电气控制系统。所述电池座 3 上面连接有太阳板座 2，太阳板座上面安装有固定脚，太阳板安装在固定脚内，所述太阳板座外面套有上层圈 9，所述上层圈上面装有透明罩 1。所述灯座由杆件 11 和地插 8 组成；所述杆件 11 由多节不锈钢管子连接而成，所述管子与管子之间采用管子接头 7。所述杆件的一端与内衬接头 6 相连，另一端与地插 8 相接。所述电池座上面安装有电池 18，LED 20，以及线路板 19、拨动开关 21 等电气控制系统。

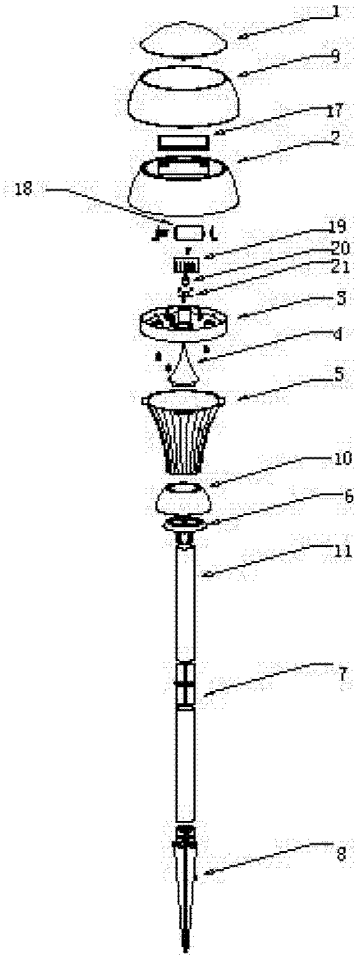

图 1