SPF Economie, PME, Classes
Moyennes & Energie
Office de la Propriété intellectuelle

1023574 B1

Date de délivrance : 08/05/2017

BREVET D'INVENTION

Date de priorité :

Classification internationale : A47F 5/00, A47B 57/42, G09F 7/14

Numéro de dépôt : BE2015/0224

Date de dépôt : 15/09/2015

Titulaire :

ROYEZ Christophe
1300, WAVRE
Belgique

Inventeur :

ROYEZ Christophe
1360 ORBAIS
Belgique

PRESENTOIR MAGNETIQUE

Le produit est un présentoir magnétique, c'est-à-dire un support d'exposition de produits. Ce support est composé d'une structure en aluminium (A 1001), à laquelle sont fixées, à l'aide de siliconne (A 1002), de deux plaques métalliques (A 1003). La structure est autoportante (A 1005) et montée sur roulettes (A 1006). Les plaques métalliques (A 1002) permettent la fixation de multiples étagères (B 2001, B 2002, B 2003), grâce à des aimants (C333).



Fig.9

Description : Présentoir magnétique

La demande de brevet concerne un **présentoir magnétique**, c'est-à-dire un support d'exposition de produits à promouvoir ou à exposer.

Les produits à promouvoir ou à exposer, peuvent être déposés directement sur le support ou sur des étagères aimantées.

Le support d'exposition peut être fixe, posé au sol ou mural. Il peut également être équipé de roulettes. Le support est autoportant et aisément transportable ou déplaçable.

Plusieurs supports d'exposition peuvent être aimantés entre eux, afin de créer un ensemble.

Des étagères sont aimantées au support d'exposition, afin de supporter à elles seules, le poids des produits, sans autre appoint.

Le support d'exposition est composé de deux feuilles d'acier fixées sur un cadre métallique. Elles permettent la fixation des étagères. Les étagères peuvent être fixées sur l'ensemble des faces du support, même sur les tranches du cadre métallique.

L'utilisateur après livraison peut suivant ses besoins déplacer, ajuster ou supprimer les étagères sans outillage.

L'ensemble « support d'exposition et étagères » est entièrement personnalisable aux couleurs et au design du produit exposé. La personnalisation concerne aussi bien la forme, que la couleur des étagères mais aussi celles du support. Des étagères de conception variée permettent de poser les produits de manière adaptée.

L'intégration de logos, d'accessoires ou d'images peut se faire tant sur le support d'exposition, que sur les étagères. Plusieurs produits peuvent être exposés sur le même support avec des ambiances différenciées.

Le produit permet l'exposition de produits tant en vitrine, que dans des show-room, expositions ou foires.

Revendications:

1 – Présentoir magnétique de produits constitué d'une structure en aluminium et de plaques métalliques fixées sur celui-ci. Le support est autoportant, même si il peut être mural. Le support est personnalisable, tant dans la forme, que dans le décor. Le support a pour objectif de recevoir des étagères aimantées, en nombre variable, sur toutes ses faces.

2 - Etagères aimantées au support d'exposition. Les étagères se fixent au support d'exposition, par le biais d'un aimant qui adhère aux plaques métalliques du support. Elles sont capables de supporter seules la charge des produits à exposer. Ces étagères sont personnalisables, tant dans la forme, que dans le décor.

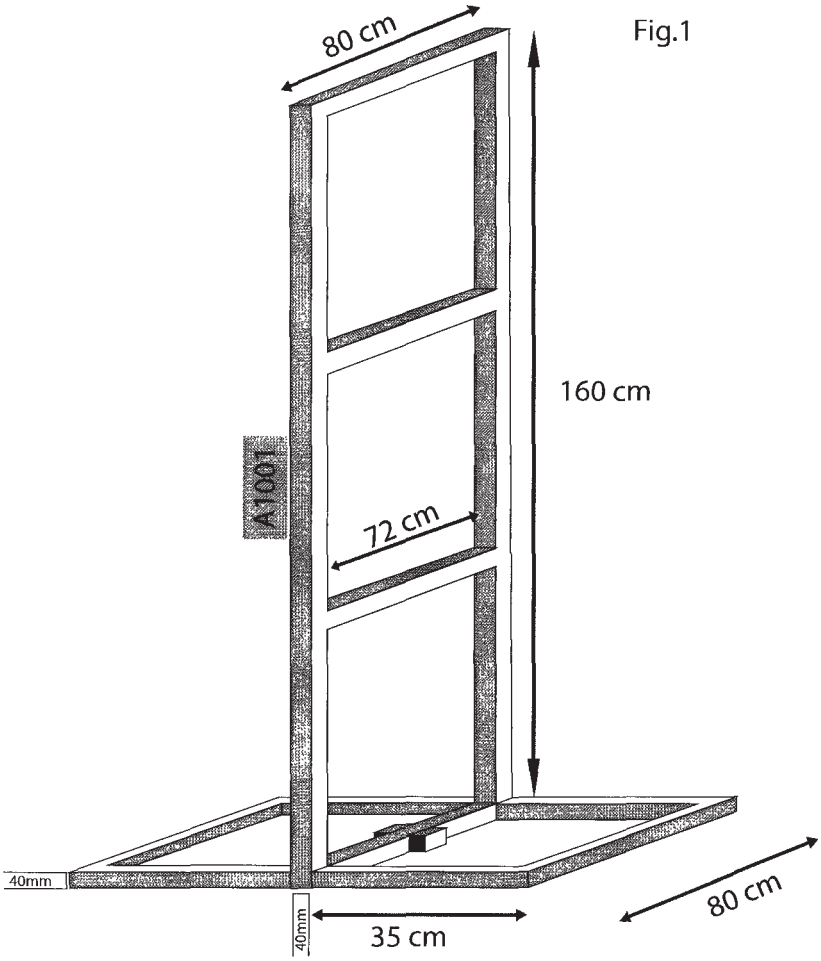

Fig.1

A1001	ALU 40MMX40MM X 2MM OU 3MM

Fig.2

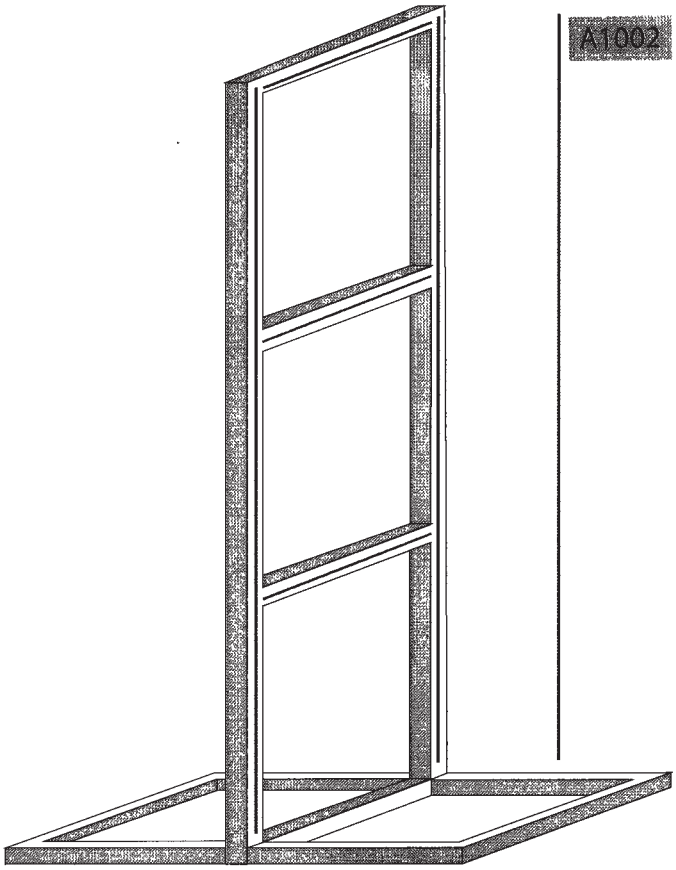

A1002 COLLE SILICONNE INDUSTRIEL

Fig.3

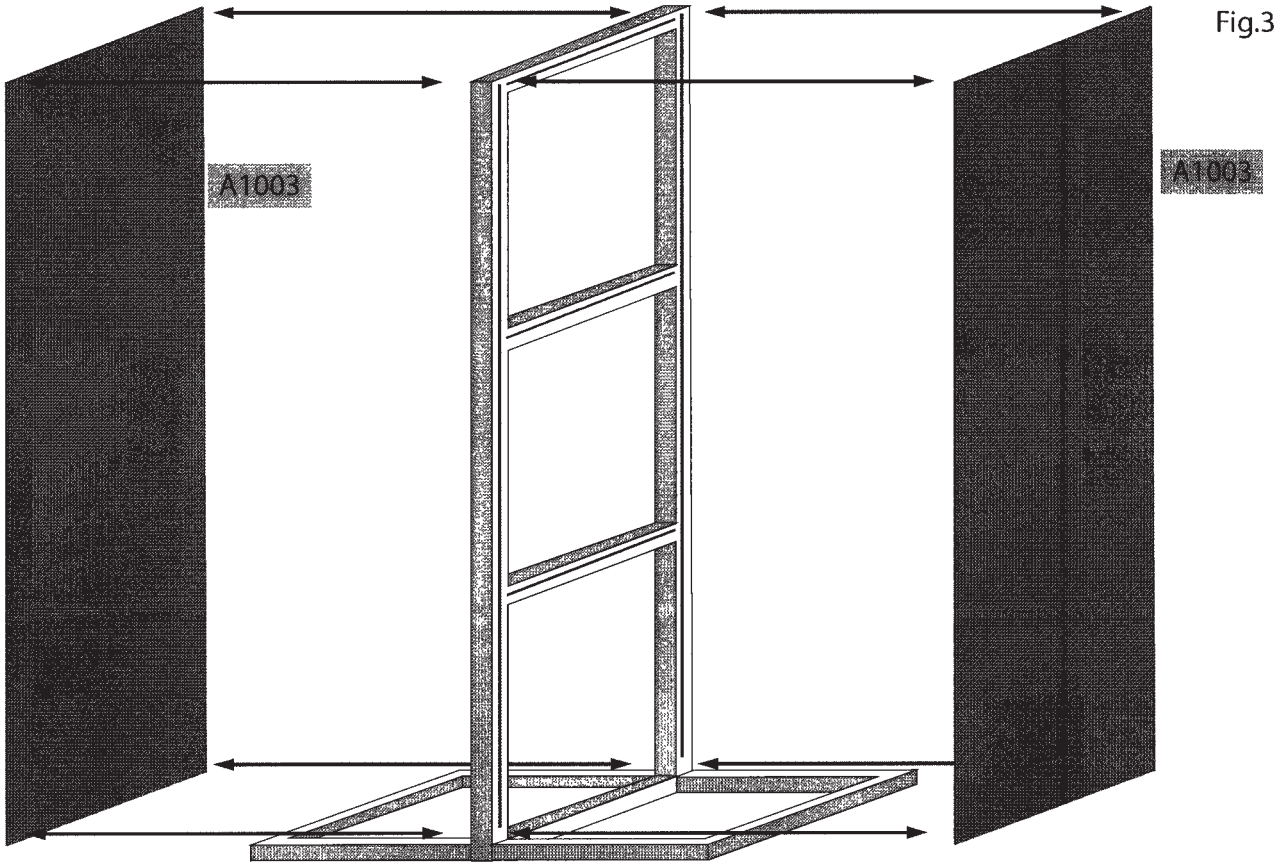

A1003 PLAQUE METALLIQUE DE 2MM

Fig.4

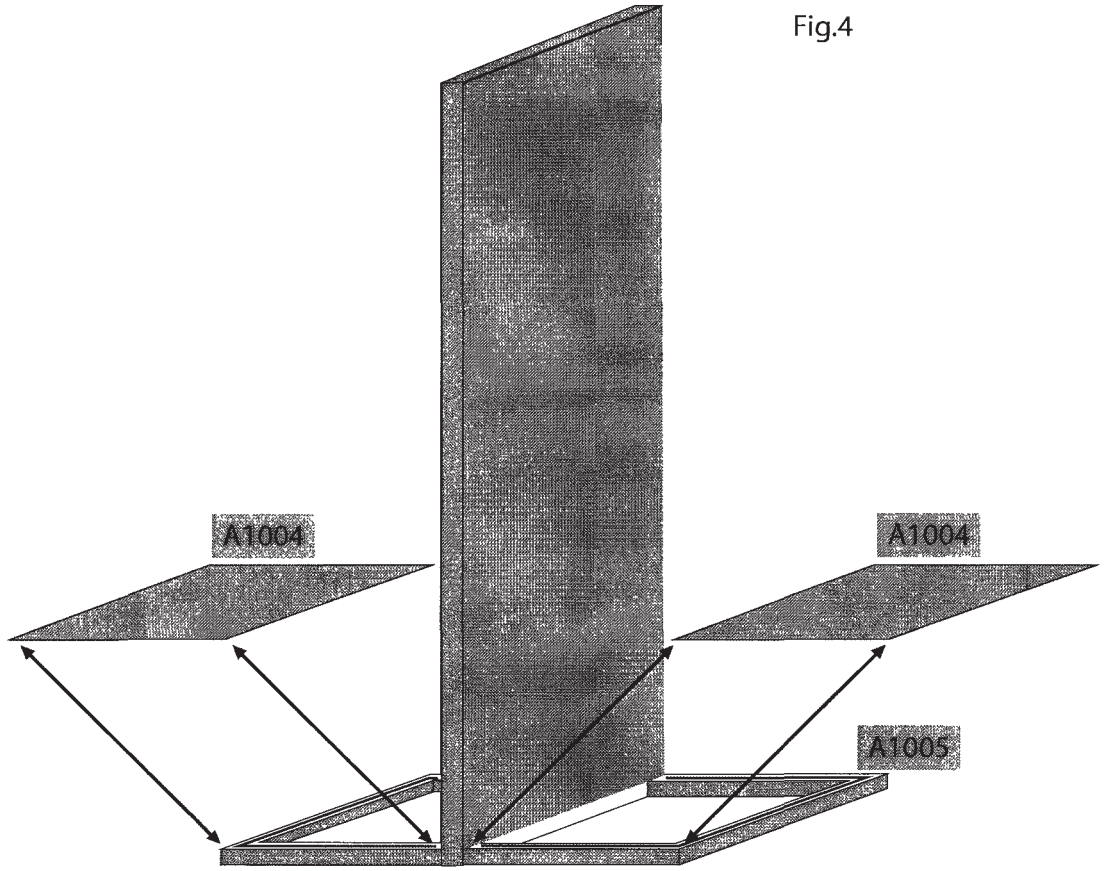

A1005 COLLE SILICONE INDUSTRIEL

A1004 PLAQUE METALLIQUE DE 2MM

Fig.5

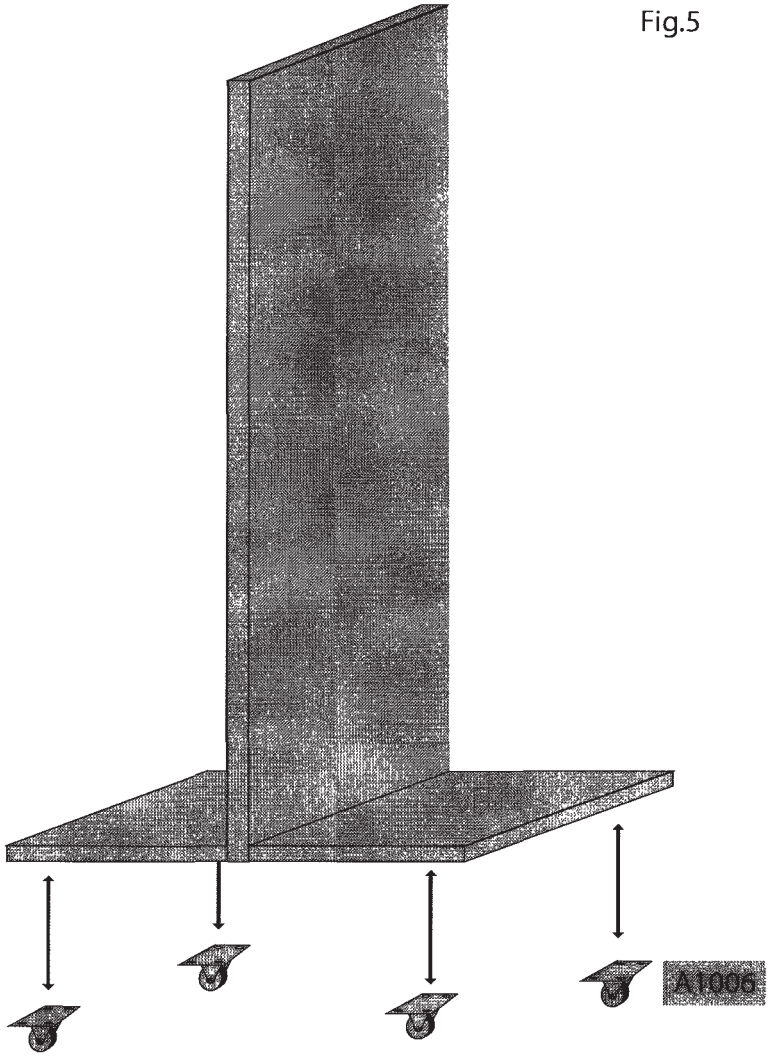

A1006 ROULETTES

Fig.6

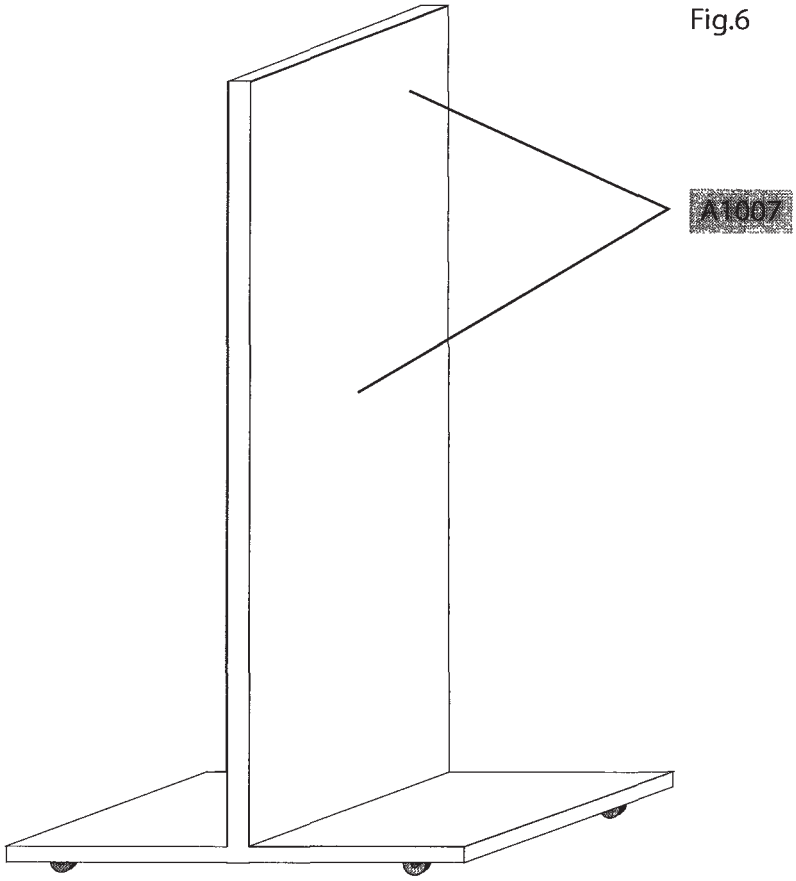

A1007 PEINTURE CARROSSERIE

Fig.7

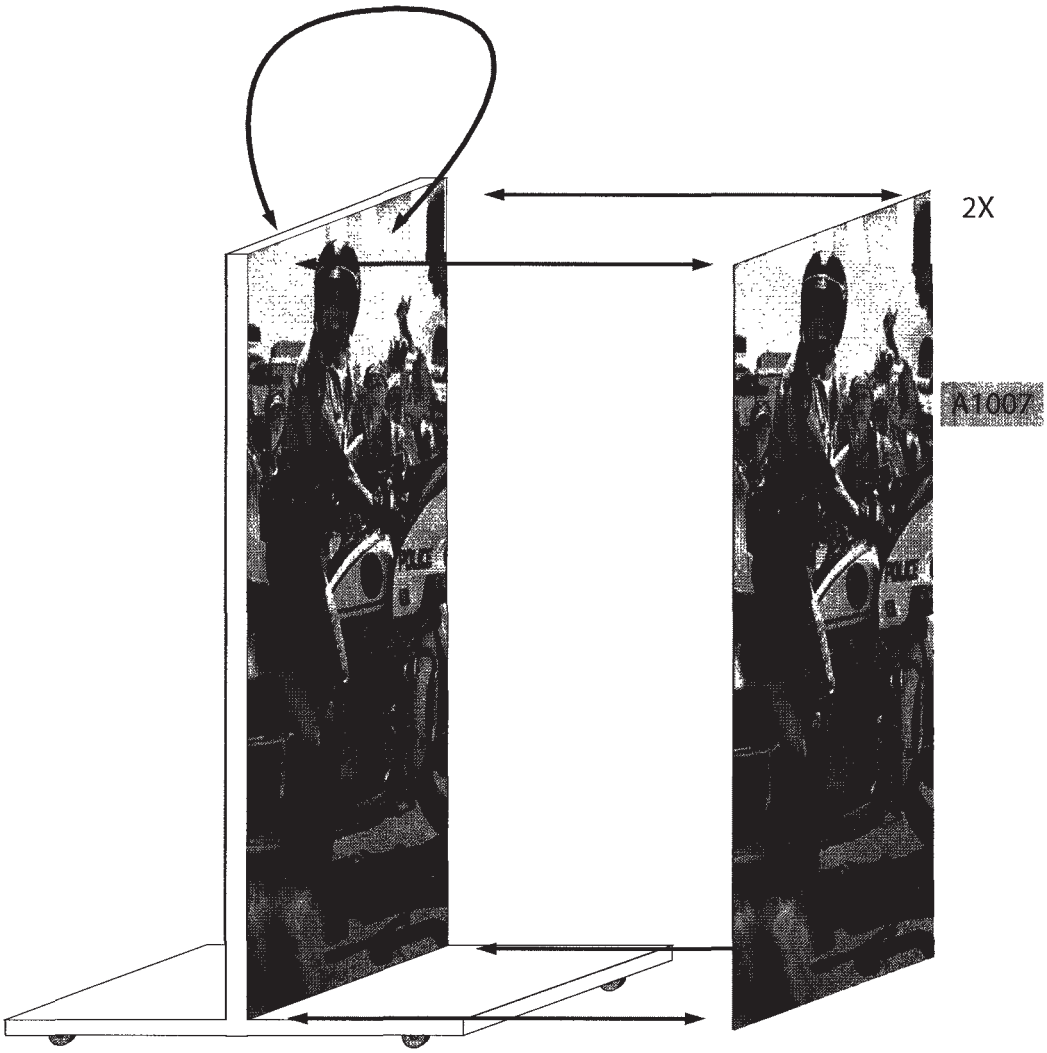

A1008 IMPRESSION DIGITALE SUR VINYLE NON PERMANENT

Fig.8

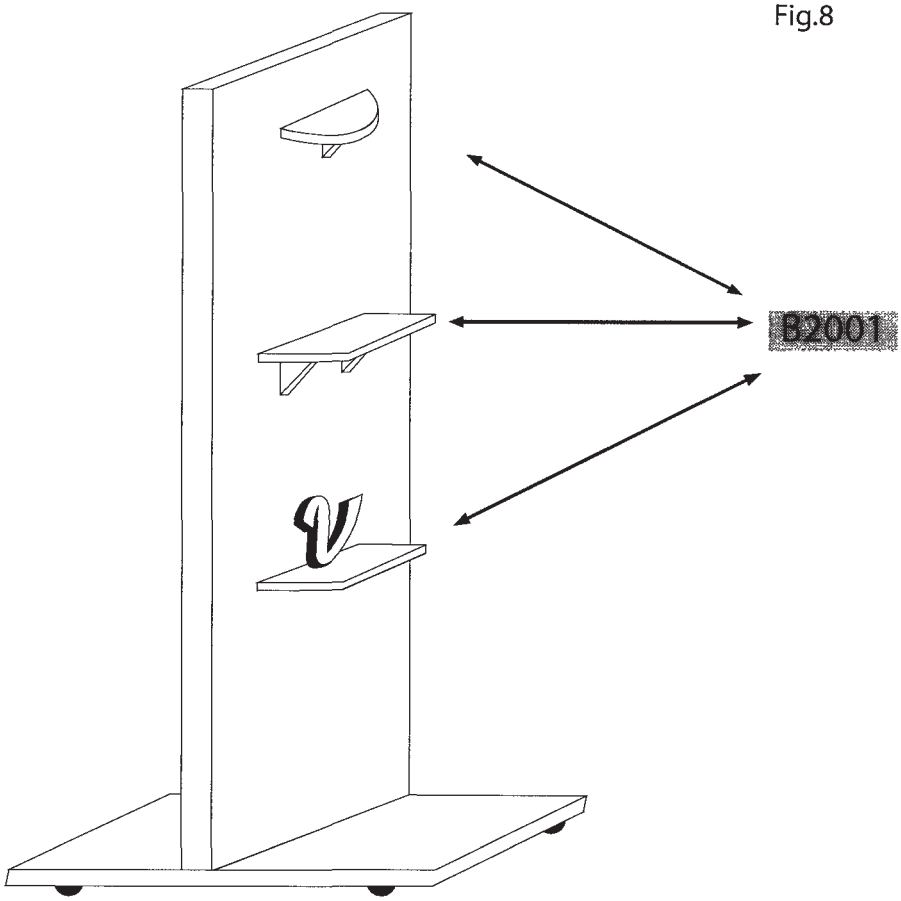

B2001 ETAGEGES AUTOPORTANTES

Fig.9



B2004

Europäisches Patentamt
European Patent Office
Office européen des brevets

Numero de la demande nationale

BO 11330
BE 201500224

RAPPORT DE RECHERCHE

établi en vertu de l'article 21 § 1 et 2
de la loi belge sur les brevets d'invention
du 28 mars 1984

DOCUMENTS CONSIDERES COMME PERTINENTS

Catégorie	Citation du document avec indication, en cas de besoin, des parties pertinentes	Revendication concernée	CLASSEMENT DE LA DEMANDE (IPC)
X	CN 203 723 783 U (ZIBO VOCATIONAL INST) 23 juillet 2014 (2014-07-23) * le document en entier * -----	1,2	INV. A47F5/00 A47B57/42 G09F7/14
X	CN 2 400 017 Y (ZHAO LIPING [CN]) 11 octobre 2000 (2000-10-11) * figures 1-4 * -----	1	

DOMAINES TECHNIQUES RECHERCHES (IPC)
A47F G09F A47B

1

Date d'achèvement de la recherche	Examinateur
23 novembre 2016	Kohler, Pierre

CATEGORIE DES DOCUMENTS CITES

X : particulièrement pertinent à lui seul
Y : particulièrement pertinent en combinaison avec un autre document de la même catégorie
A : arrière-plan technologique
O : divulgation non-écrite
P : document intercalaire

T : théorie ou principe à la base de l'invention
E : document de brevet antérieur, mais publié à la date de dépôt ou après cette date
D : cité dans la demande
L : cité pour d'autres raisons

& : membre de la même famille, document correspondant

ANNEXE AU RAPPORT DE RECHERCHE RELATIF A LA DEMANDE DE BREVET BELGE NO.

BO 11330
BE 201500224

La présente annexe indique les membres de la famille de brevets relatifs aux documents brevets cités dans le rapport de recherche visé ci-dessus.
Lesdits membres sont contenus au fichier informatique de l'Office européen des brevets à la date du
Les renseignements fournis sont donnés à titre indicatif et n'engagent pas la responsabilité de l'Office européen des brevets.

23-11-2016

Document brevet cité au rapport de recherche	Date de publication	Membre(s) de la famille de brevet(s)	Date de publication
CN 203723783 U	23-07-2014	AUCUN	
CN 2400017 Y	11-10-2000	AUCUN	

OPINION ÉCRITE

Dossier N°	Date du dépot *(jour/mois/année)*	Date de priorité *(jour/mois/année)*	Demande n°
BO11330	15.09.2015		BE201500224

Classification internationale des brevets (CIB)
INV. A47F5/00 A47B57/42 G09F7/14

Déposant
ROYEZ Christophe

La présente opinion contient des indications et les pages correspondantes relatives aux points suivants :

- ☒ Cadre n° I Base de l'opinion
- ☐ Cadre n° II Priorité
- ☐ Cadre n° III Absence de formulation d'opinion quant à la nouveauté, l'activité inventive et la possibilité d'application industrielle
- ☐ Cadre n° IV Absence d'unité de l'invention
- ☒ Cadre n° V Déclaration motivée quant à la nouveauté, l'activité inventive et la possibilité d'application industrielle; citations et explications à l'appui de cette déclaration
- ☐ Cadre n° VI Certains documents cités
- ☐ Cadre n° VII Irrégularités dans la demande
- ☒ Cadre n° VIII Observations relatives à la demande

Examinateur
Kohler, Pierre

Demande n°

OPINION ÉCRITE

BE201500224

Cadre n° I Base de l'opinion

1. Cette opinion a été établie sur la base des revendications déposées avant le commencement de la recherche.

2. En ce qui concerne **la ou les séquences de nucléotides ou d'acides aminés** divulguées dans la demande, le cas échéant, cette opinion a été effectuée sur la base des éléments suivants :

   a. Nature de l'élément:

   ☐ un listage de la ou des séquences

   ☐ un ou des tableaux relatifs au listage de la ou des séquences

   b. Type de support:

   ☐ sur papier

   ☐ sous forme électronique

   c. Moment du dépôt ou de la remise:

   ☐ contenu(s) dans la demande telle que déposée

   ☐ déposé(s) avec la demande, sous forme électronique

   ☐ remis ultérieurement

3. ☐ De plus, lorsque plus d'une version ou d'une copie d'un listage des séquences ou d'un ou plusieurs tableaux y relatifs a été déposée, les déclarations requises selon lesquelles les informations fournies ultérieurement ou au titre de copies supplémentaires sont identiques à celles initialement fournies et ne vont pas au-delà de la divulgation faite dans la demande telle que déposée initialement, selon le cas, ont été remises.

4. Commentaires complémentaires :

Cadre n° V Opinion motivée quant à la nouveauté, l'activité inventive et la possibilité d'application industrielle; citations et explications à l'appui de cette déclaration

1. Déclaration

Nouveauté	Oui :	Revendications	3
	Non :	Revendications	1, 2
Activité inventive	Oui :	Revendications	3
	Non :	Revendications	1, 2
Possibilité d'application industrielle	Oui :	Revendications	1-3
	Non :	Revendications	

2. Citations et explications

voir feuille séparée

Cadre n° VIII Observations relatives à la demande

voir feuille séparée

Ad point V

Déclaration motivée quant à la nouveauté, l'activité inventive et la possibilité d'application industrielle ; citations et explications à l'appui de cette déclaration

1 La revendication 1 n'est pas claire.

1.1 Il est fait référence au manque de clarté mentionné au point VIII ci-dessous, l'objet de la revendication 1 n'est pas nouveau, et les conditions de brevetabilité ne sont donc pas remplies.

En conséquence de ce manque de clarté, la présente opinion a été établie en fonction de la revendication comprise comme suit.

D1 divulgue (les références entre parenthèses s'appliquent à ce document):

un présentoir magnétique de produits constitué d'une structure en aluminium et de plaques métalliques fixées sur celui-ci. Le support [le présentoir] est autoportant, même si il peut être mural. Le support est personnalisable, tant dans la forme, que dans le décor. Le support a pour objectif de recevoir des étagères aimantées, en nombre variable, sur toutes ses faces.

D1 divulgue l'ensemble des caractéristiques de la revendication 1, c'est pourquoi l'objet de la revendication 1 n'est pas nouveau.

Le même raisonnement s'applique mutatis mutandis à l'objet de la revendication 2 (voir les passages cités dans le rapport de recherche), qui n'est donc pas considéré comme nouveau.

De plus, les variantes telles que définies dans les revendications 2, 3, 7, 8, 9, 10 à 12, ne sont pas nouvelles au vu du document D2, qui antériorise l'objet de la revendication 1 (voir les passages cités dans le rapport de recherche).

La combinaison des caractéristiques de la revendication dépendante 6 n'est pas comprise dans l'état de la technique et n'en découle pas de façon évidente. En effet, l'usage semble enseigner de placer/suspendre les verres au plateau supérieur. C'est pourquoi l'objet de la revendication 6 est considérée comme impliquant une activité inventive.

Ad point VIII

Le terme support utilisé à la ligne 2 de la revendication 1 n'a pas d'antériorité, ainsi le support n'est pas revendiqué, de la même façon à la ligne 4 le libellé défini une possibilité de recevoir des étagères, donc les étagères ne sont pas revendiqué

Le libellé présent des revendications définit des éléments fonctionnels de mobilier, par des caractéristiques relevant plus du design que de structure, "Le support est personnalisable, tant dans la forme, que dans le décor", "Ces étagères sont personnalisable, tant dans la forme, que dans le décor".

Les revendications ne présentent en fait que les différents problèmes à résoudre sans apporter d'éléments de solution sous forme de caractéristiques techniques structurelles, voir description page 2, mode de réalisation.

Un jeu de revendications rédigées sous cette forme permettra de comparer l'invention avec l'état de la technique existant et d'en examiner l'activité inventive.

*****