(19)中华人民共和国国家知识产权局

(12)实用新型专利

(10)授权公告号 CN 214646339 U
(45)授权公告日 2021.11.09

(21)申请号 202120363868.3

(22)申请日 2021.02.06

(73)专利权人 浙江兰乔圣菲家纺有限公司
地址 312000 浙江省绍兴市越城区杨树娄村

(72)发明人 钱建国

(74)专利代理机构 绍兴越牛专利代理事务所（普通合伙） 33394
代理人 王剑

(51)Int.Cl.
B32B 3/08(2006.01)
B32B 33/00(2006.01)
B32B 27/02(2006.01)
B32B 27/36(2006.01)
B32B 27/06(2006.01)

权利要求书1页 说明书3页 附图2页

(54)实用新型名称

一种涤纶全遮光提花窗帘面料

(57)摘要

本实用新型涉及窗帘面料技术领域，且公开了一种涤纶全遮光提花窗帘面料，包括面料本体，所述面料本体的底面固定粘合有为聚酯纤维材质的防晒涂层，防晒涂层可以阻隔太阳紫外线的直接照射，所述防晒涂层远离面料本体的一侧面上固定粘合有聚氯乙烯材质的防水涂层防水涂层，所述面料本体的顶面与吸附支撑层紧密粘合在一起，吸附支撑层紧紧粘合吸附在面料本体的顶面上，所述面料本体和吸附支撑层之间设置有重力编织层，所述面料本体的前端和后端均设置有吸附磁条。本实用新型中，面料本体的向下延展性可以避免风将面料本体吹乱，即便起风的时候，面料本体也始终保持向下垂直延展，避免窗帘面料之间相互摩擦导致提花处摩擦受损，影响美观。

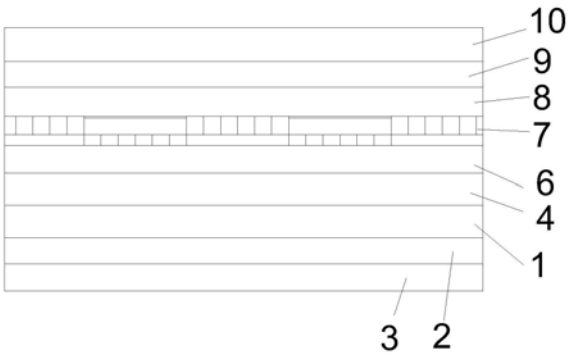

CN 214646339 U

1.一种涤纶全遮光提花窗帘面料,包括面料本体(1),其特征在于:所述面料本体(1)的底面固定粘合有为聚酯纤维材质的防晒涂层(2),所述防晒涂层(2)远离面料本体(1)的一侧面上固定粘合有聚氯乙烯材质的防水涂层(3),所述面料本体(1)的顶面与吸附支撑层(4)紧密粘合在一起,吸附支撑层(4)紧紧粘合吸附在面料本体(1)的顶面上,所述面料本体(1)和吸附支撑层(4)之间设置有重力编织层(5),所述面料本体(1)的前端和后端均设置有吸附磁条(11),吸附磁条(11)竖直设置在面料本体(1)的前后两端。

2.根据权利要求1所述的一种涤纶全遮光提花窗帘面料,其特征在于:所述重力编织层(5)交错编织在吸附支撑层(4)和面料本体(1)之间的位置,所述吸附支撑层(4)远离面料本体(1)的一侧面上固定粘合有底色层(6),底色层(6)将面料本体(1)和吸附支撑层(4)紧密覆盖起来。

3.根据权利要求2所述的一种涤纶全遮光提花窗帘面料,其特征在于:所述底色层(6)的顶面上固定粘合有提花层(7),所述提花层(7)远离底色层(6)的一侧面上固定粘合有相变材质的相变保温层(8)。

4.根据权利要求3所述的一种涤纶全遮光提花窗帘面料,其特征在于:所述相变保温层(8)的顶面上固定粘合有抑制和延滞燃烧的阻燃层(9)。

5.根据权利要求4所述的一种涤纶全遮光提花窗帘面料,其特征在于:所述阻燃层(9)远离相变保温层(8)的一侧面固定粘合有外表面光滑的防尘表层(10)。

一种涤纶全遮光提花窗帘面料

技术领域

[0001] 本实用新型涉及窗帘面料技术领域，尤其涉及一种涤纶全遮光提花窗帘面料。

背景技术

[0002] 窗帘的主要作用是与外界隔绝，保持居室的私密性，同时它又是家装不可或缺的装饰品。冬季，窗帘将室内外分隔成两个世界，给屋里增加了温馨的暖意，因此，装饰性与实用性的巧妙结合，是现代窗帘的最大特色，窗帘面料由涤纶布、涤棉混纺、棉麻混纺、无纺布等，不同的材质、纹理、颜色、图案等综合起来就形成了不同风格的布帘。

[0003] 由于窗帘的主要作用是与外界隔绝，但是暴风雨天天气时，大风容易将整个窗帘吹出窗外造成窗帘布料受损，大风将窗帘吹乱使窗帘面料相互摩擦，容易使提花处摩擦受损，影响美观。为此，我们提出一种涤纶全遮光提花窗帘面料。

实用新型内容

[0004] 本实用新型主要是解决上述现有技术所存在的技术问题，提供一种涤纶全遮光提花窗帘面料。

[0005] 为了实现上述目的，本实用新型采用了如下技术方案，一种涤纶全遮光提花窗帘面料，包括面料本体，所述面料本体的底面固定粘合有为聚酯纤维材质的防晒涂层，防晒涂层可以阻隔太阳紫外线的直接照射，所述防晒涂层远离面料本体的一侧面上固定粘合有聚氯乙烯材质的防水涂层，所述面料本体的顶面与吸附支撑层紧密粘合在一起，吸附支撑层紧紧粘合吸附在面料本体的顶面上，所述面料本体和吸附支撑层之间设置有重力编织层，所述面料本体的前端和后端均设置有吸附磁条，吸附磁条竖直设置在面料本体的前后两端。

[0006] 作为优选，所述重力编织层交错编织在吸附支撑层和面料本体之间的位置，所述吸附支撑层远离面料本体的一侧面上固定粘合有底色层，底色层将面料本体和吸附支撑层紧密覆盖起来。

[0007] 作为优选，所述底色层的顶面上固定粘合有提花层，所述提花层远离底色层的一侧面上固定粘合有相变材质的相变保温层，相变保温层可以为随温度变化而改变形态并能提供潜热的材质，相变保温层由固态变为液态或由液态变为固态的过程中将吸收或释放大量的潜热，相变保温层可以将提花层保护起来避免受到高温高热而受损老化。

[0008] 作为优选，所述相变保温层的顶面上固定粘合有抑制和延滞燃烧的阻燃层。

[0009] 作为优选，所述阻燃层远离相变保温层的一侧面固定粘合有外表面光滑的防尘表层。

[0010] 有益效果

[0011] 本实用新型提供了一种涤纶全遮光提花窗帘面料。具备以下有益效果：

[0012] (1)、该一种涤纶全遮光提花窗帘面料，设置有重力编织层的一端为面料本体的下端，制作窗帘时，根据需要竖直向下裁切面料本体，将面料本体裁切成指定宽底，由于面料

本体和吸附支撑层之间交错设置有重力编织层，重力编织层的重力使整个面料本体始终保持呈向下垂直延展，从而增加面料本体的美观性，当遇到有风的天气时，面料本体的向下延展性可以避免风将面料本体吹乱，即便起风的时候，面料本体也始终保持向下垂直延展，避免窗帘面料之间相互摩擦导致提花处摩擦受损，影响美观。

[0013] (2)、该一种涤纶全遮光提花窗帘面料，窗帘面料成形后，在室内窗户两边设置两组磁力长条，将面料本体上的两组吸附磁条与窗户两边设置的两组磁力长条对应贴合在一起，这样即使遇到暴风雨天气，窗帘面料也不会被吹出窗外，保护了窗帘始终保持在室内，避免造成窗帘被大风吹出窗外受到划痕或受损的效果。

附图说明

[0014] 图1为本实用新型结构平面示意图；

[0015] 图2为本实用新型重力编织层立体结构位置示意图；

[0016] 图3为本实用新型面料本体与吸附磁条位置结构示意图。

[0017] 图例说明：

[0018] 1、面料本体；2、防晒涂层；3、防水涂层；4、吸附支撑层；5、重力编织层；6、底色层；7、提花层；8、相变保温层；9、阻燃层；10、防尘表层；11、吸附磁条。

具体实施方式

[0019] 为使本实用新型实现的技术手段、创作特征、达成目的与功效易于明白了解，下面结合具体实施方式，进一步阐述本实用新型。

[0020] 实施例：一种涤纶全遮光提花窗帘面料，如图1-图3所示，包括面料本体1，所述面料本体1为面料本体，所述面料本体1的底面固定粘合有为聚酯纤维材质的防晒涂层2，防晒涂层2可以阻隔太阳紫外线的直接照射，所述防晒涂层2远离面料本体1的一侧面上固定粘合有聚氯乙烯材质的防水涂层3，所述面料本体1的顶面与吸附支撑层4紧密粘合在一起，吸附支撑层4紧紧粘合吸附在面料本体1的顶面上，所述面料本体1和吸附支撑层4之间设置有重力编织层5，重力编织层5交错编织在吸附支撑层4和面料本体1之间的位置，所述吸附支撑层4远离面料本体1的一侧面上固定粘合有底色层6，底色层6将面料本体1和吸附支撑层4紧密覆盖起来，所述底色层6的顶面上固定粘合有提花层7，所述提花层7远离底色层6的一侧面上固定粘合有相变材质的相变保温层8，相变保温层8可以为随温度变化而改变形态并能提供潜热的材质，相变保温层8由固态变为液态或由液态变为固态的过程中将吸收或释放大量的潜热，相变保温层8可以将提花层7保护起来避免受到高温高热而受损老化，所述相变保温层8的顶面上固定粘合有抑制和延滞燃烧的阻燃层9，所述阻燃层9远离相变保温层8的一侧面固定粘合有外表面光滑的防尘表层10，所述面料本体1的前端和后端均设置有吸附磁条11，吸附磁条11竖直设置在面料本体1的前后两端。

[0021] 本实用新型的工作原理：设置有重力编织层5的一端为面料本体1的下端，制作窗帘时，根据需要竖直向下裁切面料本体1，将面料本体1裁切成指定宽底，由于面料本体1和吸附支撑层4之间交错设置有重力编织层5，重力编织层5的重力使整个面料本体1始终保持呈向下垂直延展，从而增加面料本体1的美观性，当遇到有风的天气时，面料本体1的向下延展性可以避免风将面料本体1吹乱，即便起风的时候，面料本体1也始终保持向下垂直延展，

避免窗帘面料之间相互摩擦导致提花处摩擦受损,影响美观;

[0022] 窗帘面料成形后,在室内窗户两边设置两组磁力长条,将面料本体1上的两组吸附磁条11与窗户两边设置的两组磁力长条对应贴合在一起,这样即使遇到暴风雨天气,窗帘面料也不会被吹出窗外,保护了窗帘始终保持在室内,避免窗帘被大风吹出窗外受到划痕或受损。

[0023] 以上显示和描述了本实用新型的基本原理和主要特征和本实用新型的优点。本行业的技术人员应该了解,本实用新型不受上述实施例的限制,上述实施例和说明书中描述的只是说明本实用新型的原理,在不脱离本实用新型精神和范围的前提下,本实用新型还会有各种变化和改进,这些变化和改进都落入要求保护的本实用新型范围内。本实用新型要求保护范围由所附的权利要求书及其等效物界定。

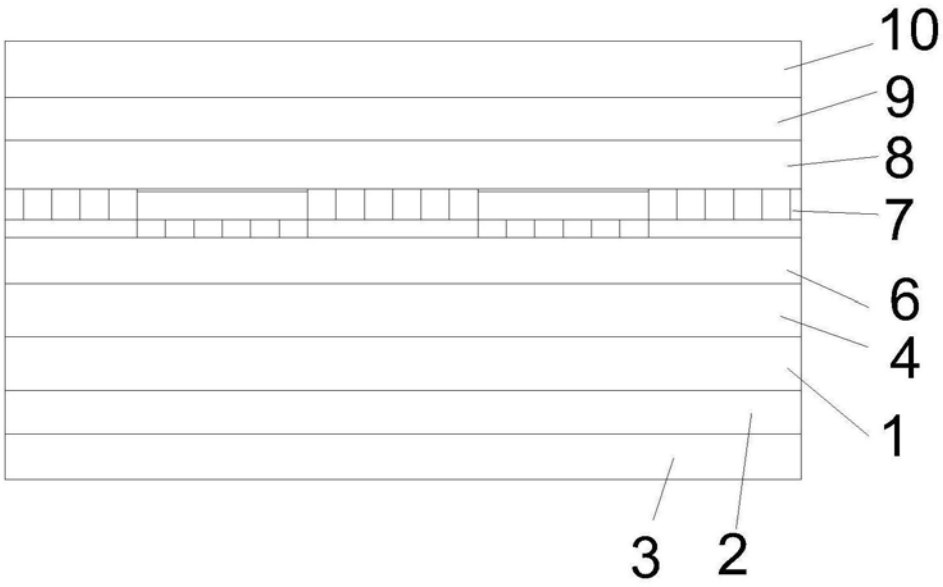

图1

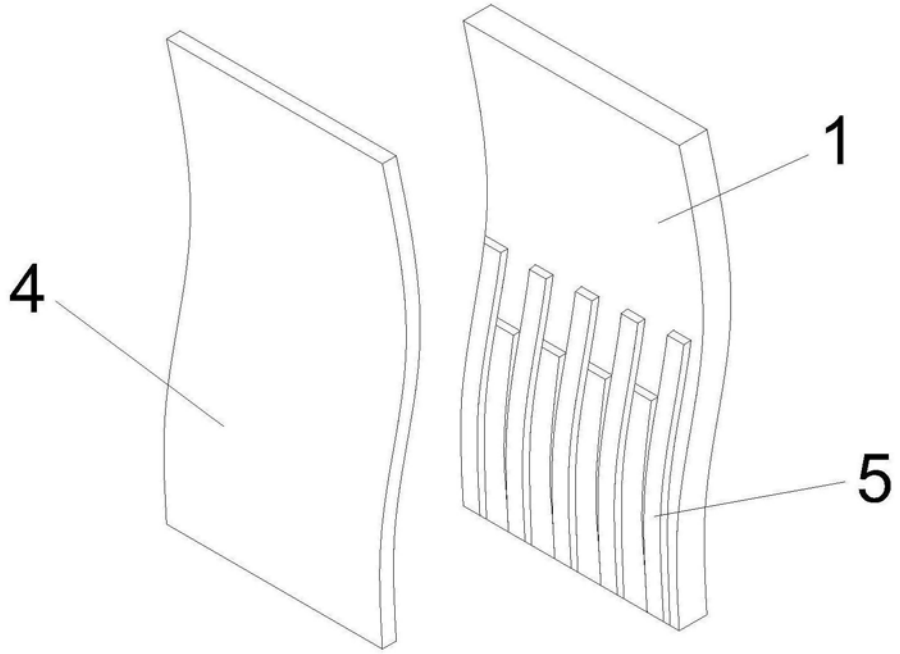

图2

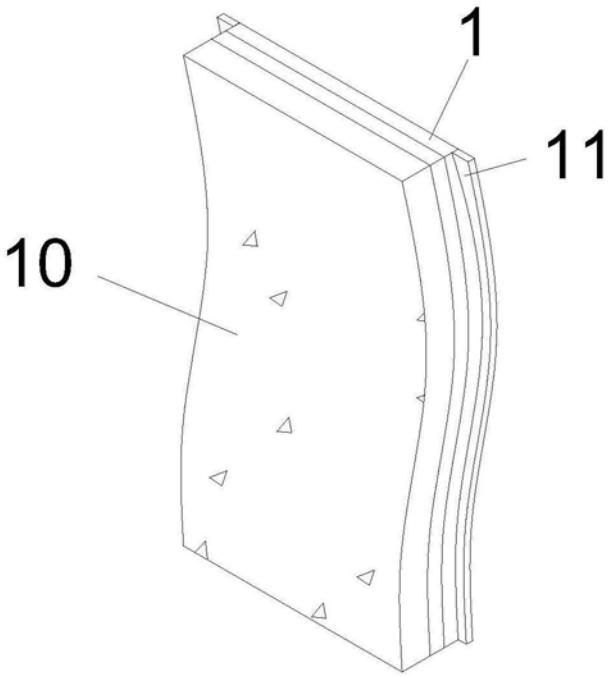

图3