(19)中华人民共和国国家知识产权局

(12)实用新型专利

(10)授权公告号 CN 206939424 U
(45)授权公告日 2018.01.30

(21)申请号 201720179826.8

(22)申请日 2017.02.27

(73)专利权人 深圳市奥芯博电子科技有限公司
地址 518000 广东省深圳市宝安区西乡街道铁岗路桃花源科技创新园第一分园2号楼4层(办公场所)

(72)发明人 杜丽娟 李耀军 朱鹏惠 罗辉 陈阳 李光煌 陈志远

(51)Int.Cl.
B65D 51/30(2006.01)
B65D 81/26(2006.01)
B65D 81/20(2006.01)
B65D 41/04(2006.01)

权利要求书1页 说明书3页 附图2页

(54)实用新型名称

一种防潮抗氧化茶叶罐

(57)摘要

本实用新型提供一种防潮抗氧化茶叶罐，包括罐体、上罐盖、下罐盖，所述罐体和上罐盖内均设置有隔层，所述罐体中隔层将罐体分割成一个置物腔和两个用于放置防潮剂和抗氧化剂的腔体，所述腔体位于所述罐体的内侧环绕置物腔一周，以及位于所述罐体的底部；所述上罐盖中顶部设置空腔，用于放置抗氧化剂或者防潮剂，所述上罐盖外表面设置有一开孔，开孔上设置有相匹配的气塞；所述隔层靠近放置茶叶的一侧，设置有若干个通孔；所述罐体外侧设置有抽气孔，所述抽气孔上设置有抽气阀。将罐体和罐盖内设置置物腔和放置防潮剂和抗氧化剂的腔体，并且设置抽气孔，有效的起到除湿抗氧化的功效，有利于长时间保持茶叶的新鲜程度，延长保存时间。

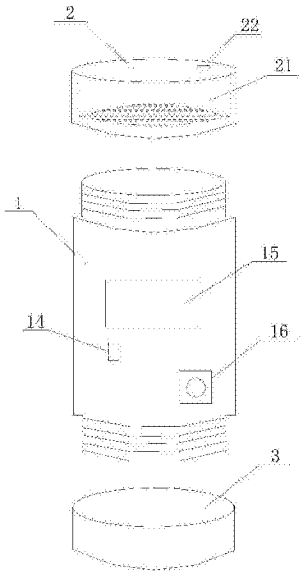

CN 206939424 U

1.一种防潮抗氧化茶叶罐，包括罐体、上罐盖、下罐盖，所述罐体和上罐盖内均设置有隔层，所述罐体中隔层将罐体分割成一个置物腔和两个用于放置防潮剂和抗氧化剂的腔体，所述腔体位于所述罐体的内侧环绕置物腔一周，以及位于所述罐体的底部；所述上罐盖中顶部设置腔体，其特征在于：所述置物腔中设置有湿度传感器，所述罐体外侧设置有显示屏。

2.根据权利要求1所述的一种防潮抗氧化茶叶罐，其特征在于：所述上罐盖外表面设置有一与所述上罐盖中腔体连通的开孔，所述开孔上设置有相匹配的气塞。

3.根据权利要求1所述的一种防潮抗氧化茶叶罐，其特征在于：所述隔层靠近放置茶叶的一侧，设置有若干个通孔；所述上罐盖中腔体靠近置物腔一侧设置有若干通孔。

4.根据权利要求1所述的一种防潮抗氧化茶叶罐，其特征在于：所述罐体外侧设置有与所述罐体连通的抽气孔，所述抽气孔上设置有抽气阀。

5.根据权利要求1所述的一种防潮抗氧化茶叶罐，其特征在于：所述上罐盖内设置有内螺纹，所述罐体上部设置有与所述上罐盖内内螺纹相匹配的外螺纹；所述下罐盖内设置有内螺纹，所述罐体下部设置有与所述下罐盖上设置的内螺纹相匹配的外螺纹。

6.根据权利要求1所述的一种防潮抗氧化茶叶罐，其特征在于：所述罐体中置物腔的开口方向与所述罐体中放置防潮剂和抗氧化剂的腔体的开口方向相反。

一种防潮抗氧化茶叶罐

技术领域

[0001] 本实用新型涉及茶叶存放器皿，具体涉及一种防潮抗氧化茶叶罐。

背景技术

[0002] 茶是中国的传统饮品，自古就有茶可健身、治疾之疗效，又富欣赏情趣，可陶冶情操。茶叶是一种干品，极易吸湿受潮而产生质变，它对水分、异味具有很强的吸附力，而香气又极易挥发。在茶叶的贮藏过程中，茶叶的成份会在外界各种因素，如水分、氧气、温度、光照、异味等的作用下，进行多种化学反应而使茶叶发生品质劣变。但是，现在的茶叶罐多为普通存储茶叶用，当空气中湿度变大，温度等环境变化时，不能满足茶叶防潮脱氧的储存条件。特别在我国南方地区，气候温暖湿润，在不进行防潮脱氧处理的环境下进行茶叶的存储，容易使得茶叶变质。

实用新型内容

[0003] 针对现有技术的不足，本实用新型提供一种防潮抗氧化茶叶罐，通过设置防潮剂、抗氧化剂、抽真空系统，使得茶叶处于一个干燥少氧的环境，在较长时间存放时，保持茶叶的新鲜。

[0004] 为解决上述问题，本实用新型提供一种防潮抗氧化茶叶罐，包括罐体、上罐盖、下罐盖，所述罐体和上罐盖内均设置有隔层，所述罐体中隔层将罐体分割成一个置物腔和两个用于放置防潮剂和抗氧化剂的腔体，所述腔体位于所述罐体的内侧环绕置物腔一周，以及位于所述罐体的底部；所述上罐盖中顶部设置腔体，用于放置抗氧化剂或者防潮剂，所述上罐盖中腔体靠近置物腔一侧设置有若干通孔；所述上罐盖外表面设置有一与放置防潮剂或者抗氧化剂腔体连通的开孔，所述开孔上设置有相匹配的气塞；所述隔层靠近放置茶叶的一侧，设置有若干个通孔。

[0005] 进一步的，所述置物腔中设置有湿度传感器，用于监测罐体中湿度的变化，将湿度数据显示在罐体外侧的显示屏上。

[0006] 进一步的，所述罐体外侧设置有与罐体连通的抽气孔，所述抽气孔上设置有抽气阀。

[0007] 进一步的，所述上罐盖内设置有内螺纹，所述罐体上部设置有与所述上罐盖内内螺纹相匹配的外螺纹；所述下罐盖内设置有内螺纹，所述罐体下部设置有与所述下罐盖上设置的内螺纹相匹配的外螺纹。

[0008] 进一步的，所述罐体中置物腔的开口向上，所述罐体中放置防潮剂和抗氧化剂的腔体的开口向下。

[0009] 本实用新型的有益效果在于：本实用新型提供一种防潮抗氧化茶叶罐，将罐体和罐盖内设置置物腔和放置防潮剂和抗氧化剂的腔体，并且设置抽气孔，有效的起到除湿抗氧化的功效，有利于长时间保持茶叶的新鲜程度，延长保存时间。

附图说明

[0010] 下面结合附图对本实用新型作进一步的说明。

[0011] 图1为本实用新型的结构示意图；

[0012] 图2为本实用新型中罐体的剖视图。

具体实施方式

[0013] 下面将结合本实用新型实施例中的附图，对本实用新型实施例中的技术方案进行清楚、完整地描述，显然，所描述的实施例仅仅是本实用新型一种实施例，而不是全部的实施例。

[0014] 本实用新型提供一种防潮抗氧化茶叶罐，如图1所示，所述茶叶罐包括罐体1、上罐盖2、下罐盖3，所述罐体1中设置有隔层，将所述罐体1分割成一个置物腔11和两个用于放置防潮剂和抗氧化剂的腔体12和13，所述腔体12设置在罐体1内侧，环绕置物腔11一周，所述腔体13位于所述罐体1的底部；所述上罐盖2的顶部设置有一腔体21，用于放置防潮剂或者抗氧化剂，所述上罐盖2的外表面设置有一与所述腔体21连通的开孔22，所述开孔22上设置有相匹配的气塞。所述开孔22将茶叶罐内部与外界大气相连，便于在茶叶罐内气压低于外界大气压，无法打开茶叶罐时，打开开孔22上的气塞，使得罐内外气压一致，利于打开所述茶叶罐；所述下罐盖3通过螺纹与罐体1连接，使得放置防潮剂和抗氧化剂的腔体12和13向下密闭，将取放茶叶的开口和更换防潮剂和抗氧化剂的出口分开设置，便于更换防潮剂和抗氧化剂。

[0015] 优选的，所述隔层靠近放置茶叶一侧，设置有若干个通孔，所述上罐盖2中腔体21靠近置物腔11的一侧设置有若干通孔，便于防潮剂和抗氧化剂吸收茶叶罐中的水分和氧气，延长茶叶的保存时间。

[0016] 优选的，所述置物腔中设置有湿度传感器14，检测所述茶叶罐中湿度的大小，并将所述湿度数据显示在茶叶罐外侧设置的显示屏上15，便于使用者清晰的了解茶叶的状态。

[0017] 优选的，所述茶叶罐的外侧设置有与所述罐体1连通的抽气孔16，所述抽气孔16中设置有抽气阀，在必要的情况下，利用抽气泵将茶叶罐中气体抽出，使得茶叶处于一定的真空状态，利于茶叶的保存。

[0018] 优选的，所述上罐盖2内设置有内螺纹，所述罐体1上设置有与所述上罐盖2中内螺纹相匹配的外螺纹；所述下罐盖3内设置有内螺纹，所述罐体1下部设置有与所述下罐盖3上设置的内螺纹相匹配的外螺纹。采有螺纹连接，使茶叶罐的开闭更加方便，且密封性较好。

[0019] 所述的腔体12、13和21中可分别放置防潮剂和抗氧化剂，所述防潮剂和抗氧化剂可根据需要定时的更换，所述防潮剂可以是但不仅限于硅胶、生石灰；所述抗氧化剂可以是但不仅限于还原铁粉。所述防潮剂和抗氧化剂吸收所述茶叶罐内的水分和氧气，延长茶叶的保存时间。

[0020] 综上，所述茶叶罐有效的解决了茶叶存储过程中防潮保鲜不便的问题，保证了防潮和保鲜效果的高效，防潮剂和抗氧化剂便于更换，同时增加抽气孔的设置，更好的控制茶叶存储环境中的干燥和低氧。

[0021] 以上所述仅是本发明的优选实施方式，应当指出：对于本技术领域的普通技术人

员来说，在不脱离本发明原理的前提下，还可以做出若干改进和润饰，这些改进和润饰也应视为本发明的保护范围。

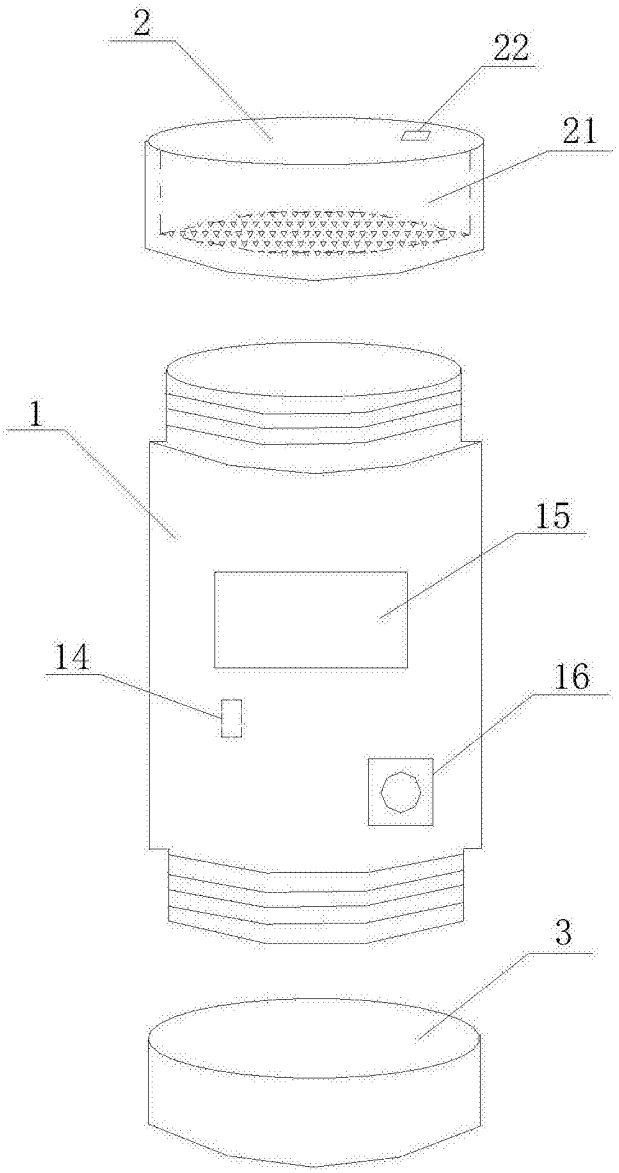

图1

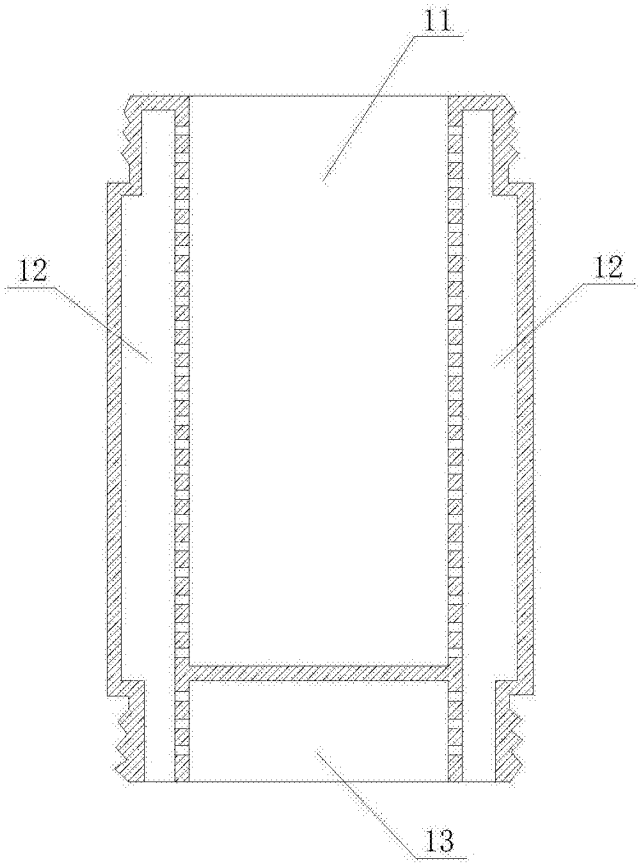

图2