RZECZPOSPOLITA POLSKA

Urząd Patentowy Rzeczypospolitej Polskiej

(12) **OPIS OCHRONNY WZORU PRZEMYSŁOWEGO**

(19) **PL** (11) **3165**

(51) Klasyfikacja: ***25-01***

(21) Numer zgłoszenia: **498**

(22) Data zgłoszenia: **20.12.2001**

(54) **Zestaw elementów okładzinowych**

(45) O udzieleniu prawa z rejestracji ogłoszono:
30.11.2003 WUP 11/2003

(73) Uprawniony z rejestracji wzoru przemysłowego:
Warzybok Tadeusz, Rzeszów, (PL)

(72) Twórca(y) wzoru przemysłowego:
Warzybok Tadeusz, Rzeszów, (PL)

PL 3165

Rp 3165
25-01

Zestaw elementów okładzinowych

Przedmiotem wzoru przemysłowego jest zestaw elementów okładzinowych ścian zewnętrznych budynku.

Nowa i oryginalna postać wzoru przemysłowego przejawia się w jego kształcie.

Przedmiot wzoru przemysłowego jest uwidoczniony na załączonym materiale ilustracyjnym, na którym fig. 1 przedstawia zestaw elementów okładzinowych w stanie zamontowanym w widoku z przodu, fig. 2 – ten sam zestaw w widoku z boku, fig. 3 – wieszak listwowy kształtek zestawu w widoku z przodu, fig. 4 – ten sam wieszak w widoku z góry, fig. 5 – ten sam wieszak w widoku z boku, fig. 6 – kształtkę zestawu w widoku perspektywicznym, fig. 7 – odmianę zestawu elementów okładzinowych w stanie zamontowanym w widoku z przodu, fig. 8 – tę samą odmianę zestawu w widoku z boku, fig. 9 – wieszak listwowy kształtek odmiany zestawu w widoku z przodu, fig. 10 – ten sam wieszak w widoku z góry, fig. 11 – ten sam wieszak w widoku z boku, a fig. 12 – kształtkę odmiany zestawu w widoku perspektywicznym.

Zestaw elementów okładzinowych uwidoczniony na załączonym materiale ilustracyjnym fig. 1-6 składa się z pionowo usytuowanych w stałych odstępach od siebie listwowych aluminiowych wieszaków oraz zawieszonych na nich kształtek z barwionego betonu, przy czym wieszaki te mają otwory pod dyble mocujące je do ściany murowanej budynku.

Listwowy wieszak aluminiowy w widoku z góry ma kształt ceownika z zagiętymi pod kątem prostym jego ramionami, zaopatrzonymi w otwory usytuowane w stałej odległości od siebie, przy czym z dna wieszaka wystają zaczepy usytuowane względem niego pod kątem ostrym „α" wynoszącym 25^0-50^0 oraz w stałej odległości od siebie jak uwidoczniono na załączonym materiale ilustracyjnym fig. 3-5.

Z kolei kształtka zestawu wykonana z barwionego betonu ma kształt płytki prostokątnej posiadającej w przekroju poprzecznym zarys określony

prostokątem mającym w górnej części ściany przedniej trapezowe wyjęcie podłużne, w dolnej części ściany tylnej kwadratowe wyjęcie podłużne, natomiast w środkowej części ściany tylnej ma podłużny kanałek z dnem półkolistym, którego ścianki boczne usytuowane są w stosunku do ściany tylnej pod kątem rozwartym „β" wynoszącym 110-160^0, jak uwidoczniono na załączonym materiale ilustracyjnym fig. 6.

Odmiana zestawu elementów okładzinowych uwidocznionego na załączonym materiale ilustracyjnym fig. 7-12 składa się z pionowo usytuowanych w stałych odległościach od siebie listwowych aluminiowych wieszaków oraz zawieszonych na nich kształtek z barwionego betonu, przy czym wieszaki te mają otwory pod dyble mocujące je do ściany murowanej budynku.

Odmiana listwowego wieszaka aluminiowego w widoku z góry ma kształt ceownika, na którego bocznych ścianach wykonane są wyjęcia o kształcie równoległoboków otwartych usytuowanych naprzeciw siebie w stałych odstępach od siebie, których skośne boki usytuowane są pod kątem ostrym „γ" wynoszącym 40-60^0 w stosunku do powierzchni dna ceownika, a w jego dnie znajdują się otwory kołowe, jak uwidoczniono na załączonym materiale ilustracyjnym fig. 9-11.

Z kolei odmiana kształtki zestawu wykonanej z barwionego betonu ma kształt płytki prostokątnej posiadającej w przekroju poprzecznym zarys określony prostokątem mającym w górnej części ściany przedniej trapezowe wyjęcie podłużne, w dolnej części ściany tylnej kwadratowe wyjęcie podłużne, natomiast w środkowej części ściany tylnej ma występ podłużny w kształcie równoległoboku, którego dłuższe boki usytuowane są pod kątem ostrym „δ" wynoszącym 30-50^0.

Cechy istotne wzoru przemysłowego

Zestaw elementów okładzinowych ścian zewnętrznych budynku złożony z wieszaków listwowych i kształtek zawieszonych na tych wieszakach, przedstawiony na załączonym materiale ilustracyjnym fig. 1-12, charakteryzuje się tym, że:

- składa się z pionowo usytuowanych w stałych odstępach od siebie listwowych aluminiowych wieszaków oraz zawieszonych na nich kształtek z barwionego betonu, przy czym wieszaki te mają otwory pod dyble mocujące je do ściany murowanej budynku.
- listwowy wieszak aluminiowy w widoku z góry ma kształt ceownika z zagiętymi pod kątem prostym jego ramionami zaopatrzonymi w otwory pod dyble mocując usytuowane w stałej odległości od siebie, przy

czym z dna wieszaka wystają zaczepy usytuowane względem niego pod kątem ostrym „α" i w stałej odległości od siebie, jak pokazano na załączonym materiale ilustracyjnym fig. 2-5.

- kształtka zestawu wykonana z barwionego betonu ma kształt płytki prostokątnej posiadającej w górnej części ściany przedniej trapezowe wyjęcie podłużne, w dolnej części ściany tylnej prostokątne wyjęcie podłużne, natomiast w środkowej części ściany tylnej ma podłużny kanałek z dnem półkolistym, którego ścianki boczne usytuowane są w stosunku do ściany tylnej pod kątem rozwartym „β", jak uwidoczniono na załączonym materiale ilustracyjnym fig. 6.
- odmiana listwowego wieszaka aluminiowego w widoku z góry ma kształt ceownika, na którego bocznych ścianach wykonane są wyjęcia w kształcie równoległoboków otwartych usytuowanych naprzeciw siebie oraz w stałych odstępach od siebie, których skośne boki usytuowane są pod kątem ostrym „γ" w stosunku do dna ceownika zaopatrzonego w otwory kołowe pod dyble mocujące, jak uwidoczniono na załączonym materiale ilustracyjnym fig. 9-11.
- odmiana kształtki zestawu wykonanej z barwionego betonu ma kształt płytki prostokątnej posiadającej w przekroju poprzecznym zarys określony prostokątem, mającym w górnej części ściany przedniej trapezowe wyjęcie podłużne, w dolnej części kwadratowe wyjęcie podłużne, natomiast w środkowej części ściany tylnej ma występ podłużny w kształcie równoległoboku, którego dłuższe boki usytuowane są pod kątem ostrym „δ" w stosunku do jego ściany tylnej, jak uwidoczniono na załączonym materiale ilustracyjnym fig. 12.

Zgłaszający:

Tadeusz Warzybok

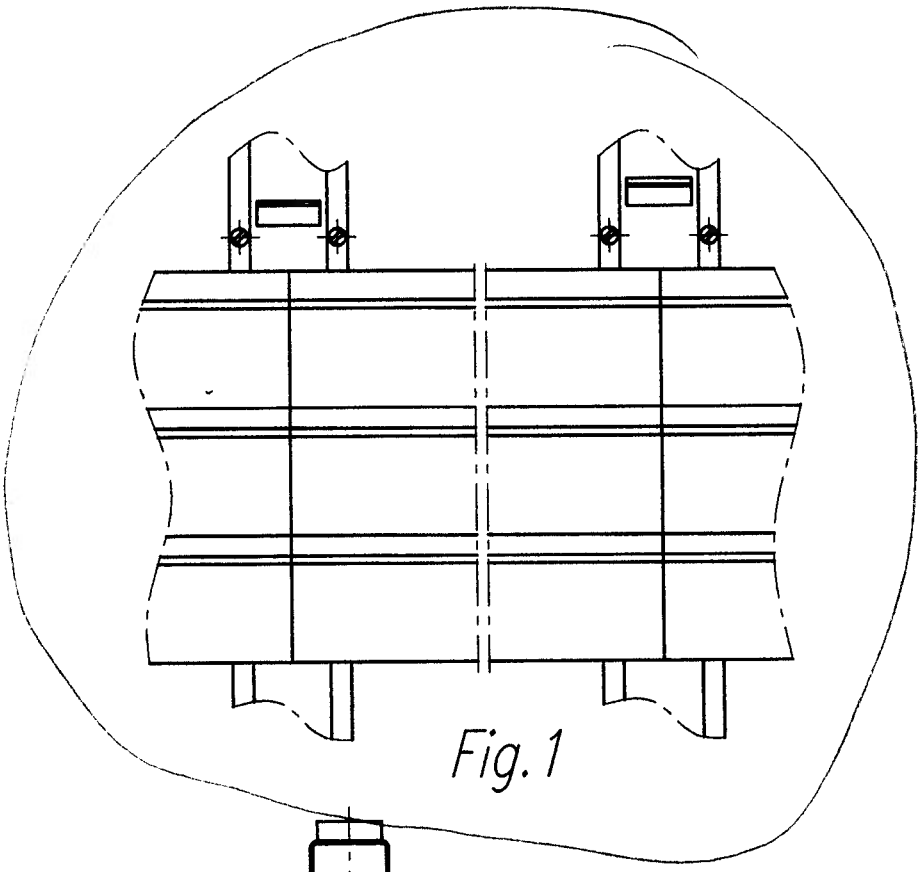

Fig. 1

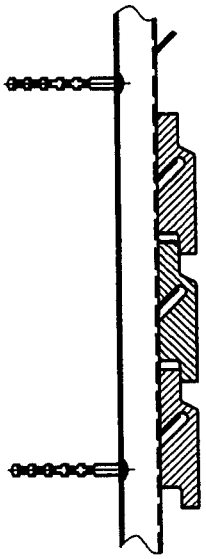

Fig. 2

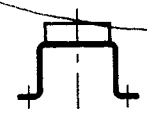

Fig. 4

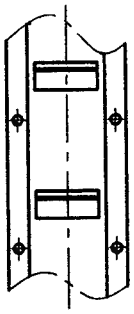

Fig. 3

Fig. 5

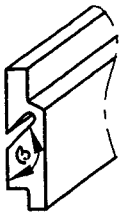

Fig. 6

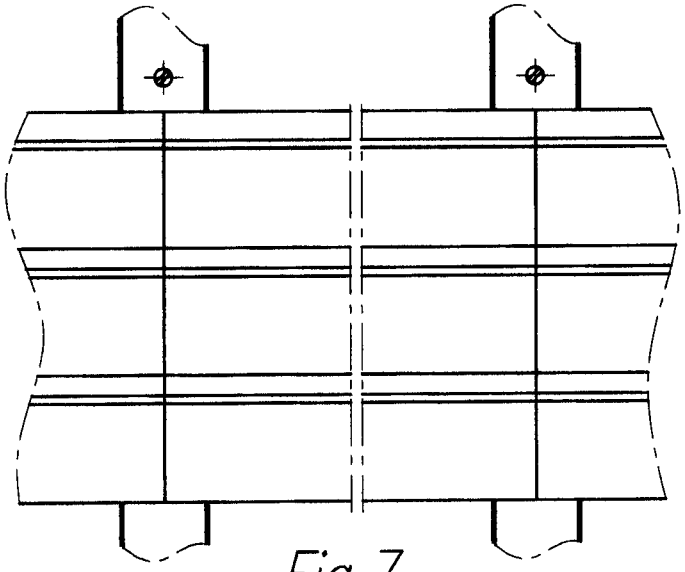

Fig.7

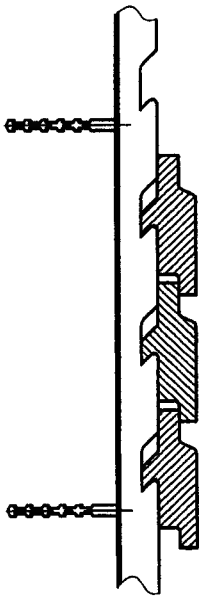

Fig.8

Fig.10

Fig.9

Fig.11

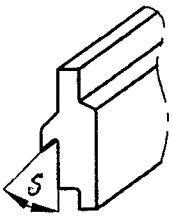

Fig.12