(19)中华人民共和国国家知识产权局

(12)实用新型专利

(10)授权公告号 CN 212439348 U
(45)授权公告日 2021.02.02

(21)申请号 201922138028.2

(22)申请日 2019.12.03

(73)专利权人 中国人民解放军联勤保障部队第九八〇医院
地址 050082 河北省石家庄市桥西区中山西路398号

(72)发明人 魏强 其他发明人请求不公开姓名

(74)专利代理机构 昆明合众智信知识产权事务所 53113
代理人 叶春娜

(51)Int.Cl.
A61H 33/06(2006.01)
A61M 37/00(2006.01)

权利要求书1页 说明书3页 附图2页

(54)实用新型名称

一种肝胆外科辅助康复装置

(57)摘要

本实用新型公开一种肝胆外科辅助康复装置，包括箱体和箱盖，箱体顶端开设有孔洞，箱体右端设有箱盖，箱盖前端表面设有卡扣，箱盖上方右侧设有手机支架，通过将手机放在手机支架上，可以让患者在治疗的过程中看会视频，消除患者在治疗过程中的枯燥乏味，箱体底端均设有万向轮，箱体前端表面设有控制面板，控制面板前端表面上方设有显示器，显示器下方左侧设有按键开关，按键开关右侧设有控制器，控制器右侧设有温度传感器，按键开关下方设有定时器，定时器右侧设有按钮a，按钮a右侧设有按钮b，箱体内部右端设有加热板，加热板左端设有中药舱；本实用新型具备了操作简单、令患者放松、便于移动的优点。

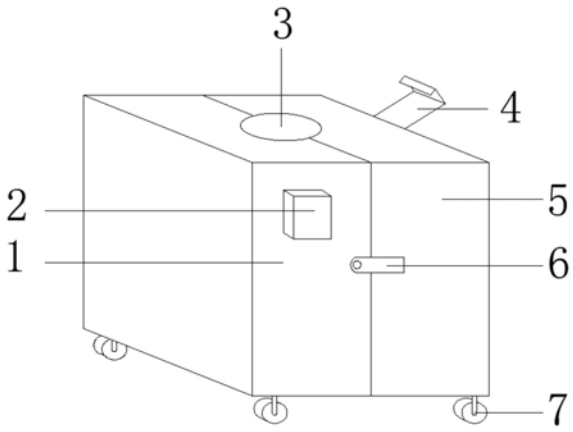

CN 212439348 U

1.一种肝胆外科辅助康复装置,其特征在于:包括箱体(1)和箱盖(5),所述箱体(1)顶端开设有孔洞(3),所述箱体(1)右端设有箱盖(5),所述箱盖(5)通过合页固定在箱体(1)上,所述箱盖(5)前端表面设有卡扣(6),所述卡扣(6)通过螺丝固定在箱盖(5)上,所述箱盖(5)上方右侧设有手机支架(4),所述手机支架(4)通过螺丝固定在箱盖(5)上,所述箱体(1)底端均设有万向轮(7),所述万向轮(7)通过螺丝固定在箱体(1)上,所述箱体(1)前端表面设有控制面板(2),所述控制面板(2)前端表面上方设有显示器(12),所述显示器(12)通过螺丝固定在控制面板(2)上,所述显示器(12)下方左侧设有按键开关(13),所述按键开关(13)通过螺丝固定在控制面板(2)上,所述按键开关(13)右侧设有控制器(14),所述控制器(14)通过螺丝固定在控制面板(2)上,所述控制器(14)右侧设有温度传感器(15),所述温度传感器(15)通过螺丝固定在控制面板(2)上,所述按键开关(13)下方设有定时器(16),所述定时器(16)通过螺丝固定在控制面板(2)上,所述定时器(16)右侧设有按钮a(17),所述按钮a(17)通过螺丝固定在控制面板(2)上,所述按钮a(17)右侧设有按钮b(18),所述按钮b(18)通过螺丝固定在控制面板(2)上,所述箱体(1)内部右端设有加热板(8),所述加热板(8)通过螺丝固定在箱体(1)内,所述加热板(8)左端设有中药舱(9),所述中药舱(9)通过螺丝固定在加热板(8)上,所述箱体(1)内部中间设有板凳靠垫(10),所述板凳靠垫(10)通过螺丝固定在箱体(1)内,所述板凳靠垫(10)下方设有板凳(11),所述板凳(11)通过螺丝固定在箱体(1)内。

2.根据权利要求1所述的一种肝胆外科辅助康复装置,其特征在于:所述手机支架(4)上设有防滑橡胶层。

3.根据权利要求1所述的一种肝胆外科辅助康复装置,其特征在于:所述箱体(1)内左右两端均设有加热板(8)和中药舱(9),呈镜像对称结构。

4.根据权利要求1所述的一种肝胆外科辅助康复装置,其特征在于:所述孔洞(3)四周均设有橡胶圈。

5.根据权利要求1所述的一种肝胆外科辅助康复装置,其特征在于:所述板凳靠垫(10)为可拆卸海绵。

6.根据权利要求1所述的一种肝胆外科辅助康复装置,其特征在于:所述控制器(14)型号为:STM32,所述定时器(16)型号为:DH48S-S、所述温度传感器(15)型号为:DS18B20。

7.根据权利要求1所述的一种肝胆外科辅助康复装置,其特征在于:电源线通过线缆分别连接按键开关(13)、控制器(14)、定时器(16)、温度传感器(15)、按钮a(17)、按钮b(18),所述控制器(14)通过线缆分别连接按键开关(13)、定时器(16)、温度传感器(15)、按钮a(17)、按钮b(18)。

一种肝胆外科辅助康复装置

技术领域

[0001] 本实用新型涉及外科康复技术领域，具体为一种肝胆外科辅助康复装置。

背景技术

[0002] 随着社会的进步和经济的发展，中药熏蒸对于肝胆外科术后恢复以及调理都有着十分重要的辅助作用，通过热效应的物理刺激作用，皮肤可以在热效应的刺激下，疏通腠理，舒经活络，放松肌肉，消除疲劳，毛细血管扩张，行气活血，促进血液循环和淋巴循环，改善周围组织的营养状况，同时排废排毒，使得机体气血畅通，代谢平衡，改善亚健康，热效应温通解凝，能促进血瘀和水肿的消散；

[0003] 目前的热疗熏蒸主要通过各种热疗仪对患者进行熏蒸，成本高昂且容易让患者产生紧张情绪，而随着热疗床的出现使热疗熏蒸更加的简单方便，但目前的热疗形式单一，分为坐式和卧式两种，使用者要么坐着要么躺着，在坐着或躺着的接受药熏的过程中自己一个人会很无聊，同时装置本体不方便移动，所以需要一种肝胆外科辅助康复装置。

发明内容

[0004] 本实用新型的目的在于提供一种肝胆外科辅助康复装置，具备了操作简单、令患者放松、便于移动的优点，解决了现有技术的问题。

[0005] 为实现上述目的，本实用新型提供如下技术方案：一种肝胆外科辅助康复装置，包括箱体和箱盖，所述箱体顶端开设有孔洞，所述箱体右端设有箱盖，所述箱盖通过合页固定在箱体上，所述箱盖前端表面设有卡扣，所述卡扣通过螺丝固定在箱盖上，所述箱盖上方右侧设有手机支架，所述手机支架通过螺丝固定在箱盖上，所述箱体底端均设有万向轮，所述万向轮通过螺丝固定在箱体上，所述箱体前端表面设有控制面板，所述控制面板前端表面上方设有显示器，所述显示器通过螺丝固定在控制面板上，所述显示器下方左侧设有按键开关，所述按键开关通过螺丝固定在控制面板上，所述按键开关右侧设有控制器，所述控制器通过螺丝固定在控制面板上，所述控制器右侧设有温度传感器，所述温度传感器通过螺丝固定在控制面板上，所述按键开关下方设有定时器，所述定时器通过螺丝固定在控制面板上，所述定时器右侧设有按钮a，所述按钮a通过螺丝固定在控制面板上，所述按钮a右侧设有按钮b，所述按钮b通过螺丝固定在控制面板上，所述箱体内部右端设有加热板，所述加热板通过螺丝固定在箱体内，所述加热板左端设有中药舱，所述中药舱通过螺丝固定在加热板上，所述箱体内部中间设有板凳靠垫，所述板凳靠垫通过螺丝固定在箱体内，所述板凳靠垫下方设有板凳，所述板凳通过螺丝固定在箱体内。

[0006] 优选的，所述手机支架上设有防滑橡胶层。

[0007] 优选的，所述箱体内左右两端均设有加热板和中药舱，呈镜像对称结构。

[0008] 优选的，所述孔洞四周均设有橡胶圈。

[0009] 优选的，所述板凳靠垫为可拆卸海绵。

[0010] 优选的，所述控制器型号为：STM32，所述定时器型号为：DH48S-S、所述温度传感器

型号为:DS18B20。

[0011] 优选的,所述电源线通过线缆分别连接按键开关、控制器、定时器、温度传感器、按钮a、按钮b,所述控制器通过线缆分别连接按键开关、定时器、温度传感器、按钮a、按钮b。

[0012] 与现有技术相比,本实用新型的有益效果如下:

[0013] 1.本实用新型一种肝胆外科辅助康复装置通过孔洞四周的橡胶圈可以防止划伤患者,通过卡扣可以将箱盖固定在箱体上,通过万向轮可以使设备便于移动,通过将手机放在手机支架上,可以让患者在治疗的过程中看会视频,消除患者在治疗过程中的枯燥乏味;

[0014] 2.本实用新型一种肝胆外科辅助康复装置通过加热板可以加热中药舱内的中药,达到药蒸的疗效,通过板凳靠垫的可拆卸,可以在患者进行完药蒸后方便清理,通过板凳可以方便患者休息;

[0015] 3.本实用新型一种肝胆外科辅助康复装置通过显示器可以显示箱体内的温度,通过定时器可以对加热板进行定时操作,通过按钮a和按钮b可以设定加热板的加热温度。

附图说明

[0016] 图1为本实用新型一种肝胆外科辅助康复装置的整体结构示意图;

[0017] 图2为本实用新型一种肝胆外科辅助康复装置的箱体内部示意图;

[0018] 图3为本实用新型一种肝胆外科辅助康复装置的控制面板示意图。

[0019] 图中标注说明:1箱体、2控制面板、3孔洞、4手机支架、5箱盖、6卡扣、7万向轮、8加热板、9中药舱、10板凳靠垫、11板凳、12显示器、13按键开关、14控制器、15温度传感器、16定时器、17按钮a、18按钮b。

具体实施方式

[0020] 下面将结合本实用新型实施例中的附图,对本实用新型实施例中的技术方案进行清楚、完整地描述,显然,所描述的实施例仅仅是本实用新型一部分实施例,而不是全部的实施例,基于本实用新型中的实施例,本领域普通技术人员在没有做出创造性劳动前提下所获得的所有其他实施例,都属于本实用新型保护的范围。

[0021] 在本实用新型的描述中,需要理解的是,术语“上”、“下”、“前”、“后”、“左”、“右”、“顶”、“底”、“内”、“外”等指示的方位或位置关系为基于附图所示的方位或位置关系,仅是为了便于描述本实用新型和简化描述,而不是指示或暗示所指的装置或元件必须具有特定的方位、以特定的方位构造和操作,因此不能理解为对本实用新型的限制。

[0022] 实施例1:

[0023] 请参阅图1,一种肝胆外科辅助康复装置,箱体1和箱盖5,箱体1顶端开设有孔洞3,孔洞3四周均设有橡胶圈,箱盖5前端表面设有卡扣6,卡扣6通过螺丝固定在箱盖5上,箱盖5上方右侧设有手机支架4,手机支架4上设有防滑橡胶层,手机支架4通过螺丝固定在箱盖5上,箱体1底端均设有万向轮7,万向轮7通过螺丝固定在箱体1上,箱体1右端设有箱盖5,箱盖5通过合页固定在箱体1上,通过孔洞3四周的橡胶圈可以防止划伤患者,通过卡扣6可以将箱盖5固定在箱体1上,通过万向轮7可以使设备便于移动,通过将手机放在手机支架4上,可以让患者在治疗的过程中看会视频,消除患者在治疗过程中的枯燥乏味;

[0024] 实施例2:

[0025] 请参阅图1、2，一种肝胆外科辅助康复装置，箱体1内部右端设有加热板8，加热板8通过螺丝固定在箱体1内，加热板8左端设有中药舱9，中药舱9通过螺丝固定在加热板8上，箱体1内左右两端均设有加热板8和中药舱9，呈镜像对称结构，箱体1内部中间设有板凳靠垫10，板凳靠垫10为可拆卸海绵，板凳靠垫10通过螺丝固定在箱体1内，板凳靠垫10下方设有板凳11，板凳11通过螺丝固定在箱体1内，通过加热板8可以加热中药舱9内的中药，达到药蒸的疗效，通过板凳靠垫10的可拆卸，可以在患者进行完药蒸后方便清理，通过板凳11可以方便患者休息；

[0026] 实施例3：

[0027] 请参阅图1、3，一种肝胆外科辅助康复装置，箱体1前端表面设有控制面板2，控制面板2前端表面上方设有显示器12，显示器12通过螺丝固定在控制面板2上，控制器14右侧设有温度传感器15，温度传感器15通过螺丝固定在控制面板2上，按键开关13下方设有定时器16，定时器16通过螺丝固定在控制面板2上，定时器16右侧设有按钮a17，按钮a17通过螺丝固定在控制面板2上，按钮a17右侧设有按钮b18，按钮b18通过螺丝固定在控制

[0028] 面板2上，通过显示器12可以显示箱体1内的温度，通过定时器16可以对加热板进行定时操作，通过按钮a17和按钮b18可以设定加热板的加热温度。

[0029] 工作原理：一种肝胆外科辅助康复装置，通过万向轮7将装置推到工作地点，打开卡扣6，再打开箱盖5，患者做到箱体1内的板凳11上，通过板凳11可以方便患者休息，通过板凳靠垫10的可拆卸海绵材质，可以在患者进行完药蒸后方便清理，同时增加舒适性，再合上箱盖5，扣上卡扣6，通过孔洞3四周的橡胶圈可以防止划伤患者，通过卡扣6可以将箱盖5固定在箱体1上，将手机放在手机支架4上，可以让患者在治疗的过程中看会视频，消除患者在治疗过程中的枯燥乏味，电源线通过线缆连接电源盒，按下按键开关13，设备通电启动，通过按钮a17和按钮b18可以设定加热板8的加热温度，控制器14控制加热板达到设定的温度后，停止加热，通过显示器12可以显示箱体1内的温度，加热板8可以加热中药舱9内的中药，达到药蒸的疗效，利用定时器16可以对加热板8进行定时操作，在达到设定的时间后，控制器14控制加热板8停止工作，在关闭设备时，再次按下按键开关13即可。

[0030] 以上显示和描述了本实用新型的基本原理和主要特征和本实用新型的优点，对于本领域技术人员而言，显然本实用新型不限于上述示范性实施例的细节，而且在不背离本实用新型的精神或基本特征的情况下，能够以其他的具体形式实现本实用新型；因此，无论从哪一点来看，均应将实施例看作是示范性的，而且是非限制性的，本实用新型的范围由所附权利要求而不是上述说明限定，因此旨在将落在权利要求的等同要件的含义和范围内的所有变化囊括在本实用新型内，不应将权利要求中的任何附图标记视为限制所涉及的权利要求。

[0031] 此外，应当理解，虽然本说明书按照实施方式加以描述，但并非每个实施方式仅包含一个独立的技术方案，说明书的这种叙述方式仅仅是为清楚起见，本领域技术人员应当将说明书作为一个整体，各实施例中的技术方案也可以经适当组合，形成本领域技术人员可以理解的其他实施方式。

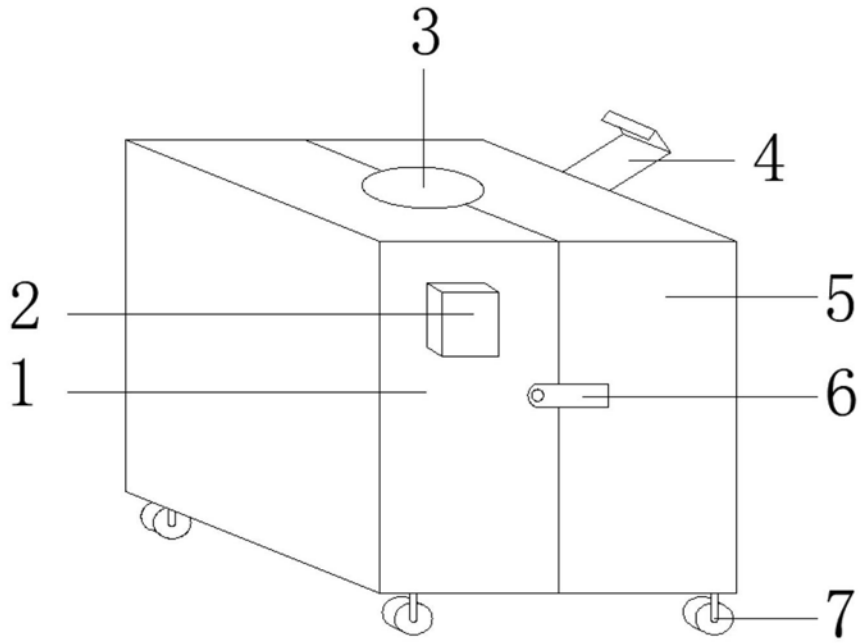

图1

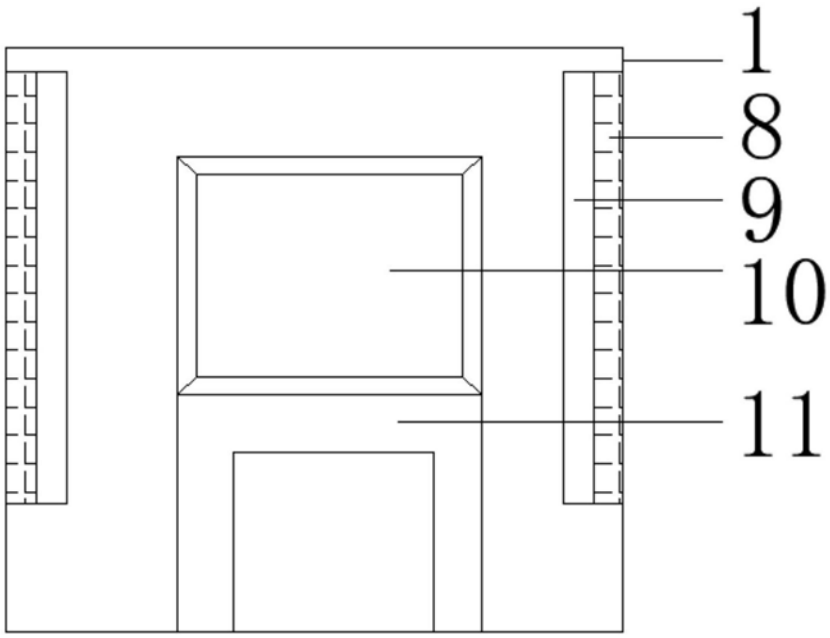

图2

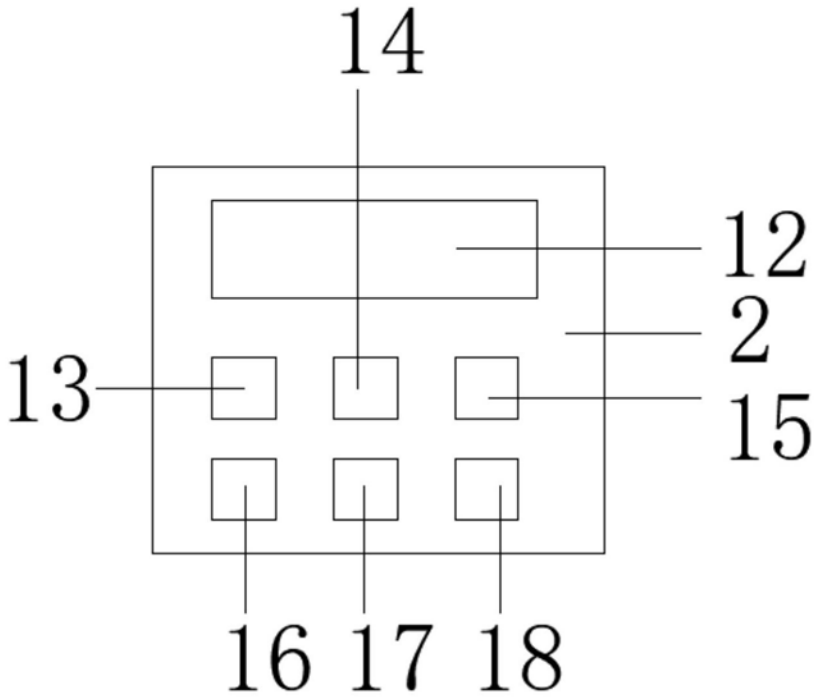

图3