(19)中华人民共和国国家知识产权局

(12)实用新型专利

(10)授权公告号 CN 209827703 U
(45)授权公告日 2019.12.24

(21)申请号 201920336424.3

(22)申请日 2019.03.15

(73)专利权人 郑州儿童医院
地址 450000 河南省郑州市郑东新区龙湖外环东路33号

(72)发明人 张现伟 朱莹莹 张飞

(74)专利代理机构 北京权智天下知识产权代理事务所(普通合伙) 11638
代理人 王新爱

(51)Int.Cl.
A61M 1/00(2006.01)
A61M 25/00(2006.01)

权利要求书1页 说明书2页 附图3页

(54)实用新型名称

腹盆腔防渗漏引流管

(57)摘要

腹盆腔防渗漏引流管,有效的解决了腹盆腔渗出液易引起伤口周围皮肤感染、及污染被褥的问题;包括内部中空的收集管,收集管上端设有粘贴垫,粘贴垫上开设有通孔,收集管下端连接有套管,套管内设有密封圈,密封圈内部为上端小且下端大的锥形结构,密封圈内部上端设有开口远离收集管的单向阀,套管内设有可拆装的管插头,管插头下端经导流管与引流瓶连接在一起;此结构简单,操作方便,构思新颖,实用性强。

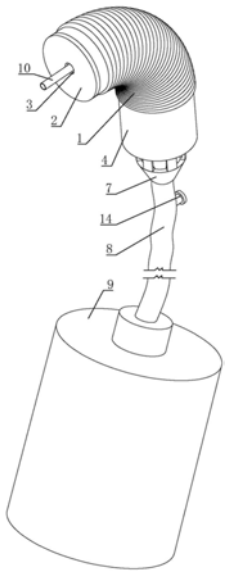

CN 209827703 U

1.腹盆腔防渗漏引流管,包括内部中空的收集管(1),其特征在于,收集管(1)上端设有粘贴垫(2),粘贴垫(2)上开设有通孔(3),收集管(1)下端连接有套管(4),套管(4)内设有密封圈(5),密封圈(5)内部为上端小且下端大的锥形结构,密封圈(5)内部上端设有开口远离收集管(1)的单向阀(6),套管(4)内设有可拆装的管插头(7),管插头(7)下端经导流管(8)与引流瓶(9)连接在一起。

2.根据权利要求1所述的腹盆腔防渗漏引流管,其特征在于,所述的收集管(1)为医用波纹管。

3.根据权利要求1所述的腹盆腔防渗漏引流管,其特征在于,所述的收集管(1)内设有上端贯穿通孔(3)的引流管(10),通孔(3)的内径略大于引流管(10)的外径。

4.根据权利要求1所述的腹盆腔防渗漏引流管,其特征在于,所述的套管(4)内部同轴开设有位于其下侧的环形槽(11)。

5.根据权利要求1所述的腹盆腔防渗漏引流管,其特征在于,所述的管插头(7)上部为上端小且下端大的锥形结构,管接头外缘面上设有多个沿其圆周方向均布且位于锥形结构下方的弹性板(12),弹性板(12)沿管插头(7)的轴线方向设置,多个弹性板(12)组成的外径大于管插头(7)的外径,每个弹性板(12)上端均设有可插入环形槽(11)内的钩头(13)。

6.根据权利要求1所述的腹盆腔防渗漏引流管,其特征在于,所述的导流管(8)上设有开关阀(14)。

腹盆腔防渗漏引流管

技术领域

[0001] 本实用新型涉及腹盆腔引流技术领域，特别是一种腹盆腔防渗漏引流管。

背景技术

[0002] 日常临床工作中对于渗出量大且时间长的患者，对应常规引流管放置时间会延长，部分患者出现引流管周围渗出的现象，即伤口处易出现渗液，导致引流管周围敷料易渗湿，引起病人衣物及被褥渗湿污染，引流管周围皮肤感染、糜烂，增加换药次数，术后早期频繁的换药，儿童患者因换药时哭闹会引起切口裂开及腹壁切口疝的形成。

实用新型内容

[0003] 针对上述情况，为克服现有技术之缺陷，本实用新型之目的就是提供一种腹盆腔防渗漏引流管，有效的解决了腹盆腔渗出液易引起伤口周围皮肤感染、及污染被褥的问题。

[0004] 其解决的技术方案是，本实用新型包括内部中空的收集管，收集管上端设有粘贴垫，粘贴垫上开设有通孔，收集管下端连接有套管，套管内设有密封圈，密封圈内部为上端小且下端大的锥形结构，密封圈内部上端设有开口远离收集管的单向阀，套管内设有可拆装的管插头，管插头下端经导流管与引流瓶连接在一起。

[0005] 与现有技术相比，本实用新型的有益效果是：设置将引流管的端部插入收集管内，且在收集管上端设置粘贴垫，使得渗液及积液可进入收集管内，提高病人的舒适度、最大限度降低渗出液导致的并发症，减少换药次数，减少了对患者造成的不良刺激，且防止渗液污染被褥，减轻了医护人员的工作量，也为患者的顺利恢复创造了有利条件，设置可快速拆装的管插头与套管，节省护理时间，此结构简单，操作方便，构思新颖，实用性强。

附图说明

[0006] 图1是本实用新型的轴测剖切主视图。

[0007] 图2是本实用新型图1中A的放大图。

[0008] 图3是本实用新型中管插头的立体图。

[0009] 图4是本实用新型的立体图。

具体实施方式

[0010] 以下结合附图对本实用新型的具体实施方式作进一步详细说明。

[0011] 由图1至图4给出，包括内部中空的收集管1，收集管1上端设有粘贴垫2，粘贴垫2上开设有通孔3，收集管1下端连接有套管4，套管4内设有密封圈5，密封圈5内部为上端小且下端大的锥形结构，密封圈5内部上端设有开口远离收集管1的单向阀6，套管4内设有可拆装的管插头7，管插头7下端经导流管8与引流瓶9连接在一起。

[0012] 为了使患者使用更方便，且不至于使收集管1产生弯折或扭曲，所述的收集管1为医用波纹管。

[0013] 为了达到更好的使用效果，所述的收集管1内设有上端贯穿通孔3的引流管10，通孔3的内径略大于引流管10的外径。

[0014] 所述的套管4内部同轴开设有位于其下侧的环形槽11。

[0015] 为了防止管插头7与套管4出现意外脱离，所述的管插头7上部为上端小且下端大的锥形结构，管接头外缘面上设有多个沿其圆周方向均布且位于锥形结构下方的弹性板12，弹性板12沿管插头7的轴线方向设置，多个弹性板12组成的外径大于管插头7的外径，每个弹性板12上端均设有可插入环形槽11内的钩头13。

[0016] 为了方便根据患者的需要进行引流，所述的导流管8上设有开关阀14。

[0017] 本实用新型在使用时，引流管10的上端位于患者体内，将引流管10的下端通过通孔3插入收集管1内，再将粘贴垫2的上侧面粘贴在患者腹部的伤口周围，便将收集管1固定在患者腹部；

[0018] 攥紧管插头7上的多个弹性板12，使得多个弹性板12组成的外径变小，且略小于套管4的内径，此时，将管插头7上具有锥形结构的一端插入套管4内，当管插头7上的锥形结构与密封圈5上的锥形结构紧密接触配合时，弹性板12端部的钩头13在其弹力的作用下插入环形槽11内，便把管插头7固定在套管4内，即将导流管8与收集管1连接在一起；

[0019] 此时，患者伤口处的外渗液会通过通孔3流入收集管1内，避免了渗液污染被褥，且腹腔积液会通过引流管10进入收集管1内；当需要进行引流是，打开导流管8上的开关阀14，在引流瓶9的负压作用下将单向阀6打开，此时，收集管1内的渗液及积液经过管插头7、导流管8流入引流瓶9内；

[0020] 当收集管1内的积液及渗液引流完后，会通过引流管10对患者腹腔内的积液进行引流，引流完成后，关闭开关阀14即可停止引流。

[0021] 当需要将管插头7从套管4内拔出时，用手攥紧多个弹性板12，此时，多个钩头13脱离环形槽11，然后向远离收集管1的一端拔动管插头7，便使管插头7与套管4脱离，此结构使得管插头7与套管4连接快捷、方便，操作简单，设置钩头13与环形槽11配合，防止外力将管插头7从套管4内拉出，给医护人员的护理带来不便。

[0022] 本实用新型将引流管10的端部插入收集管1内，并将粘贴垫2的上端与患者腹部皮肤粘贴在一起，引流管10内的液体及伤口周围的渗液流至收集管1内，解决可渗湿、频繁换药对患者造成的不良刺激。

[0023] 本实用新型设置单向阀6，为的是防止导流管8内的引流液出现逆流的现象。

[0024] 与现有技术相比，本实用新型的有益效果是：设置将引流管的端部插入收集管内，且在收集管上端设置粘贴垫，使得渗液及积液可进入收集管内，提高病人的舒适度、最大限度降低渗出液导致的并发症，减少换药次数，减少了对患者造成的不良刺激，且防止渗液污染被褥，减轻了医护人员的工作量，也为患者的顺利恢复创造了有利条件，设置可快速拆装的管插头与套管，节省护理时间，此结构简单，操作方便，构思新颖，实用性强。

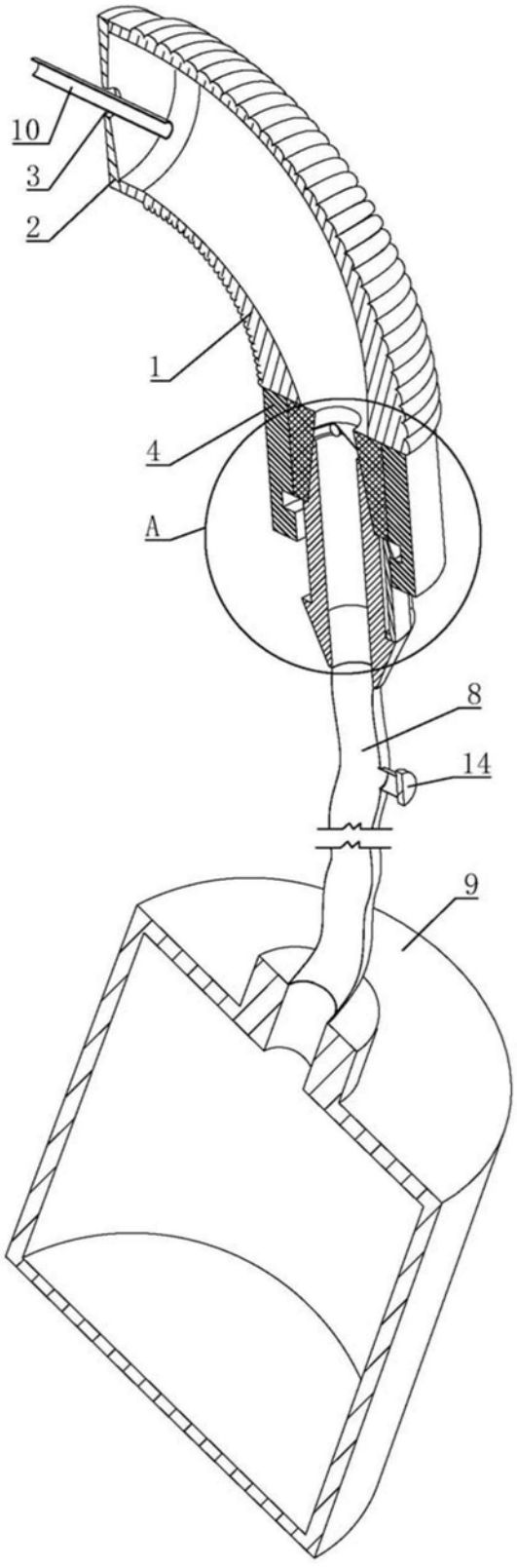

图1

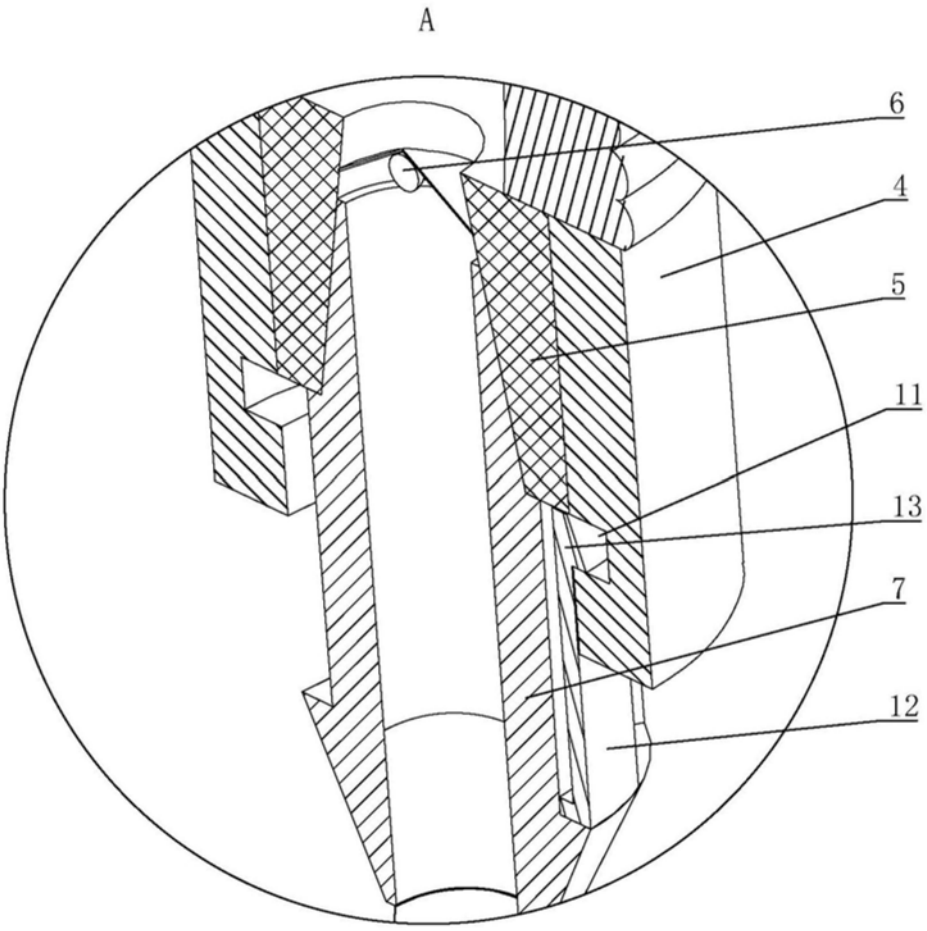

图2

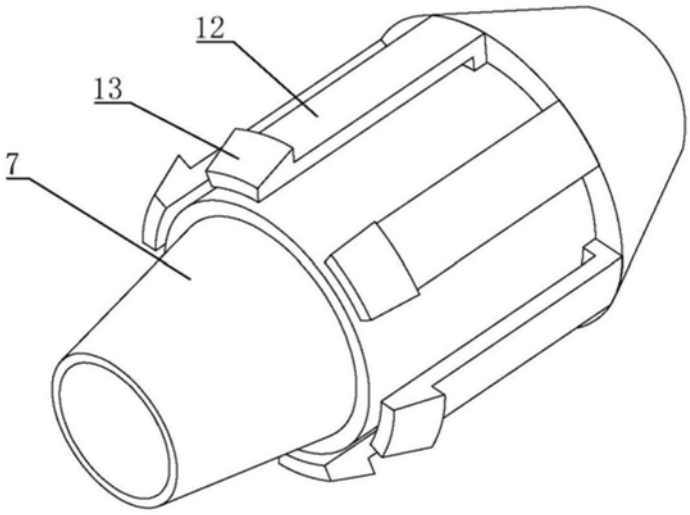

图3

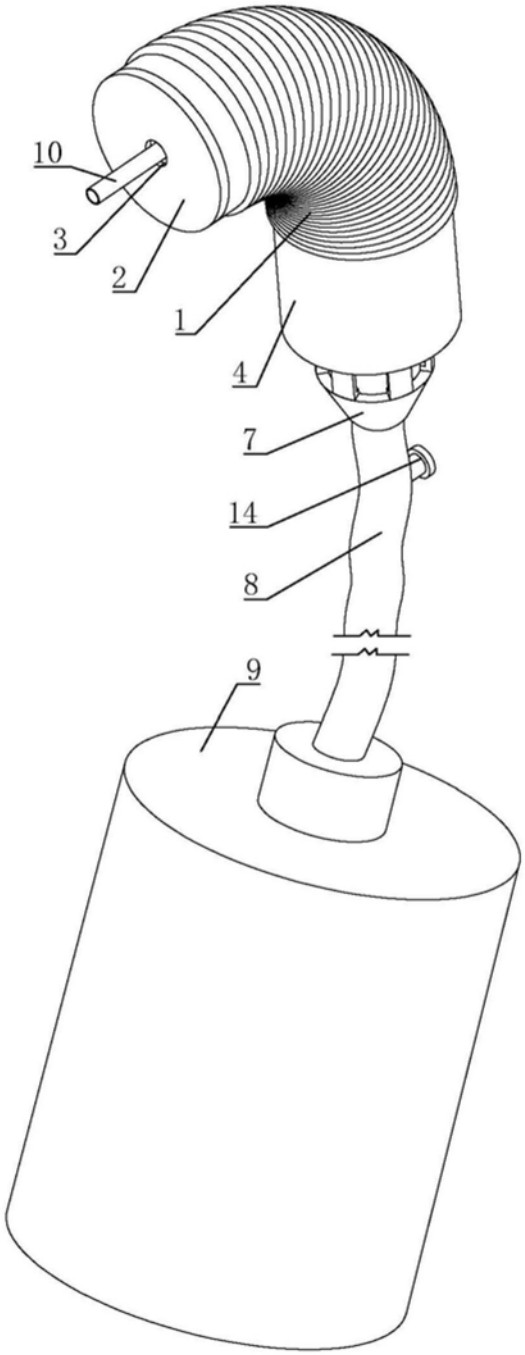

图4