[19] 中华人民共和国国家知识产权局

[51] Int. Cl.
F24C 3/00 (2006.01)
F24C 13/00 (2006.01)

[12] 实用新型专利说明书

专利号 ZL 200920302939.8

[45] 授权公告日 2010 年 2 月 3 日

[11] 授权公告号 CN 201396821Y

[22] 申请日 2009.5.8

[21] 申请号 200920302939.8

[73] 专利权人 李家春

地址 617000 四川省攀枝花市弄弄坪中路 124 号 1 单元 1 号

[72] 发明人 李家春

[74] 专利代理机构 成都虹桥专利事务所

代理人 刘世平

权利要求书 1 页 说明书 2 页 附图 2 页

[54] 实用新型名称

节能燃气灶

[57] 摘要

本实用新型公开了一种利用余热烧水的节能燃气灶，具有可提高燃气灶燃气利用效率的特点。 该节能燃气灶，包括灶壳体以及设置在灶壳体内的灶芯，在灶芯的周边布置有可用于储水的储水结构。通过在灶芯周边布置的储水结构，可将水储存于该储水结构内，当使用该燃气灶炒菜、做饭时，利用燃气燃烧的余热对储水结构内的水进行加热，从而有效提高燃气灶燃气的利用效率，该加热后的水可将用于淋浴、饮用等，尤其适合在家庭用燃气灶上推广使用。

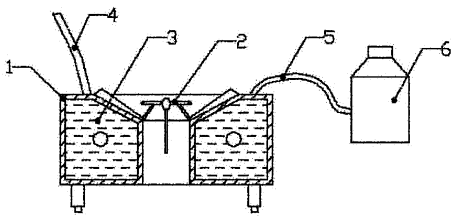

【权利要求1】节能燃气灶，包括灶壳体（1）以及设置在灶壳体（1）内的灶芯（2），其特征是：在灶芯（2）的周边布置有可用于储水的储水结构。

【权利要求2】如权利要求1所述的节能燃气灶，其特征是：储水结构为灶壳体（1）包围所形成的容腔（3）。

【权利要求3】如权利要求2所述的节能燃气灶，其特征是：在灶壳体（1）上设置有与容腔（3）相通的进水管（4）与出水管（5），出水管（5）另一端连接有保温桶（6）。

【权利要求4】如权利要求3所述的节能燃气灶，其特征是：所述进水管（4）与出水管（5）均采用钢管制作。

节能燃气灶

技术领域

本实用新型涉及一种燃气灶，尤其是涉及一种利用余热烧水的节能燃气灶。

背景技术

目前，众所周知家庭中使用的燃气灶一般都是用于做饭、炒菜用，其包括灶体以及位于灶体中部的灶芯。使用时，灶芯燃起的火苗将多做饭、炒菜用锅进行加热，但这只消耗掉热量的一部分，还有大部分的热量不能有效利用而散失；导致做饭、炒菜完成后，灶体发烫，还会影响燃气灶的使用寿命。

实用新型内容

本实用新型所要解决的技术问题是提供一种可提高燃气灶燃气利用效率的节能燃气灶。

本实用新型解决其技术问题所采用的技术方案是：节能燃气灶，包括灶壳体以及设置在灶壳体内的灶芯，其特征是：在灶芯的周边布置有可用于储水的储水结构。

作为上述技术方案的优选方案，储水结构为灶壳体包围所形成的容腔。

进一步的是，在灶壳体上设置有与容腔相通的进水管与出水管，出水管另一端连接有保温桶。

作为上述技术方案的优选方案，所述进水管与出水管均采用钢管制作。

本实用新型的有益效果是：通过在灶芯周边布置的储水结构，可将水储存于该储水结构内，当使用该燃气灶炒菜、做饭时，利用燃气燃烧的余热对储水结构内的水进行加热，从而有效提高燃气灶燃气的利用效率，该加热后的水可将用于淋浴、饮用等，尤其适合在家庭用燃气灶上推广使用。

附图说明

图1是本实用新型的立体结构示意图；

图2是本实用新型的剖视图。

图中标记为：灶壳体1、灶芯2、容腔3、进水管4、出水管5、保温桶6。

具体实施方式

下面结合附图和实施例对本实用新型进一步说明。

如图1与图2所示，本实用新型的节能燃气灶，包括灶壳体1以及设置在灶壳体1内的灶芯2，在灶芯2的周边布置有可用于储水的储水结构。通过在灶芯2周边布置的储水结构，可将

水储存于该储水结构内，当使用该燃气灶炒菜、做饭时，利用燃气燃烧的余热对储水结构内的水进行加热，从而有效提高燃气灶燃气的利用效率，该加热后的水可将用于淋浴、饮用等。

在上述实施方式中，储水结构可以是采用水管盘绕在灶芯2的四周形成，作为优选的实施方式，储水结构为灶壳体1包围所形成的容腔3。将水倒入该容腔3，水烧好以后从该容腔3倒出即可。

为更好实现水的进入与放出，在灶壳体1上设置有与容腔3相通的进水管4与出水管5，出水管5另一端连接有保温桶6。水从进水管4进入到容腔3中，烧好以后从出水管5出来装入到保温桶6内即可。为提高进水管4与出水管5的使用寿命，所述进水管4与出水管5均采用钢管制作。

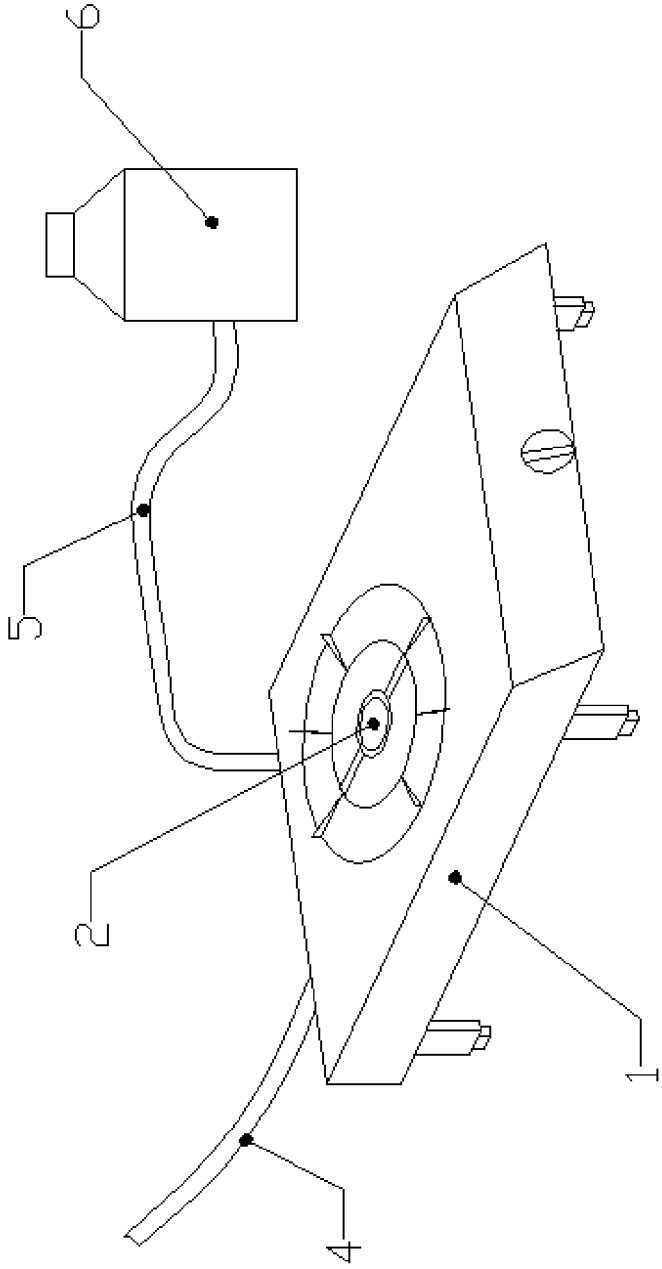

图 1

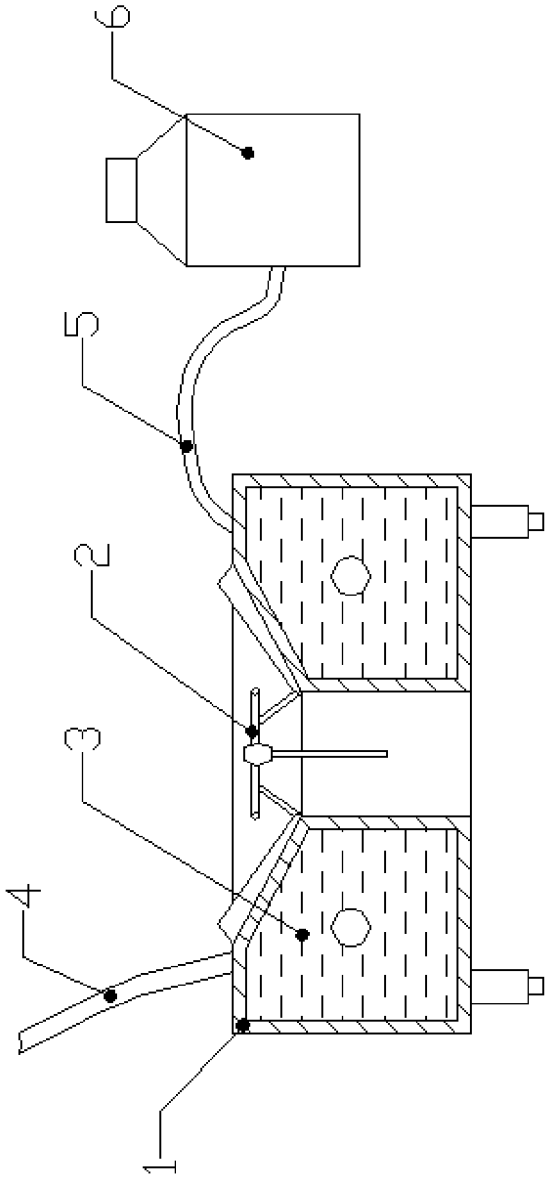

图2