(19)中华人民共和国国家知识产权局

(12)实用新型专利

(10)授权公告号 CN 209091727 U
(45)授权公告日 2019.07.12

(21)申请号 201820943525.2

(22)申请日 2018.06.19

(73)专利权人 闫凤齐
地址 152400 黑龙江省绥化市庆安县凯悦新城小区多层1号楼2单元601室

(72)发明人 闫凤齐

(74)专利代理机构 哈尔滨龙科专利代理有限公司 23206
代理人 李长春

(51)Int.Cl.
A61D 7/00(2006.01)
A61D 15/00(2006.01)
A61M 5/31(2006.01)

权利要求书1页 说明书3页 附图2页

(54)实用新型名称

一种牲畜口腔支撑灌药装置

(57)摘要

本实用新型公开了一种牲畜口腔支撑灌药装置，包括注射管和支撑机构，所述支撑机构与注射管铰接；所述注射管包括管体，及插拔安装于管体中的活塞杆，及可拆卸安装于管体其管口处的注射器；所述管体其下侧一体安装有压舌管；所述压舌管中插拔安装有压舌连接管；所述压舌连接管其一端连接有压舌活塞把，其另一端螺纹连接有压舌器；所述支撑机构包括调节螺杆，及安装于调节螺杆两端的上撑杆和下撑杆；所述上撑杆和下撑杆通过转轴与管体连接；所述调节螺杆中央安装有调节螺套；本实用新型的牲畜口腔支撑灌药装置，灌药安全性高；且将注射器的注射颈与管体螺纹连接，压舌器与压舌连接管螺纹连接，可将注射器和压舌器拆卸消毒。

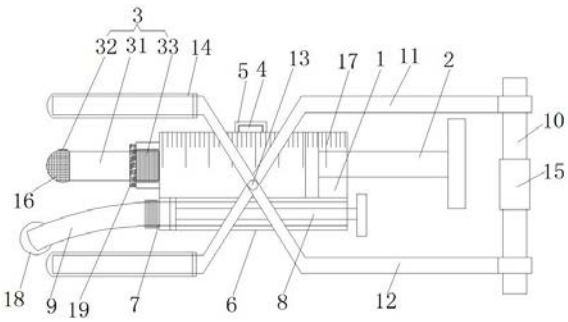

CN 209091727 U

1.一种牲畜口腔支撑灌药装置,其特征在于:包括注射管和支撑机构,所述支撑机构与注射管铰接;

所述注射管包括管体(1),及插拔安装于管体(1)中的活塞杆(2),及可拆卸安装于管体(1)其管口处的注射器(3);所述管体(1)其上侧中央设置有进药口(4);所述进药口(4)上盖设有密封盖(5);所述管体(1)其下侧一体安装有压舌管(6);所述压舌管(6)中插拔安装有压舌连接管(7);所述压舌连接管(7)其一端连接有压舌活塞把(8),其另一端螺纹连接有压舌器(9);

所述支撑机构包括调节螺杆(10),及安装于调节螺杆(10)两端的上撑杆(11)和下撑杆(12);所述上撑杆(11)和下撑杆(12)通过转轴(13)与管体(1)连接;所述上撑杆(11)和下撑杆(12)其背离调节螺杆(10)一侧套设有保护硅胶(14);所述调节螺杆(10)中央安装有调节螺套(15)。

2.根据权利要求1所述的牲畜口腔支撑灌药装置,其特征在于:所述注射器(3)由注射颈(31)和注射头(32)一体固定;所述注射颈(31)其背离注射头(32)一端设置有外螺纹(33);所述注射颈(31)的外螺纹(33)与管体(1)其管口处的内螺纹螺纹固定。

3.根据权利要求2所述的牲畜口腔支撑灌药装置,其特征在于:所述注射头(32)上均匀开设有多个出液孔(16)。

4.根据权利要求1所述的牲畜口腔支撑灌药装置,其特征在于:所述管体(1)上设置有刻度值(17)。

5.根据权利要求1所述的牲畜口腔支撑灌药装置,其特征在于:所述压舌器(9)其头部安装有硅胶套(18)。

6.根据权利要求2所述的牲畜口腔支撑灌药装置,其特征在于:所述注射颈(31)上安装有过滤器(19)。

7.根据权利要求1所述的牲畜口腔支撑灌药装置,其特征在于:所述进药口(4)通过进液管道(20)连接有药液箱(21)。

一种牲畜口腔支撑灌药装置

技术领域

[0001] 本实用新型涉及一种牲畜口腔支撑灌药装置，属于牲畜养殖设备技术领域。

背景技术

[0002] 在给牛、羊、马、驴等牲畜进行喂药治疗时，通常需要采用传统弧型导药槽来人为强行灌药，一般由两个以上的人进行操作，其中一人扳嘴，一人用弧掣导槽插入牲畜口内将药物灌下去，对于大牲畜往往还需要另一个人来帮忙，这种传统的灌药器具存在诸多问题：使用人力多，不易稳定的控制住牲畜嘴部的张开程度，导致灌药有洒脱现象，稍不注意还有被牲畜咬伤手的情况出现；此外送药量也不能人为控制，并对于不同的动物不能做到送药量的针对性。

发明内容

[0003] 为解决上述问题，本实用新型提出了一种牲畜口腔支撑灌药装置，灌药安全性高；且将注射器的注射颈与管体螺纹连接，压舌器与压舌连接管螺纹连接，可将注射器和压舌器拆卸消毒。

[0004] 本实用新型的牲畜口腔支撑灌药装置，包括注射管和支撑机构，所述支撑机构与注射管铰接；

[0005] 所述注射管包括管体，及插拔安装于管体中的活塞杆，及可拆卸安装于管体其管口处的注射器；所述管体其上侧中央设置有进药口；所述进药口上盖设有密封盖；所述管体其下侧一体安装有压舌管；所述压舌管中插拔安装有压舌连接管；所述压舌连接管其一端连接有压舌活塞把，其另一端螺纹连接有压舌器，灌药时，可将压舌器从压舌管中推出，将牲畜的舌头压住，便于灌药；将压舌器通过压舌连接管与压舌活塞把连接，且压舌器与压舌连接管螺纹连接，可将压舌器拆卸消毒；

[0006] 所述支撑机构包括调节螺杆，及安装于调节螺杆两端的上撑杆和下撑杆；所述上撑杆和下撑杆通过转轴与管体连接；所述上撑杆和下撑杆其背离调节螺杆一侧套设有保护硅胶；所述调节螺杆中央安装有调节螺套，转动调节螺套，可将上撑杆和下撑杆张开或合拢，从而使牲畜张开口，便于灌药，且防止牲畜伤人。

[0007] 进一步地，所述注射器由注射颈和注射头一体固定；所述注射颈其背离注射头一端设置有外螺纹；所述注射颈的外螺纹与管体其管口处的内螺纹螺纹固定，可将使用后的注射器从注射管的管体上拆卸下来进行消毒，杀菌消毒后可进行循环利用，降低成本。

[0008] 再进一步地，所述注射头上均匀开设有多个出液孔，使得药液能够均匀喷出，提高灌药效率和灌药效果。

[0009] 作为优选的实施方案，所述管体上设置有刻度值，便于查看灌药量。

[0010] 作为优选的实施方案，所述压舌器其头部安装有硅胶套，增加灌药时的安全性，避免因压舌器过硬而伤到牲畜的舌头或口腔。

[0011] 作为优选的实施方案，所述注射颈上安装有过滤器，可将药液中的杂质过滤掉，避

免因药液中的混有的杂质堵塞牲畜的食管或气管，提高灌药安全性。

[0012] 进一步地，所述进药口通过进液管道连接有药液箱，将进药口上的密封盖旋开，并将进液管道安装在进药口上，通过抽拉活塞杆，使得注射管的管体内部处于负压状态，从而将药液箱中的药液经进液管道和进液管抽至注射管中。

[0013] 本实用新型与现有技术相比较，本实用新型的牲畜口腔支撑灌药装置，在注射颈上安装有过滤器，可将药液中的杂质过滤掉，避免因药液中的混有的杂质堵塞牲畜的食管或气管，提高灌药安全性；在压舌器其头部安装硅胶套，增加灌药时的安全性，避免因压舌器过硬而伤到牲畜的舌头或口腔；将注射器的注射颈与管体螺纹连接，可将使用后的注射器从注射管的管体上拆卸下来进行消毒，杀菌消毒后可进行循环利用，降低成本；且压舌器与压舌连接管螺纹连接，可将压舌器拆卸消毒。

附图说明

[0014] 图1是本实用新型的整体结构示意图。

[0015] 图2是本实用新型的进药结构示意图。

[0016] 附图中各部件标注为：1-管体，2-活塞杆，3-注射器，31-注射颈，32-注射头，33-外螺纹，4-进药口，5-密封盖，6-压舌管，7-压舌连接管，8-压舌活塞把，9-压舌器，10-调节螺杆，11-上撑杆，12-下撑杆，13-转轴，14-保护硅胶，15-调节螺套，16-出液孔，17-刻度值，18-硅胶套，19-过滤器，20-进液管道，21-药液箱。

具体实施方式

[0017] 如图1和图2所示的牲畜口腔支撑灌药装置，包括注射管和支撑机构，所述支撑机构与注射管铰接；

[0018] 所述注射管包括管体1，及插拔安装于管体1中的活塞杆2，及可拆卸安装于管体1其管口处的注射器3；所述管体1其上侧中央设置有进药口4；所述进药口4上盖设有密封盖5；所述管体1其下侧一体安装有压舌管6；所述压舌管6中插拔安装有压舌连接管7；所述压舌连接管7其一端连接有压舌活塞把8，其另一端螺纹连接有压舌器9；

[0019] 所述支撑机构包括调节螺杆10，及安装于调节螺杆10两端的上撑杆11和下撑杆12；所述上撑杆11和下撑杆12通过转轴13与管体1连接；所述上撑杆11和下撑杆12其背离调节螺杆10一侧套设有保护硅胶14；所述调节螺杆10中央安装有调节螺套15。

[0020] 所述注射器3由注射颈31和注射头32一体固定；所述注射颈31其背离注射头32一端设置有外螺纹33；所述注射颈31的外螺纹33与管体1其管口处的内螺纹螺纹固定。

[0021] 所述注射头32上均匀开设有多个出液孔16。

[0022] 所述管体1上设置有刻度值17。

[0023] 所述压舌器9其头部安装有硅胶套18。

[0024] 所述注射颈31上安装有过滤器19。

[0025] 所述进药口4通过进液管道20连接有药液箱21。

[0026] 本实用新型的牲畜口腔支撑灌药装置，将进药口上的密封盖旋开，并将进液管道安装在进药口上，通过抽拉活塞杆，使得注射管的管体内部处于负压状态，从而将药液箱中的药液经进液管道和进液管抽至注射管中；灌药时，将支撑机构插入牲畜口中，通过调节螺

杆，使得上、下撑杆张开一定角度，从而使牲畜张开口，将压舌器从压舌管中推出，将牲畜的舌头压住；然后，推动活塞杆，将注射管管体内的药液经注射颈和过滤器从注射头的出液孔中喷出；在注射颈上安装有过滤器，可将药液中的杂质过滤掉，避免因药液中的混有的杂质堵塞牲畜的食管或气管，提高灌药安全性；在压舌器其头部安装硅胶套，增加灌药时的安全性，避免因压舌器过硬而伤到牲畜的舌头或口腔；将注射器的注射颈与管体螺纹连接，可将使用后的注射器从注射管的管体上拆卸下来进行消毒，杀菌消毒后可进行循环利用，降低成本；且压舌器与压舌连接管螺纹连接，可将压舌器拆卸消毒。

[0027] 上述实施例，仅是本实用新型的较佳实施方式，故凡依本实用新型专利申请范围所述的构造、特征及原理所做的等效变化或修饰，均包括于本实用新型专利申请范围内。

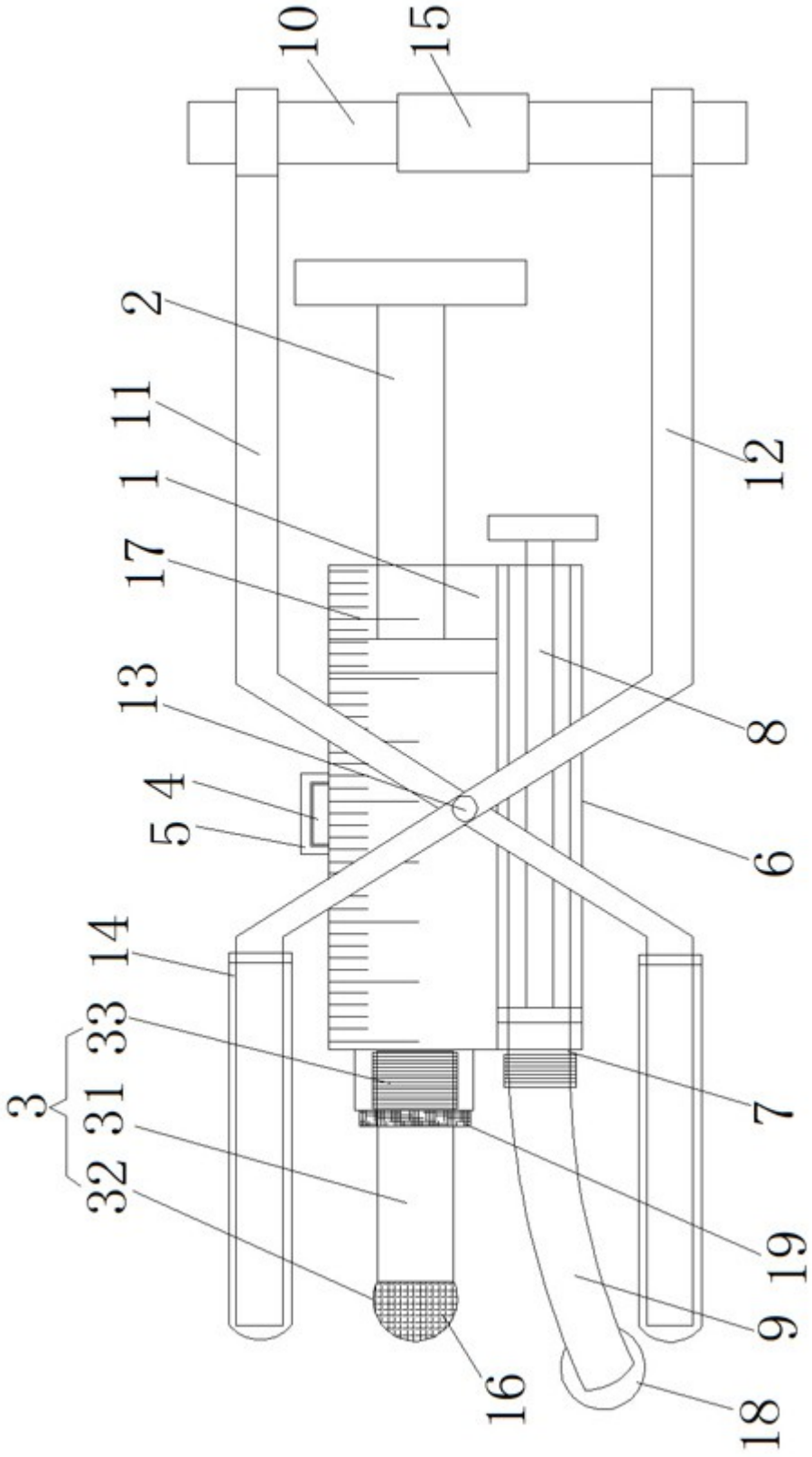

图1

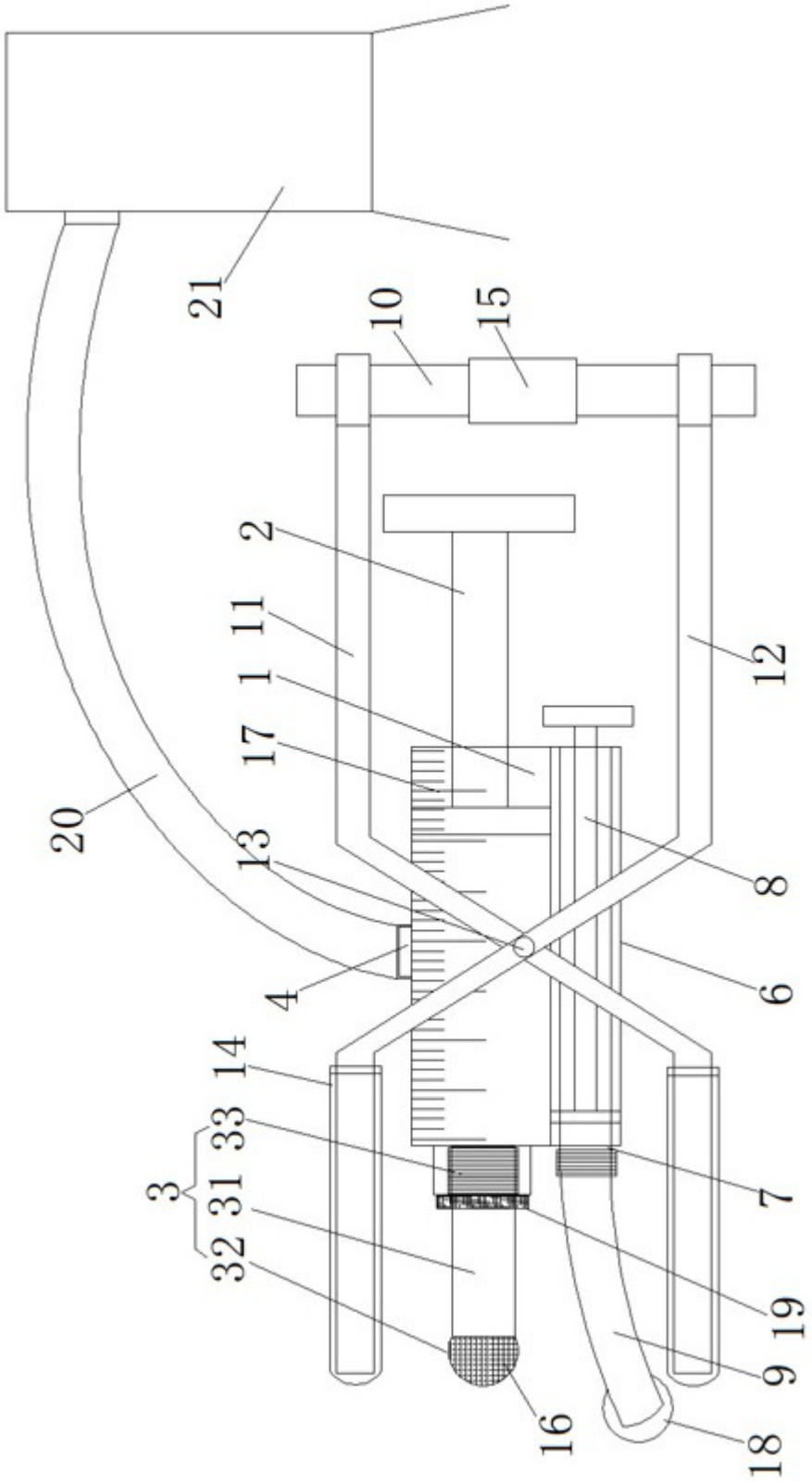

图2