(19)中华人民共和国国家知识产权局

(12)实用新型专利

(10)授权公告号 CN 205432737 U
(45)授权公告日 2016.08.10

(21)申请号 201521117652.X

(22)申请日 2015.12.29

(73)专利权人 程婷婷
地址 243100 安徽省马鞍山市当涂县姑孰镇行陈社区行春小区1栋206室

(72)发明人 程婷婷

(74)专利代理机构 北京细软智谷知识产权代理有限责任公司 11471
代理人 王淑玲

(51)Int.Cl.
A47B 41/00(2006.01)

权利要求书1页 说明书2页 附图3页

(54)实用新型名称

一种新型课桌

(57)摘要

本实用新型公开了一种新型课桌，包括桌腿、桌面、水杯槽、旋转扣、挡板、滑轮A、滑轨A、支架、滑轮B、滑轨B、铰链、手柄、取杯槽和弹簧夹；所述桌腿上安装有挡板；所述挡板上面设有旋转扣，不用时，将挡板收起，用旋转扣扣紧，避免占用空间；所述挡板与桌腿通过铰链相连；所述铰链下设有滑轨B；所述滑轨B上设有滑轮B；所述滑轮B与支架相连，支架可以增加挡板的承载量，让学生放更多的书本；所述支架与挡板之间用滑轮A相连；所述滑轮A在滑轨A上能移动；所述滑轨A设在挡板下端面；所述桌面上安装有水杯槽，水杯槽包括手柄、取杯槽和弹簧夹，手柄为了方便打开弹簧夹，弹簧夹用于连接水杯槽的左右两部分，取杯槽为了方便学生取出水杯。

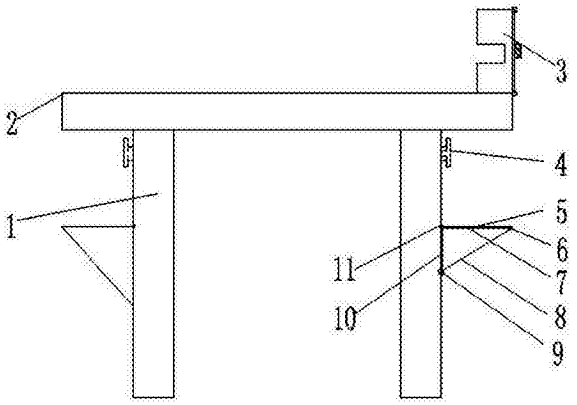

CN 205432737 U

1.一种新型课桌，包括桌腿、桌面、水杯槽、旋转扣、挡板、滑轮A、滑轨A、支架、滑轮B、滑轨B、铰链、手柄、取杯槽和弹簧夹；其特征在于，所述桌腿上安装有挡板；所述挡板位于桌腿的中心位置；所述挡板由不锈钢制成；所述挡板上方设有旋转扣；所述旋转扣由塑钢制成；所述旋转扣到挡板的距离比挡板的宽度大1-2cm；所述挡板与桌腿之间采用铰链连接；所述铰链下设有滑轨B；所述滑轨B上设有滑轮B；所述滑轮B在滑轨B上只能上下运动；所述滑轮B与支架相连；所述滑轮A与支架相连；所述滑轮A位于滑轨A上；所述滑轮A在滑轨A上只能左右移动；所述滑轨A位于挡板下端面中心位置；所述滑轨A的长度等于挡板的宽度；所述桌面上安装有水杯槽；所述水杯槽由不锈钢制成。

2.根据权利要求1所述的新型课桌，其特征在于，所述水杯槽的杯壁通过弹簧夹连接。

3.根据权利要求1所述的新型课桌，其特征在于，所述水杯槽设有取杯槽。

4.根据权利要求2所述的新型课桌，其特征在于，所述弹簧夹中间部位设有手柄。

一种新型课桌

技术领域

[0001] 本实用新型涉及一种课桌，具体是新型课桌。

背景技术

[0002] 在高中的学习过程中，由于涉及科目众多，学生课桌上常常摆满了各门课的课本和复习资料，导致书桌的可用面积非常小，影响到学生的正常学习，很多学生将书塞满桌肚或放在地上，这些方案都不能有效的解决问题，而且会带来诸多不便。

[0003] 在日常上课时，学生都喜欢带一个喝水的杯子，杯子经常就是放在桌子上，这样很容易碰倒或掉到地上摔坏或摔碎，这让学生很不方便。

实用新型内容

[0004] 本实用新型的目的在于提供一种新型课桌，以解决上述背景技术中提出的问题。

[0005] 为实现上述目的，本实用新型提供如下技术方案：

[0006] 一种新型课桌，包括桌腿、桌面、水杯槽、旋转扣、挡板、滑轮A、滑轨A、支架、滑轮B、滑轨B、铰链、手柄、取杯槽和弹簧夹；所述桌腿上安装有挡板；所述挡板位于桌腿的中心位置；所述挡板由不锈钢制成；所述挡板上方设有旋转扣；所述旋转扣由塑钢制成；所述旋转扣到挡板的距离比挡板的宽度大1-2cm；所述挡板与桌腿之间采用铰链连接；所述铰链下设有滑轨B；所述滑轨B上设有滑轮B；所述滑轮B在滑轨B上只能上下运动；所述滑轮B与支架相连；所述滑轮A与支架相连；所述滑轮A位于滑轨A上；所述滑轮A在滑轨A上只能左右移动；所述滑轨A位于挡板下端面中心位置；所述滑轨A的长度等于挡板的宽度；所述桌面上安装有水杯槽；所述水杯槽由不锈钢制成。

[0007] 作为本实用新型进一步的方案：所述水杯槽的杯壁通过弹簧夹连接。

[0008] 作为本实用新型进一步的方案：所述水杯槽设有取杯槽。

[0009] 作为本实用新型进一步的方案：所述弹簧夹设有手柄。

[0010] 与现有技术相比，本实用新型的有益效果是：

[0011] 本实用新型可以根据需要，将挡板收放，不用时，可以将挡板收起，用旋转扣扣紧，避免占用空间；挡板下端设有支撑架，可以增加挡板的承载量；桌面上水杯槽可以防止水杯掉到地上摔坏或摔碎。

附图说明

[0012] 图1为新型课桌的结构示意图。

[0013] 图2为新型课桌的左视图。

[0014] 图3为新型课桌中挡板的仰视图。

[0015] 图4为新型课桌中水杯槽的结构示意图。

[0016] 图中：1-桌腿，2-桌面，3-水杯槽，4-旋转扣，5-挡板，6-滑轮A，7-滑轨A，8-支架，9-滑轮B，10-滑轨B，11-铰链，12-手柄，13-取杯槽，14-弹簧夹。

具体实施方式

[0017] 下面结合具体实施方式对本专利的技术方案作进一步详细地说明。

[0018] 请参阅图1-4，一种新型课桌，包括桌腿1、桌面2、水杯槽3、旋转扣4、挡板5、滑轮A6、滑轨A7、支架8、滑轮B9、滑轨B10、铰链11、手柄12、取杯槽13和弹簧夹14；所述桌腿1上安装有挡板5；所述挡板5上面设有旋转扣4，用于挡板5的收放，不用时，将挡板5收起，用旋转扣4扣紧，避免占用空间；所述挡板5与桌腿1通过铰链11相连，使得挡板5可以转动；所述铰链11下设有滑轨B10；所述滑轨B10上设有滑轮B9；所述滑轮B9与支架8相连，支架8可以增加挡板5的承载量，让学生放更多的书本；所述支架8与挡板5之间用滑轮A6相连；所述滑轮A6在滑轨A7上可移动；所述滑轨A7设在挡板5下端面；所述桌面2上安装有水杯槽3，水杯槽3包括手柄12、取杯槽13和弹簧夹14，手柄12为了方便打开弹簧夹14，弹簧夹14用于连接水杯槽3的左右两部分，取杯槽13为了方便学生取出水杯。

[0019] 上面对本专利的较佳实施方式作了详细说明，但是本专利并不限于上述实施方式，在本领域的普通技术人员所具备的知识范围内，还可以在不脱离本专利宗旨的前提下做出各种变化。

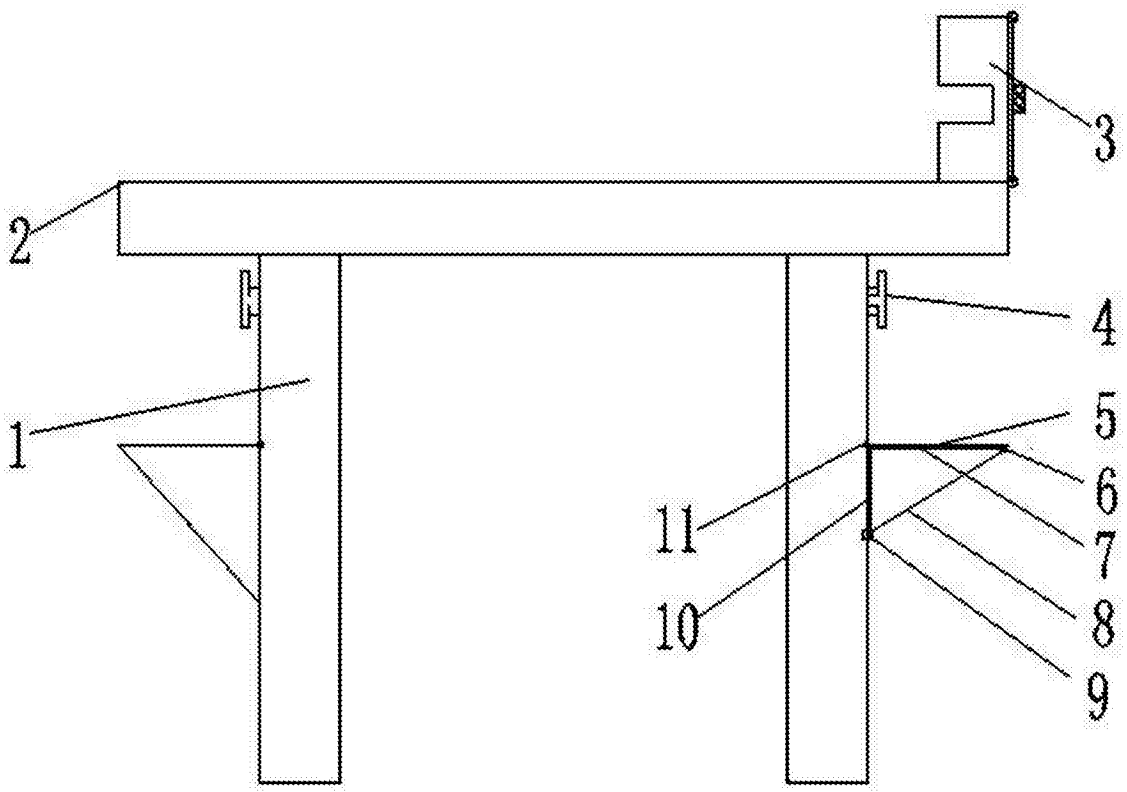

图1

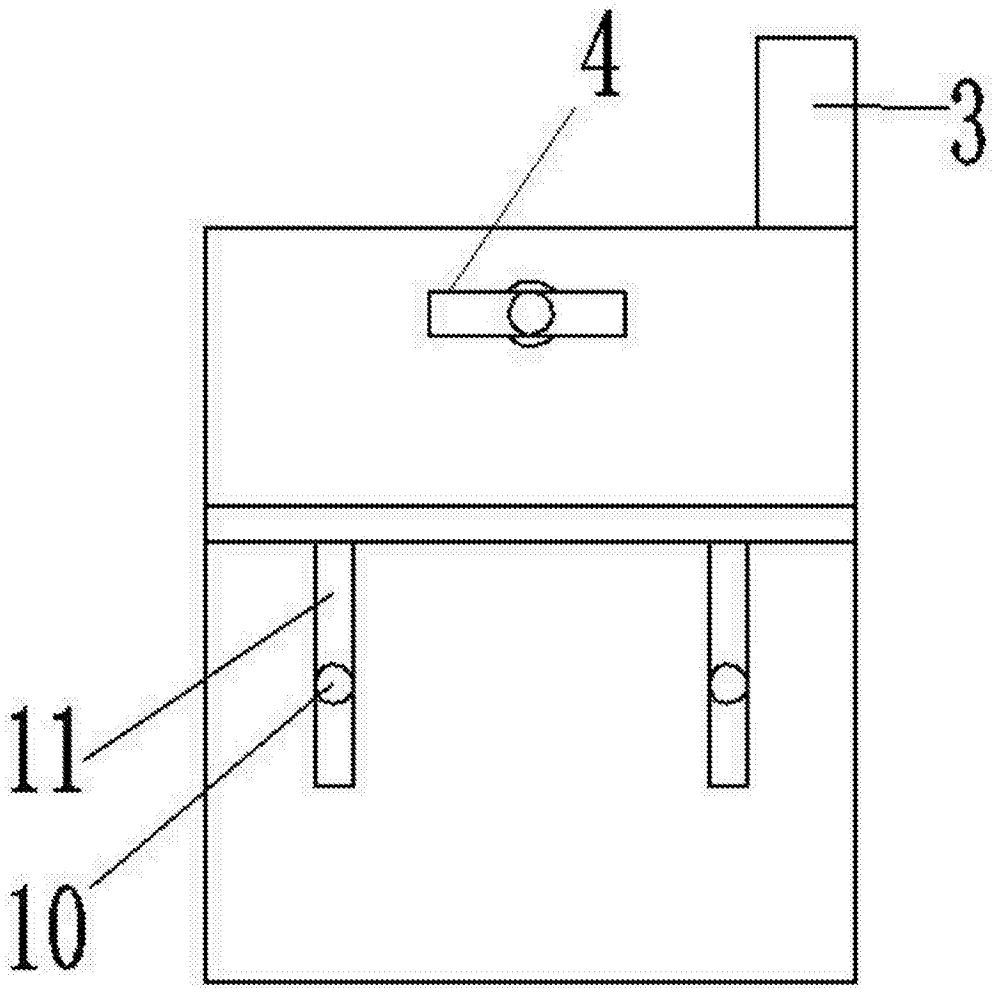

图2

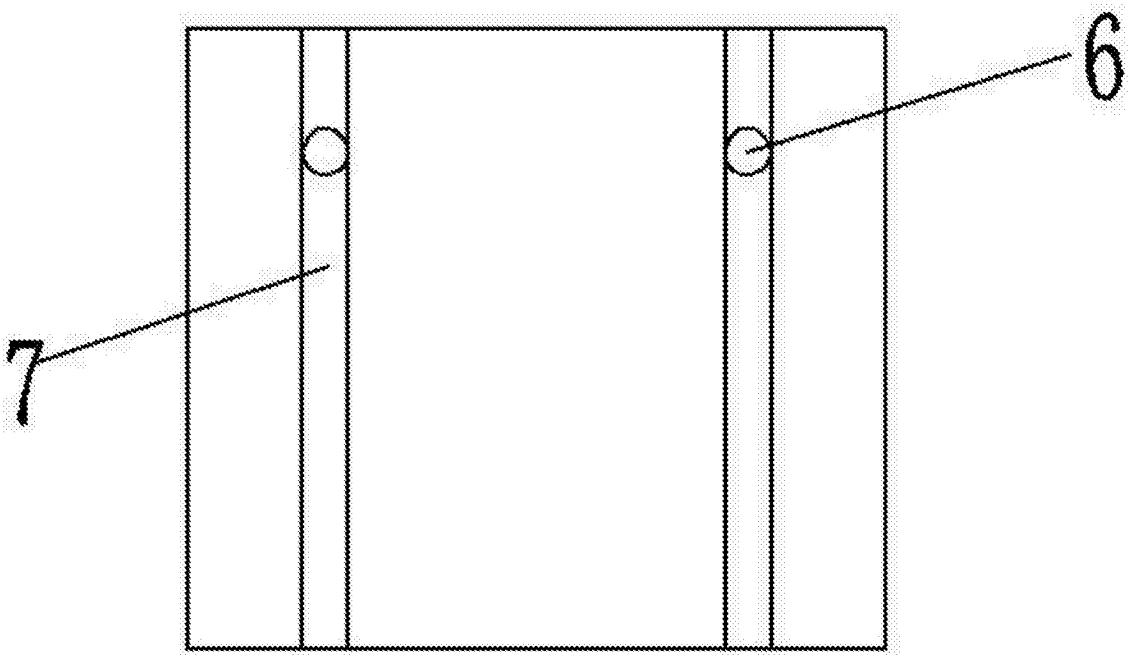

图3

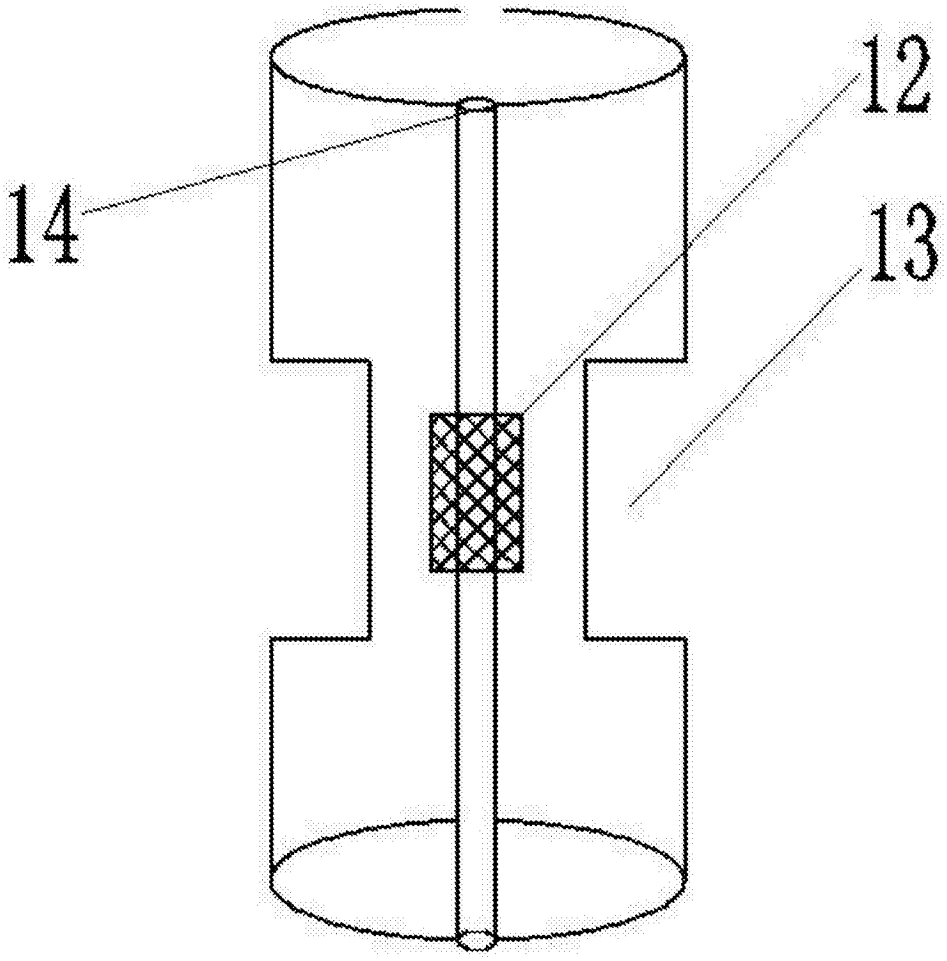

图4