(19)中华人民共和国国家知识产权局

(12)发明专利申请

(10)申请公布号 CN 104800915 A
(43)申请公布日 2015.07.29

(21)申请号 201510159556.X

(22)申请日 2015.04.07

(71)申请人 朱凤华
地址 272000 山东省济宁市市中区济阳大街2号吉安小区23号楼5单元410室

(72)发明人 朱凤华 赵益峰

(51)Int.Cl.
A61M 5/14(2006.01)
A61M 5/168(2006.01)

权利要求书2页 说明书4页 附图3页

(54)发明名称

一种护理用输液装置

(57)摘要

本发明提供一种护理用输液装置，包括输液架装置，输液袋控制盒装置，靠背，靠背升降控制板，多功能桌板，床椅主板，支架，床椅拉伸板装置，陪护拉伸坐板装置，刻度线，靠背升降折叠轴和固定板，所述的输液架装置设置在固定板的上部位置；所述的输液袋控制盒装置设置在靠背的上部位置；所述的靠背升降控制板设置在多功能桌板与床椅主板的连接位置；所述的支架设置在床椅主板的下部位置。本发明的输液架装置，输液袋控制盒装置，床椅拉伸板装置和靠背升降控制板的设置，有利于方便实用，调节准确，使得提高输液舒适，控制方便，安全可靠，从而完善功能多样性，提高安全效果，进而降低维护成本。

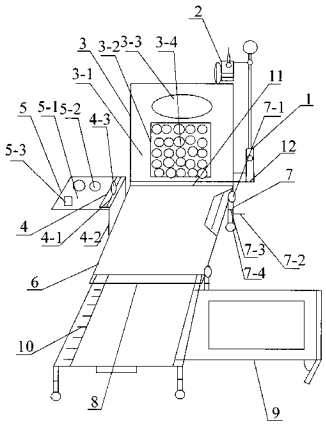

CN 104800915 A

1. 一种护理用输液装置，其特征在于，该护理用输液装置，包括输液架装置，输液袋控制盒装置，靠背，靠背升降控制板，多功能桌板，床椅主板，支架，床椅拉伸板装置，陪护拉伸坐板装置，刻度线，靠背升降折叠轴和固定板，所述的输液架装置设置在固定板的上部位置；所述的输液袋控制盒装置设置在靠背的上部位置；所述的靠背升降控制板设置在多功能桌板与床椅主板的连接位置；所述的支架设置在床椅主板的下部位置；所述的床椅拉伸板装置设置在陪护拉伸坐板装置与床椅主板的连接位置；所述的刻度线设置在床椅拉伸板装置的表面位置；所述的靠背升降折叠轴设置在靠背与床椅主板的连接位置；所述的输液架装置包括输液挂钩，挂钩滑动扣，升降杆，升降锁定扣，升降阀轮，升降槽和挂钩滑动槽，所述的输液挂钩设置在挂钩滑动扣的左表面部位置；所述的升降杆设置在升降槽的上部位置；所述的升降锁定扣设置在升降阀轮的上部位置；所述的挂钩滑动槽设置在升降杆的表面位置；所述的升降锁定扣与升降阀轮设置在升降槽的表面位置。

2. 如权利要求 1 所述的护理用输液装置，其特征在于，所述的输液袋控制盒装置包括挂环，盒上口，输液袋控制盒，恒温器，盒出口，感应芯片，呼叫喇叭和输液指示灯，所述的挂环设置在盒上口的上部位置；所述的输液袋控制盒设置在盒上口的下部位置；所述的恒温器设置在感应芯片的下部位置；所述的盒出口设置在输液袋控制盒的下部位置；所述的感应芯片设置在输液袋控制盒的表面位置；所述的呼叫喇叭设置在输液袋控制盒的左表面位置；所述的输液指示灯设置在恒温器的上部位置。

3. 如权利要求 1 所述的护理用输液装置，其特征在于，所述的床椅拉伸板装置包括床椅拉板槽，床椅拉板，拉手和滑轮，所述的床椅拉板槽设置在床椅拉板的上部位置；所述的拉手设置在床椅拉板的下部位置；所述的滑轮设置在床椅拉板的两端底部位置；所述的床椅拉板设置在拉手与床椅拉板槽的中间位置。

4. 如权利要求 1 所述的护理用输液装置，其特征在于，所述的陪护拉伸坐板装置包括陪护座垫，支撑架折叠轴，支撑架，折叠弹簧，陪护拉板坐椅和陪护拉板槽，所述的陪护座垫设置在陪护拉板坐椅的上表面部位置；所述的支撑架折叠轴设置在支撑架的上部位置；所述的折叠弹簧设置在陪护拉板坐椅与支撑架的连接位置；所述的陪护拉板坐椅设置在陪护拉板槽与支撑架折叠轴的连接位置。

5. 如权利要求 1 所述的护理用输液装置，其特征在于，所述的支架包括折叠扣，升降踏板，伸缩支架和万向轮，所述的折叠扣设置在伸缩支架的上部位置；所述的升降踏板设置在伸缩支架的表面位置；所述的万向轮设置在伸缩支架的下部位置；所述的伸缩支架设置在万向轮与折叠扣的中间位置。

6. 如权利要求 1 所述的护理用输液装置，其特征在于，所述的靠背升降控制板包括升降推槽，挡板和升降推轮；所述的升降推槽设置在靠背升降控制板的表面部位置；所述的挡板设置在升降推槽的下部位置；所述的升降推轮设置在升降推槽的表面位置。

7. 如权利要求 1 所述的护理用输液装置，其特征在于，所述的靠背包括靠板，按摩垫，靠枕和按摩球，所述的靠板设置在靠背的表面位置；所述的按摩垫设置在靠枕的下部位置；所述的按摩球设置在按摩垫的表面位置。

8. 如权利要求 1 所述的护理用输液装置，其特征在于，所述的多功能桌板包括桌面，杯架和呼叫铃按钮，所述的桌面设置在多功能桌板的表面位置；所述的杯架设置在桌面的上表面部位置；所述的呼叫铃按钮设置在杯架的下部表面位置。

9.如权利要求 2 所述的护理用输液装置，其特征在于，所述的输液指示灯具体采用可闪烁的红色 LED 灯，所述的输液指示灯具体采用 1 个。

一种护理用输液装置

技术领域

[0001] 本发明属于医疗用具技术领域，尤其涉及一种护理用输液装置。

背景技术

[0002] 目前，输液是临床医疗最常用的治疗手段之一，无论是感冒发烧等一些小病，还是手术等一些重大疾病，在康复过程中都要进行输液治疗，输液护理装置是医院所必须的医疗器械之一，大多数医院普遍使用的输液护理装置还是简单的支架，顶部设置挂钩用于挂输液袋，患者在病床上或者椅子上坐着输液。但是，现有的护理用输液装置存在着功能不够完善，使用不方便，安全性低，舒适度低，而且费时费力的问题。

[0003] 因此，发明一种护理用输液装置显得非常必要。

发明内容

[0004] 为了解决上述技术问题，本发明提供一种护理用输液装置，以解决现有的护理用输液装置存在着功能不够完善，使用不方便，安全性低，舒适度低，而且费时费力的问题。一种护理用输液装置，包括输液架装置，输液袋控制盒装置，靠背，靠背升降控制板，多功能桌板，床椅主板，支架，床椅拉伸板装置，陪护拉伸坐板装置，刻度线，靠背升降折叠轴和固定板，所述的输液架装置设置在固定板的上部位置；所述的输液袋控制盒装置设置在靠背的上部位置；所述的靠背升降控制板设置在多功能桌板与床椅主板的连接位置；所述的支架设置在床椅主板的下部位置；所述的床椅拉伸板装置设置在陪护拉伸坐板装置与床椅主板的连接位置；所述的刻度线设置在床椅拉伸板装置的表面位置；所述的靠背升降折叠轴设置在靠背与床椅主板的连接位置；所述的输液架装置包括输液挂钩，挂钩滑动扣，升降杆，升降锁定扣，升降阀轮，升降槽和挂钩滑动槽，所述的输液挂钩设置在挂钩滑动扣的左表面部位置；所述的升降杆设置在升降槽的上部位置；所述的升降锁定扣设置在升降阀轮的上部位置；所述的挂钩滑动槽设置在升降杆的表面位置；所述的升降锁定扣与升降阀轮设置在升降槽的表面位置。

[0005] 所述的输液袋控制盒装置包括挂环，盒上口，输液袋控制盒，恒温器，盒出口，感应芯片，呼叫喇叭和输液指示灯，所述的挂环设置在盒上口的上部位置；所述的输液袋控制盒设置在盒上口的下部位置；所述的恒温器设置在感应芯片的下部位置；所述的盒出口设置在输液袋控制盒的下部位置；所述的感应芯片设置在输液袋控制盒的表面位置；所述的呼叫喇叭设置在输液袋控制盒的左表面位置；所述的输液指示灯设置在恒温器的上部位置。

[0006] 所述的床椅拉伸板装置包括床椅拉板槽，床椅拉板，拉手和滑轮，所述的床椅拉板槽设置在床椅拉板的上部位置；所述的拉手设置在床椅拉板的下部位置；所述的滑轮设置在床椅拉板的两端底部位置；所述的床椅拉板设置在拉手与床椅拉板槽的中间位置。

[0007] 所述的陪护拉伸坐板装置包括陪护座垫，支撑架折叠轴，支撑架，折叠弹簧，陪护拉板坐椅和陪护拉板槽，所述的陪护座垫设置在陪护拉板坐椅的上表面部位置；所述的支撑架折叠轴设置在支撑架的上部位置；所述的折叠弹簧设置在陪护拉板坐椅与支撑架的连

接位置；所述的陪护拉板坐椅设置在陪护拉板槽与支撑架折叠轴的连接位置。

[0008] 所述的支架包括折叠扣，升降踏板，伸缩支架和万向轮，所述的折叠扣设置在伸缩支架的上部位置；所述的升降踏板设置在伸缩支架的表面位置；所述的万向轮设置在伸缩支架的下部位置；所述的伸缩支架设置在万向轮与折叠扣的中间位置。

[0009] 所述的靠背升降控制板包括升降推槽，挡板和升降推轮。所述的升降推槽设置在靠背升降控制板的表面部位置；所述的挡板设置在升降推槽的下部位置；所述的升降推轮设置在升降推槽的表面位置。

[0010] 所述的靠背包括靠板，按摩垫，靠枕和按摩球，所述的靠板设置在靠背的表面位置；所述的按摩垫设置在靠枕的下部位置；所述的按摩球设置在按摩垫的表面位置。

[0011] 所述的多功能桌板包括桌面，杯架和呼叫铃按钮，所述的桌面设置在多功能桌板的表面位置；所述的杯架设置在桌面的上表面部位置；所述的呼叫铃按钮设置在杯架的下部表面位置。

[0012] 所述的输液指示灯具体采用可闪烁的红色 LED 灯，所述的输液指示灯具体采用 1 个，有利于安全提醒，方便可靠，从而完善功能多样性。

[0013] 与现有技术相比，本发明的提供一种护理用输液装置，广泛应用于医疗用具技术领域，同时，本发明的有益效果为：本发明的输液架装置，输液袋控制盒装置，床椅拉伸板装置和靠背升降控制板的设置，有利于方便实用，调节准确，使得提高输液舒适，控制方便，安全可靠，从而完善功能多样性，提高安全效果，进而降低维护成本。

附图说明

[0014] 图 1 是本发明实施例提供的护理用输液装置的结构示意图。

[0015] 图 2 是本发明实施例提供的输液架装置的结构示意图。

[0016] 图 3 是本发明实施例提供的输液袋控制盒装置的结构示意图。

[0017] 图 4 是本发明实施例提供的床椅拉伸板装置的结构示意图。

[0018] 图 5 是本发明实施例提供的陪护拉伸坐板装置的结构示意图

[0019] 图中：

[0020] 1、输液架装置；1-1、输液挂钩；1-2、挂钩滑动扣；1-3、升降杆；1-4、升降锁定扣；1-5、升降阀轮；1-6、升降槽；1-7、挂钩滑动槽；2、输液袋控制盒装置；2-1、挂环；2-2、盒上口；2-3、输液袋控制盒；2-4、恒温器；2-5、盒出口；2-6、感应芯片；2-7、呼叫喇叭；2-8、输液指示灯；3、靠背；3-1、靠板；3-2、按摩垫；3-3、靠枕；3-4、按摩球；4、靠背升降控制板；4-1、升降推槽；4-2、挡板；4-3、升降推轮；5、多功能桌板；5-1、桌面；5-2、杯架；5-3、呼叫铃按钮；6、床椅主板；7、支架；7-1、折叠扣；7-2、升降踏板；7-3、伸缩支架；7-4、万向轮；8、床椅拉伸板装置；8-1、床椅拉板槽；8-2、床椅拉板；8-3、拉手；8-4、滑轮；9、陪护拉伸坐板装置；9-1、陪护座垫；9-2、支撑架折叠轴；9-3、支撑架；9-4、折叠弹簧；9-5、陪护拉板坐椅；9-6、陪护拉板槽；10、刻度线；11、靠背升降折叠轴；12、固定板。

具体实施方式

[0021] 以下结合附图对本发明做进一步描述：

[0022] 实施例：

[0023] 如附图 1 至附图 5 所示

[0024] 本发明提供一种护理用输液装置，包括输液架装置 1，输液袋控制盒装置 2，靠背 3，靠背升降控制板 4，多功能桌板 5，床椅主板 6，支架 7，床椅拉伸板装置 8，陪护拉伸坐板装置 9，刻度线 10，靠背升降折叠轴 11 和固定板 12，所述的输液架装置 1 设置在固定板 12 的上部位置；所述的输液袋控制盒装置 2 设置在靠背 3 的上部位置；所述的靠背升降控制板 4 设置在多功能桌板 5 与床椅主板 6 的连接位置；所述的支架 7 设置在床椅主板 6 的下部位置；所述的床椅拉伸板装置 8 设置在陪护拉伸坐板装置 9 与床椅主板 6 的连接位置；所述的刻度线 10 设置在床椅拉伸板装置 8 的表面位置；所述的靠背升降折叠轴 11 设置在靠背 3 与床椅主板 6 的连接位置；所述的输液架装置 1 包括输液挂钩 1-1，挂钩滑动扣 1-2，升降杆 1-3，升降锁定扣 1-4，升降阀轮 1-5，升降槽 1-6 和挂钩滑动槽 1-7，所述的输液挂钩 1-1 设置在挂钩滑动扣 1-2 的左表面部位置；所述的升降杆 1-3 设置在升降槽 1-6 的上部位置；所述的升降锁定扣 1-4 设置在升降阀轮 1-5 的上部位置；所述的挂钩滑动槽 1-7 设置在升降杆 1-3 的表面位置；所述的升降锁定扣 1-4 与升降阀轮 1-5 设置在升降槽 1-6 的表面位置。

[0025] 所述的输液袋控制盒装置 2 包括挂环 2-1，盒上口 2-2，输液袋控制盒 2-3，恒温器 2-4，盒出口 2-5，感应芯片 2-6，呼叫喇叭 2-7 和输液指示灯 2-8，所述的挂环 2-1 设置在盒上口 2-2 的上部位置；所述的输液袋控制盒 2-3 设置在盒上口 2-2 的下部位置；所述的恒温器 2-4 设置在感应芯片 2-6 的下部位置；所述的盒出口 2-5 设置在输液袋控制盒 2-3 的下部位置；所述的感应芯片 2-6 设置在输液袋控制盒 2-3 的表面位置；所述的呼叫喇叭 2-7 设置在输液袋控制盒 2-3 的左表面位置；所述的输液指示灯 2-8 设置在恒温器 2-4 的上部位置。

[0026] 所述的床椅拉伸板装置 8 包括床椅拉板槽 8-1，床椅拉板 8-2，拉手 8-3 和滑轮 8-4，所述的床椅拉板槽 8-1 设置在床椅拉板 8-2 的上部位置；所述的拉手 8-3 设置在床椅拉板 8-2 的下部位置；所述的滑轮 8-4 设置在床椅拉板 8-2 的两端底部位置；所述的床椅拉板 8-2 设置在拉手 8-3 与床椅拉板槽 8-1 的中间位置。

[0027] 所述的陪护拉伸坐板装置 9 包括陪护座垫 9-1，支撑架折叠轴 9-2，支撑架 9-3，折叠弹簧 9-4，陪护拉板坐椅 9-5 和陪护拉板槽 9-6，所述的陪护座垫 9-1 设置在陪护拉板坐椅 9-5 的上表面部位置；所述的支撑架折叠轴 9-2 设置在支撑架 9-3 的上部位置；所述的折叠弹簧设 9-4 置在陪护拉板坐椅 9-5 与支撑架 9-3 的连接位置；所述的陪护拉板坐椅 9-5 设置在陪护拉板槽 9-6 与支撑架折叠轴 9-2 的连接位置。

[0028] 所述的支架 7 包括折叠扣 7-1，升降踏板 7-2，伸缩支架 7-3 和万向轮 7-4，所述的折叠扣 7-1 设置在伸缩支架 7-3 的上部位置；所述的升降踏板 7-2 设置在伸缩支架 7-3 的表面位置；所述的万向轮 7-4 设置在伸缩支架 7-3 的下部位置；所述的伸缩支架 7-3 设置在万向轮 7-4 与折叠扣 7-1 的中间位置。

[0029] 所述的靠背升降控制板 4 包括升降推槽 4-1，挡板 4-2 和升降推轮 4-3。所述的升降推槽 4-1 设置在靠背升降控制板 4 的表面部位置；所述的挡板 4-2 设置在升降推槽 4-1 的下部位置；所述的升降推轮 4-3 设置在升降推槽 4-1 的表面位置。

[0030] 所述的靠背 3 包括靠板 3-1，按摩垫 3-2，靠枕 3-3 和按摩球 3-4，所述的靠板 3-1 设置在靠背 3 的表面位置；所述的按摩垫 3-2 设置在靠枕 3-3 的下部位置；所述的按摩球

3-4 设置在按摩垫 3-2 的表面位置。

[0031] 所述的多功能桌板 5 包括桌面 5-1，杯架 5-2 和呼叫铃按钮 5-3，所述的桌面 5-1 设置在多功能桌板 5 的表面位置；所述的杯架 5-2 设置在桌面 5-1 的上表面部位置；所述的呼叫铃按钮 5-3 设置在杯架 5-2 的下部表面位置。

[0032] 所述的输液指示灯 2-8 具体采用可闪烁的红色 LED 灯，所述的输液指示灯 2-8 具体采用 1 个，有利于安全提醒，方便可靠，从而完善功能多样性。

[0033] 工作原理：

[0034] 本发明利用输液指示灯 2-8 指示，多功能桌板 5 放置物品，在靠背升降控制板 4 和床椅拉伸板装置 8 的配合下，使得舒适好用，通过输液袋控制盒装置 2 控制，输液架装置 1 输液，通过支架 7 支撑，靠背 3 按摩，利用陪护拉伸坐板装置 9 陪护，进一步提高使用的方便性，完善功能多样性。

[0035] 利用本发明所述的技术方案，或本领域的技术人员在本发明技术方案的启发下，设计出类似的技术方案，而达到上述技术效果的，均是落入本发明的保护范围。

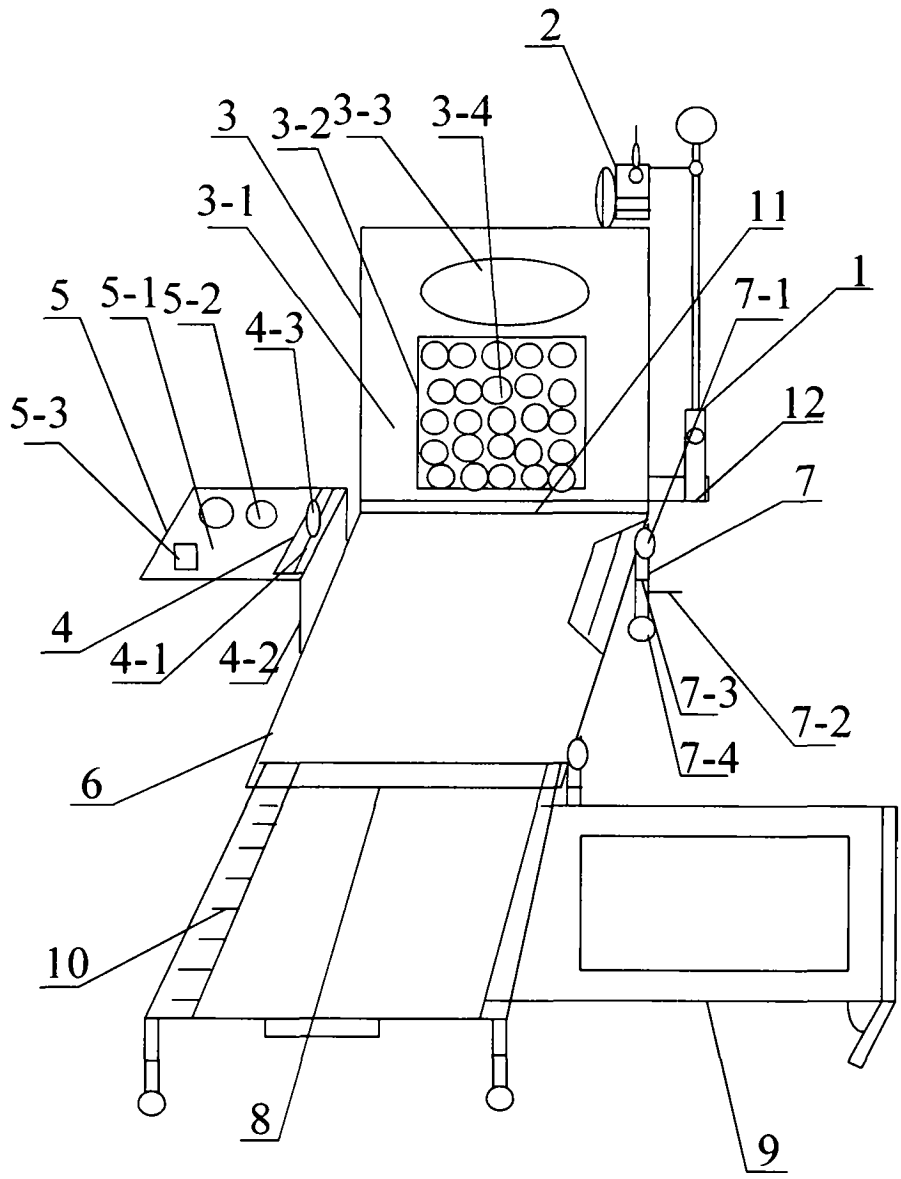

图 1

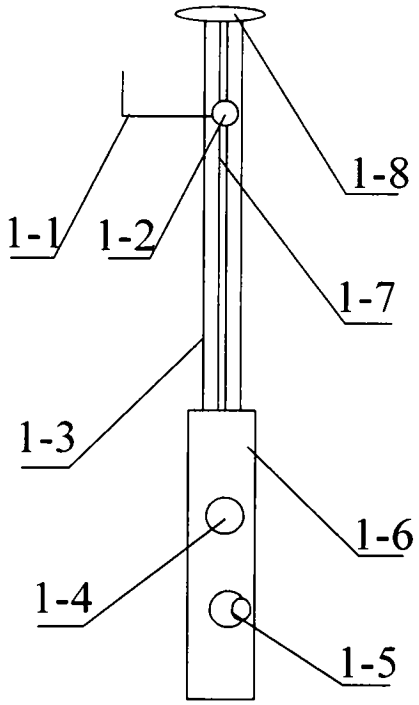

图 2

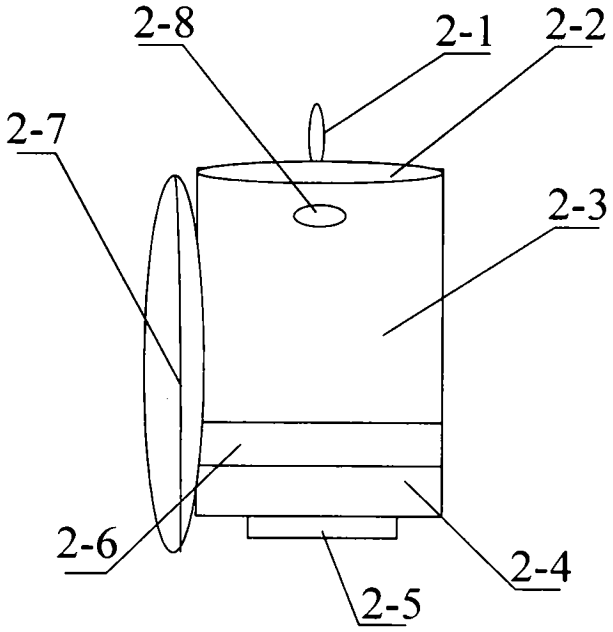

图 3

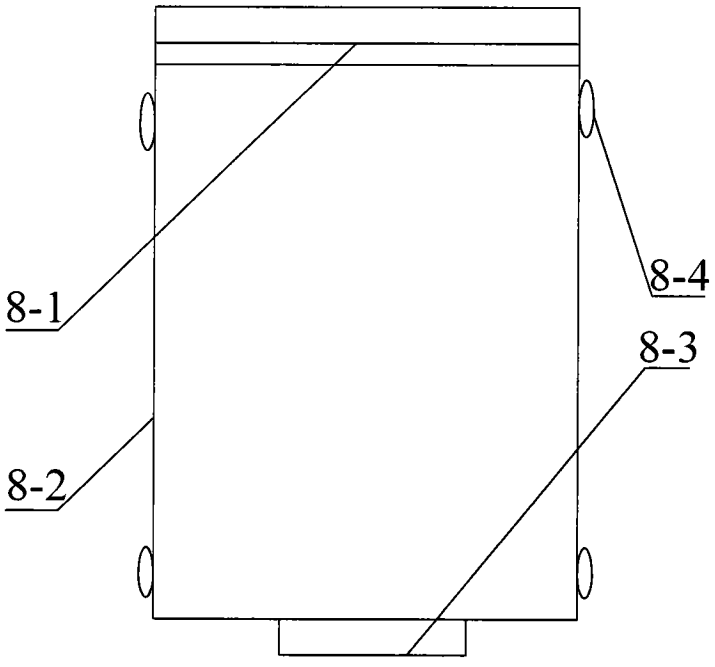

图 4

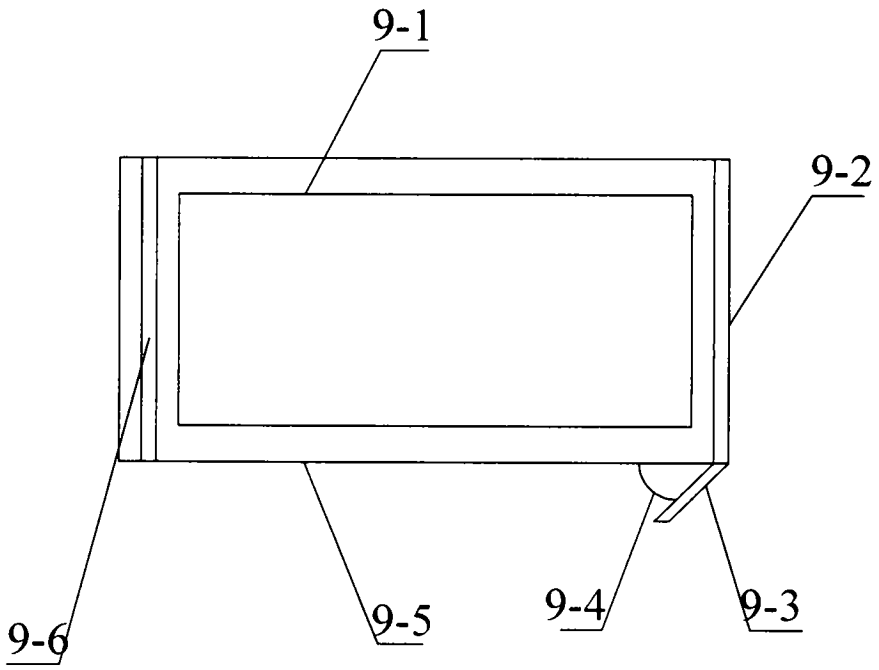

图 5