(19)国家知识产权局

(12)实用新型专利

(10)授权公告号 CN 217882713 U
(45)授权公告日 2022.11.22

(21)申请号 202221593507.9

(22)申请日 2022.06.24

(73)专利权人 孙艺倬
地址 277500 山东省枣庄市滕州市滨江国际花苑73号楼302室

(72)发明人 孙艺倬

(51)Int.Cl.
H02G 3/08(2006.01)

权利要求书1页 说明书3页 附图2页

(54)实用新型名称

一种计算机网络布线固定结构

(57)摘要

本实用新型公开了一种计算机网络布线固定结构，包括箱体，箱体的下方设有多个安装孔，安装孔内装入膨胀螺钉，通过膨胀螺钉将箱体安装在网线的接头处，箱体的上表面螺纹连接多个螺钉，多个螺钉同时螺纹连接上盖，箱体的两侧边分别贯穿设有第一通槽和第二通槽，箱体的两侧的内表面均设有滑槽，方便网线进入箱体内，两个滑槽分别对应第一通槽和第二通槽，两个滑槽内均设有一块挡板，挡板的下方卡设有第三通槽，挡板将第一通槽和第二通槽挡住，避免灰尘从第一通槽和第二通槽进入箱体内，网线可通过第三通槽进出箱体。

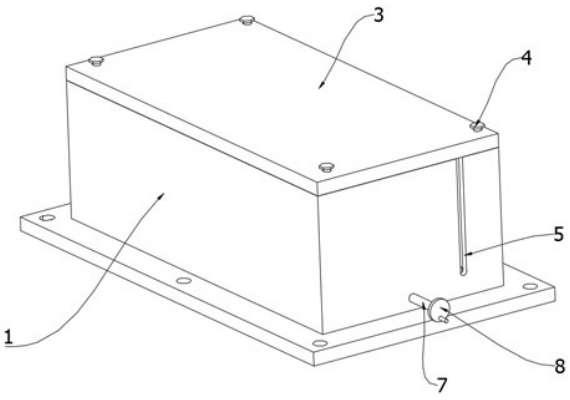

CN 217882713 U

1.一种计算机网络布线固定结构,其特征在于,包括箱体(1),所述箱体(1)的下方设有多个安装孔(2),所述箱体(1)的上表面螺纹连接多个螺钉(4),多个所述螺钉(4)同时螺纹连接上盖(3),所述箱体(1)的两侧边分别贯穿设有第一通槽(5)和第二通槽(6)。

2.根据权利要求1所述的一种计算机网络布线固定结构,其特征在于:所述箱体(1)的两侧的内表面均设有一个滑槽(9),两个所述滑槽(9)分别对应所述第一通槽(5)和第二通槽(6)。

3.根据权利要求2所述的一种计算机网络布线固定结构,其特征在于:两个所述滑槽(9)内均设有一块挡板(10),所述挡板(10)的下方卡设有第三通槽(11)。

4.根据权利要求3所述的一种计算机网络布线固定结构,其特征在于:所述箱体(1)的内底面设有两条滑轨(12),两条所述滑轨(12)的表面均活动连接有第一移动块(13)和第二移动块(14),所述第一移动块(13)和第二移动块(14)的上表面均设有移动槽(15),两条所述移动槽(15)内均活动连接有两块移动柱(17),两个所述移动柱(17)的上方均螺纹连接第二螺杆(16)。

5.根据权利要求4所述的一种计算机网络布线固定结构,其特征在于:所述箱体(1)的内表面活动连接第一螺杆(7),所述第一螺杆(7)的另一端穿过所述箱体(1)的另一侧边,所述第一螺杆(7)在所述箱体(1)外连接把手(8)。

6.根据权利要求5所述的一种计算机网络布线固定结构,其特征在于:所述第一螺杆(7)的表面均螺纹连接所述第一移动块(13)和第二移动块(14),所述第一螺杆(7)两端的螺纹旋向相反,所述第一移动块(13)位于所述第一螺杆(7)的左旋螺纹处,所述第二移动块(14)位于所述第一螺杆(7)的右旋螺纹处。

7.根据权利要求4所述的一种计算机网络布线固定结构,其特征在于:所述第二螺杆(16)的中间设有转把(18),所述转把(18)的表面设有防滑纹路,所述第二螺杆(16)表面两端的螺纹旋向相反。

8.根据权利要求4所述的一种计算机网络布线固定结构,其特征在于:多个所述移动柱(17)的表面均设有凹槽。

一种计算机网络布线固定结构

技术领域

[0001] 本实用新型涉及网络布线固定结构。

背景技术

[0002] 网线，一般由金属或玻璃制成，它可以用来在网络内传递信息。常用的网络电缆有三种：双绞线、同轴电缆和光纤电缆（光纤）。双绞线是由许多对线组成的数据传输线。它的特点是价格便宜，所以被广泛应用。双绞线是用来和RJ45水晶头相连的。

[0003] 在现有技术中，网线一般在铺设时会有一小段的预留，避免当网线接头损坏后，重新安装网线接头后，网线的长度不足的情况，在实际使用的过程中，由于施工人员的水平存在差异，所以在布线时会存在网线预留的长度过长，网线长度过长将全部堆积在接口处，导致后期维修网线时十分麻烦。

实用新型内容

[0004] 本实用新型的目的在于提供一种计算机网络布线固定结构，可以有效解决背景技术中网线预留过长导致后期维修麻烦的问题。

[0005] 实现上述目的的技术方案是：一种计算机网络布线固定结构，包括箱体，所述箱体的下方设有多个安装孔，所述箱体的上表面螺纹连接多个螺钉，多个所述螺钉同时螺纹连接上盖，所述箱体的两侧边分别贯穿设有第一通槽和第二通槽。

[0006] 优选的：所述箱体的两侧的内表面均设有一个滑槽，两个所述滑槽分别对应所述第一通槽和第二通槽。

[0007] 优选的：两个所述滑槽内均设有一块挡板，所述挡板的下方卡设有第三通槽。

[0008] 优选的：所述箱体的内底面设有两条滑轨，两条所述滑轨的表面均活动连接有第一移动块和第二移动块，所述第一移动块和第二移动块的上表面均设有移动槽，两条所述移动槽内均活动连接有两块移动柱，两个所述移动柱的上方均螺纹连接第二螺杆。

[0009] 优选的：所述箱体的内表面活动连接第一螺杆，所述第一螺杆的另一端穿过所述箱体的另一侧边，所述第一螺杆在所述箱体外连接把手。

[0010] 优选的：所述第一螺杆的表面均螺纹连接所述第一移动块和第二移动块，所述第一螺杆两端的螺纹旋向相反，所述第一移动块位于所述第一螺杆的左旋螺纹处，所述第二移动块位于所述第一螺杆的右旋螺纹处。

[0011] 优选的：所述第二螺杆的中间设有转把，所述转把的表面设有防滑纹路，所述第二螺杆表面两端的螺纹旋向相反。

[0012] 优选的：多个所述移动柱的表面均设有凹槽。

[0013] 本实用新型的技术效果：

[0014] 1）旋转把手，把手带动第一螺杆旋转，第一螺杆表面的第一移动块和第二移动块朝相反方向移动，第一移动块和第二移动块间的距离逐渐加大，从而增大第一移动块和第二移动块间网线的长度，从而方便对过长网线进行整理，避免网线预留过长导致后期维修

麻烦；

[0015] 2)通过第一螺杆可以精准驱动第一移动块和第二移动块移动的距离，若移动距离过大可以反向驱动第一连接块和第二连接块；

[0016] 3)旋转转把，转把带动第二螺杆旋转，第二螺杆带动两个移动柱在移动槽内朝相反的方向移动，从而进一步加大移动柱间的距离，使缠绕在移动柱间的网线距离更长；

[0017] 4)需要使用网线时，逆向旋转把手或旋把，将第一移动块和第二移动块间的距离缩短，或者逆向旋转旋把，将第一移动块或第二移动块上的移动柱间的距离缩短即可。

附图说明

[0018] 图1是本实用新型整体主视图；

[0019] 图2是本实用新型整体剖视图；

[0020] 图3是图2中A处放大图。

[0021] 图中：1、箱体；2、安装孔；3、上盖；4、螺钉；5、第一通槽；6、第二通槽；7、第一螺杆；8、把手；9、滑槽；10、挡板；11、第三通槽；12、滑轨；13、第一移动块；14、第二移动块；15、移动槽；16、第二螺杆；17、移动柱；18、转把。

具体实施方式

[0022] 下面将结合附图对本实用新型的技术方案进行清楚、完整地描述。在本实用新型的描述中，需要说明的是，术语“中心”、“上”、“下”、“左”、“右”、“竖直”、“水平”、“内”、“外”等指示的方位或位置关系为基于附图所示的方位或位置关系，仅是为了便于描述本实用新型和简化描述，而不是指示或暗示所指的装置或元件必须具有特定的方位、以特定的方位构造和操作，因此不能理解为对本实用新型的限制。此外，术语“第一”、“第二”、“第三”仅用于描述目的，而不能理解为指示或暗示相正对地重要性。

[0023] 下面将结合附图对本实用新型作进一步说明。

[0024] 请参阅图1-3，本实用新型的一种计算机网络布线固定结构，包括箱体1，箱体1的下方设有多个安装孔2，安装孔2内装入膨胀螺钉，通过膨胀螺钉将箱体1安装在网线的接头处，箱体1的上表面螺纹连接多个螺钉4，多个螺钉4同时螺纹连接上盖3，箱体1的两侧边分别贯穿设有第一通槽5和第二通槽6，箱体1的两侧的内表面均设有滑槽9，方便网线进入箱体1内，两个滑槽9分别对应第一通槽5和第二通槽6，两个滑槽9内均设有一块挡板10，挡板10的下方卡设有第三通槽11，挡板10将第一通槽5和第二通槽6挡住，避免灰尘从第一通槽5和第二通槽6进入箱体1内，网线可通过第三通槽11进出箱体；

[0025] 箱体1的内底面设有两条滑轨12，两条滑轨12的表面均活动连接有第一移动块13和第二移动块14，为避免第一移动块13和第二移动块14滑出滑轨12，滑轨12可为T形槽，第一移动块13和第二移动块14的上表面均设有移动槽15，当然移动槽15可为燕尾槽，避免两个移动柱17滑出移动槽15，两条移动槽15内均活动连接有两块移动柱17，两个移动柱17的上方均螺纹连接第二螺杆16，第二螺杆16的中间设有转把18，转把18的表面设有防滑纹路，第二螺杆16表面两端的螺纹旋向相反，箱体1的内表面活动连接第一螺杆7，第一螺杆7的另一端穿过箱体1的另一侧边，第一螺杆7在箱体1外连接把手8，第一螺杆7的表面均螺纹连接第一移动块13和第二移动块14，第一螺杆7两端的螺纹旋向相反，第一移动块13位于第一螺

杆7的左旋螺纹处，第二移动块14位于第一螺杆7的右旋螺纹处，多个移动柱17的表面均设有凹槽，避免缠绕在移动柱17网线打滑。

[0026] 工作原理：

[0027] 将网线的一端从第一通槽5穿入箱体1内，绕着多个移动柱17缠绕后，从第二通槽6穿出箱体1，在箱体1外连接水晶头，若网线较长，旋转把手8，把手8带动第一螺杆7旋转，第一螺杆7表面的第一移动块13和第二移动块14朝相反方向移动，第一移动块13和第二移动块14在滑轨12表面移动的距离逐渐加大，从而增大第一移动块13和第二移动块14间网线的长度，若网线长度还是大于第一移动块13和第二移动块14间的距离，旋转转把18，转把18带动第二螺杆16旋转，第二螺杆16带动两个移动柱17在移动槽15内朝相反的方向移动，从而进一步加大移动柱17间的距离，从而增大缠绕在移动柱17间的网线距离，需要使用网线时，逆向旋转把手8或旋把18，将第一移动块13和第二移动块14间的距离缩短，或者逆向旋转旋把18，将第一移动块13或第二移动块14上的移动柱17间的距离缩短即可。

[0028] 以上各实施例仅用以说明本实用新型的技术方案，而非对其限制；尽管参照前述各实施例对本实用新型进行了详细的说明，本领域的普通技术人员应当理解：其依然可以对前述各实施例所记载的技术方案进行修改，或者对其中部分或者全部技术特征进行等同替换；而这些修改或者替换，并不使相应技术方案的本质脱离本实用新型各实施例技术方案的范围。

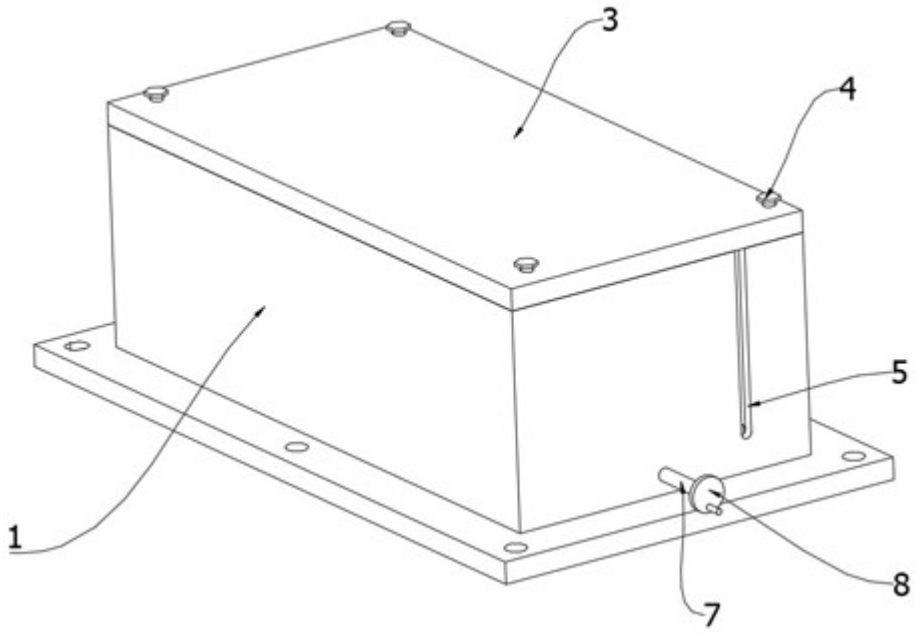

图1

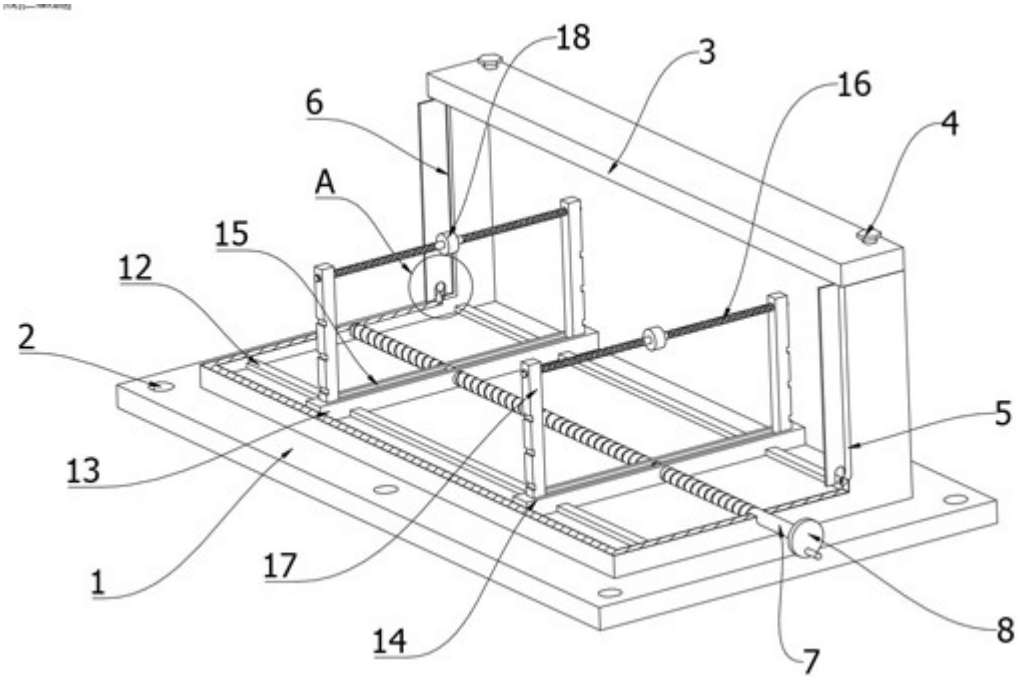

图2

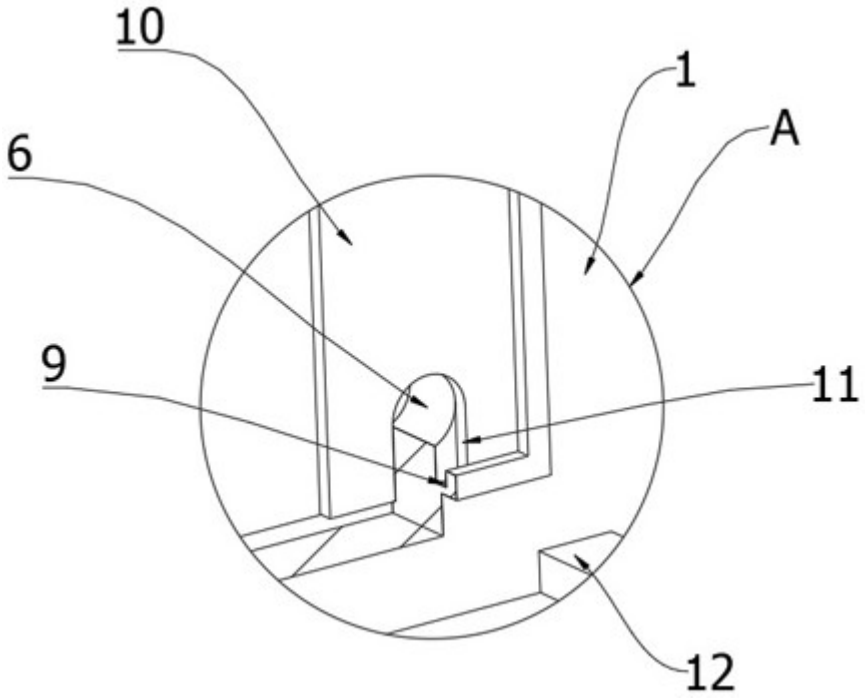

图3