(19)国家知识产权局

(12)实用新型专利

(10)授权公告号 CN 221135374 U
(45)授权公告日 2024.06.14

(21)申请号 202322688318.0

(22)申请日 2023.10.08

(73)专利权人 宿州市鑫平木业有限公司
地址 234000 安徽省宿州市埇桥区永安镇新合村永中路北侧56号

(72)发明人 朱家莉 夏丹丹 褚衣花

(74)专利代理机构 宿州市万硕云知识产权代理事务所(普通合伙) 34201
专利代理师 周奕

(51)Int.Cl.
B24B 21/10(2006.01)
B24B 21/00(2006.01)
B24B 41/00(2006.01)
B24B 21/18(2006.01)
B24B 47/04(2006.01)

权利要求书1页 说明书3页 附图4页

(54)实用新型名称

木板切割面打磨台

(57)摘要

本实用新型公开了一种木板切割面打磨台，属于木板打磨设备技术领域，包括底板，以及转动安装在底板顶部的第一打磨机构和第二打磨机构，第一打磨机构和第二打磨机构之间相互垂直，第二打磨机构的一侧设有推板机构，推板机构通过多个固定架安装在底板的顶部。本实用新型通过相互垂直的第一打磨机构和第二打磨机构，能够在使用时对木板的两边进行打磨，提高打磨的速度与效率，而且还能够通过推板机构自动推动木板靠近第一打磨机构和第二打磨机构，使用起来更加安全方便。

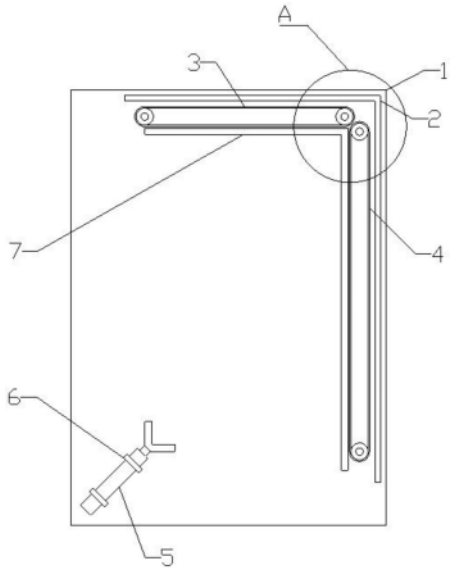

CN 221135374 U

1.一种木板切割面打磨台,其特征在于,包括底板(1),以及转动安装在所述底板(1)顶部的第一打磨机构(3)和第二打磨机构(4),所述第一打磨机构(3)和所述第二打磨机构(4)之间相互垂直,所述第二打磨机构(4)的一侧设有推板机构(5),所述推板机构(5)通过多个固定架(6)安装在所述底板(1)的顶部。

2.如权利要求1所述的一种木板切割面打磨台,其特征在于,所述底板(1)的顶部安装有位于所述第一打磨机构(3)和所述第二打磨机构(4)外侧的挡板(2)。

3.如权利要求2所述的一种木板切割面打磨台,其特征在于,所述挡板(2)为L形的挡板,所述挡板(2)通过螺钉活动安装在所述底板(1)的顶部。

4.如权利要求1所述的一种木板切割面打磨台,其特征在于,所述第一打磨机构(3)和所述第二打磨机构(4)的内侧设有开设在所述底板(1)上的L形的通槽(7)。

5.如权利要求1所述的一种木板切割面打磨台,其特征在于,所述第一打磨机构(3)毫升所述第二打磨机构(4)均包括对称设置的主动转轴(301)和从动转(302)。

6.如权利要求5所述的一种木板切割面打磨台,其特征在于,所述底板(1)上开设有多个与所述主动转轴(301)和所述从动转(302)相互配合的通孔(8)。

7.如权利要求6所述的一种木板切割面打磨台,其特征在于,所述主动转轴(301)的底端连接有安装在所述底板(1)底部的电机(303)。

8.如权利要求7所述的一种木板切割面打磨台,其特征在于,所述主动转轴(301)和所述从动转(302)的外侧转动安装有打磨带(304)。

9.如权利要求1所述的一种木板切割面打磨台,其特征在于,所述推板机构(5)包括电动伸缩杆(501),所述电动伸缩杆(501)的移动端安装有L形的夹持块(502),所述夹持块(502)的内侧安装有橡胶垫。

10.如权利要求1所述的一种木板切割面打磨台,其特征在于,所述固定架(6)包括套环(601),所述套环(601)的一侧安装有螺杆(602),所述螺杆(602)的外侧螺纹连接有两个固定螺母(603)。

木板切割面打磨台

技术领域

[0001] 本实用新型涉及一种打磨装置,特别是涉及一种木板切割面打磨台,属于木板打磨设备技术领域。

背景技术

[0002] 目前在对木板切割面进行打磨时,一般通过人工手持打磨工具对木板的切割面进行一点一点的打磨,打磨效率低,费时费力。在申请号为CN202121269564.7的申请中公开的一种木板切割装置,包括台架和切割片,所述切割片侧边的台架上设置有打磨结构,所述台架顶端后侧设置有导向结构。通过打磨片在木板切割的同时,直接对木板的切割面进行打磨,且可以通过更换打磨片保证其打磨效果,无法工人在切割完成后另行打磨,降低了工人的工作量,通过导向板对木板进行导向,使得木板在进行直线切割时,可以稳定移动,保证其切割精度,且可以根据切割的宽度对导向板的位置进行调节,提高了切割装置的适用性,通过推块推动木板前进,可以避免工人在切割时,手部距离切割片过近,从而对工人的手部进行保护,提高了台架使用时的安全性,且推块为可拆分时设计,避免其影响较长的木板的。但是上述申请在使用时一次只能对木板的一边进行打磨,打磨速度较慢。

[0003] 针对上述申请在使用时一次只能对木板的一边进行打磨,打磨速度较慢的问题,本实用新型提出了一种新的解决方案。

实用新型内容

[0004] 本实用新型的主要目的是为了解决现有技术的不足,而提供的一种木板切割面打磨台。

[0005] 本实用新型的目的可以通过采用如下技术方案达到:

[0006] 一种木板切割面打磨台,包括底板,以及转动安装在所述底板顶部的第一打磨机构和第二打磨机构,所述第一打磨机构和所述第二打磨机构之间相互垂直,所述第二打磨机构的一侧设有推板机构,所述推板机构通过多个固定架安装在所述底板的顶部。

[0007] 更进一步的,所述底板的顶部安装有位于所述第一打磨机构和所述第二打磨机构外侧的挡板。

[0008] 更进一步的,所述挡板为L形的挡板,所述挡板通过螺钉活动安装在所述底板的顶部。

[0009] 更进一步的,所述第一打磨机构和所述第二打磨机构的内侧设有开设在所述底板上的L形的通槽。

[0010] 更进一步的,所述第一打磨机构毫升所述第二打磨机构均包括对称设置的主动转轴和从动转。

[0011] 更进一步的,所述底板上开设有多个与所述主动转轴和所述从动转相互配合的通孔。

[0012] 更进一步的,所述主动转轴的底端连接有安装在所述底板底部的电机。

[0013] 更进一步的,所述主动转轴和所述从动转的外侧转动安装有打磨带。

[0014] 更进一步的,所述推板机构包括电动伸缩杆,所述电动伸缩杆的移动端安装有L形的夹持块,所述夹持块的内侧安装有橡胶垫。

[0015] 更进一步的,所述固定架包括套环,所述套环的一侧安装有螺杆,所述螺杆的外侧螺纹连接有两个固定螺母。

[0016] 本实用新型的有益技术效果:按照本实用新型的木板切割面打磨台,通过相互垂直的第一打磨机构和第二打磨机构,能够在使用时对木板的两边进行打磨,提高打磨的速度与效率,而且还能够通过推板机构自动推动木板靠近第一打磨机构和第二打磨机构,使用起来更加安全方便。

附图说明

[0017] 图1为按照本实用新型提供的一优选实施例的整体结构示意图;

[0018] 图2为按照本实用新型提供的一优选实施例的底板结构示意图;

[0019] 图3为按照本实用新型提供的一优选实施例的主动转轴结构示意图;

[0020] 图4为按照本实用新型提供的一优选实施例的夹持块结构示意图;

[0021] 图5为按照本实用新型提供的一优选实施例的套环结构示意图;

[0022] 图6为按照本实用新型提供的一优选实施例图1的A处结构放大图。

[0023] 图中:1、底板;2、挡板;3、第一打磨机构;4、第二打磨机构;5、推板机构;6、固定架;7、通槽;8、通孔;301、主动转轴;302、从动转;303、电机;304、打磨带;501、电动伸缩杆;502、夹持块;601、套环;602、螺杆;603、固定螺母。

具体实施方式

[0024] 为使本领域技术人员更加清楚和明确本实用新型的技术方案,下面结合实施例及附图对本实用新型作进一步详细的描述,但本实用新型的实施方式不限于此。

[0025] 如图1-图6所示,本实施例提供的木板切割面打磨台,包括底板1,以及转动安装在底板1顶部的第一打磨机构3和第二打磨机构4,第一打磨机构3和第二打磨机构4之间相互垂直,第二打磨机构4的一侧设有推板机构5,推板机构5通过多个固定架6安装在底板1的顶部。通过相互垂直的第一打磨机构3和第二打磨机构4,能够在使用时对木板的两边进行打磨,提高打磨的速度与效率,而且还能够通过推板机构5自动推动木板靠近第一打磨机构3和第二打磨机构4,使用起来更加安全方便。

[0026] 底板1的顶部安装有位于第一打磨机构3和第二打磨机构4外侧的挡板2。通过挡板2的设置,能够挡住第一打磨机构3和第二打磨机构4的外侧,防止人员误碰第一打磨机构3和第二打磨机构4造成人员受伤。

[0027] 挡板2为L形的挡板,挡板2通过螺钉活动安装在底板1的顶部。通过L形挡板2的设置,能够对第一打磨机构3和第二打磨机构4进行遮挡,通过螺钉对挡板2进行安装,能够方便挡板2的拆卸。

[0028] 第一打磨机构3和第二打磨机构4的内侧设有开设在底板1上的L形的通槽7。通过通槽7的设置,能够方便打磨出的木屑排出,防止木屑堆积在底板1的顶部。

[0029] 第一打磨机构3毫升第二打磨机构4均包括对称设置的主动转轴301和从动转302,

底板1上开设有多个与主动转轴301和从动转302相互配合的通孔8,主动转轴301的底端连接有安装在底板1底部的电机303,主动转轴301和从动转302的外侧转动安装有打磨带304。在使用时启动电机303带动主动转轴301转动,从而通过打磨带304和从动转轴302转动,然后通过打磨带304对木板进行打磨。

[0030] 推板机构5包括电动伸缩杆501,电动伸缩杆501的移动端安装有L形的夹持块502,夹持块502的内侧安装有橡胶垫。在使用时带动伸缩杆501能够带动夹持块502通过木板的边缘。

[0031] 固定架6包括套环601,套环601的一侧安装有螺杆602,螺杆602的外侧螺纹连接有两个固定螺母603。在使用时将电动伸缩杆501安装在套环601的内部,然后在底板1上开设安装孔,将螺杆602插入安装孔内部,使两个固定螺母603分别位于底板1的顶部和底部,在使用时能够通过同时锁紧两个固定螺母603完成对套环位置的固定。

[0032] 在本实施例中,如图1-图6所示,本实施例提供的一种木板切割面打磨台的工作过程如下:

[0033] 使用时将木板放在底板1上,然后启动电动伸缩杆501带动夹持块502从木板的变焦对木板进行推动,使木板的两侧边逐渐靠近第一打磨机构3和第二打磨机构4,从而对木板的两边进行打磨。

[0034] 以上所述,仅为本实用新型进一步的实施例,但本实用新型的保护范围并不局限于此,任何熟悉本技术领域的技术人员在本实用新型所公开的范围内,根据本实用新型的技术方案及其构思加以等同替换或改变,都属于本实用新型的保护范围。

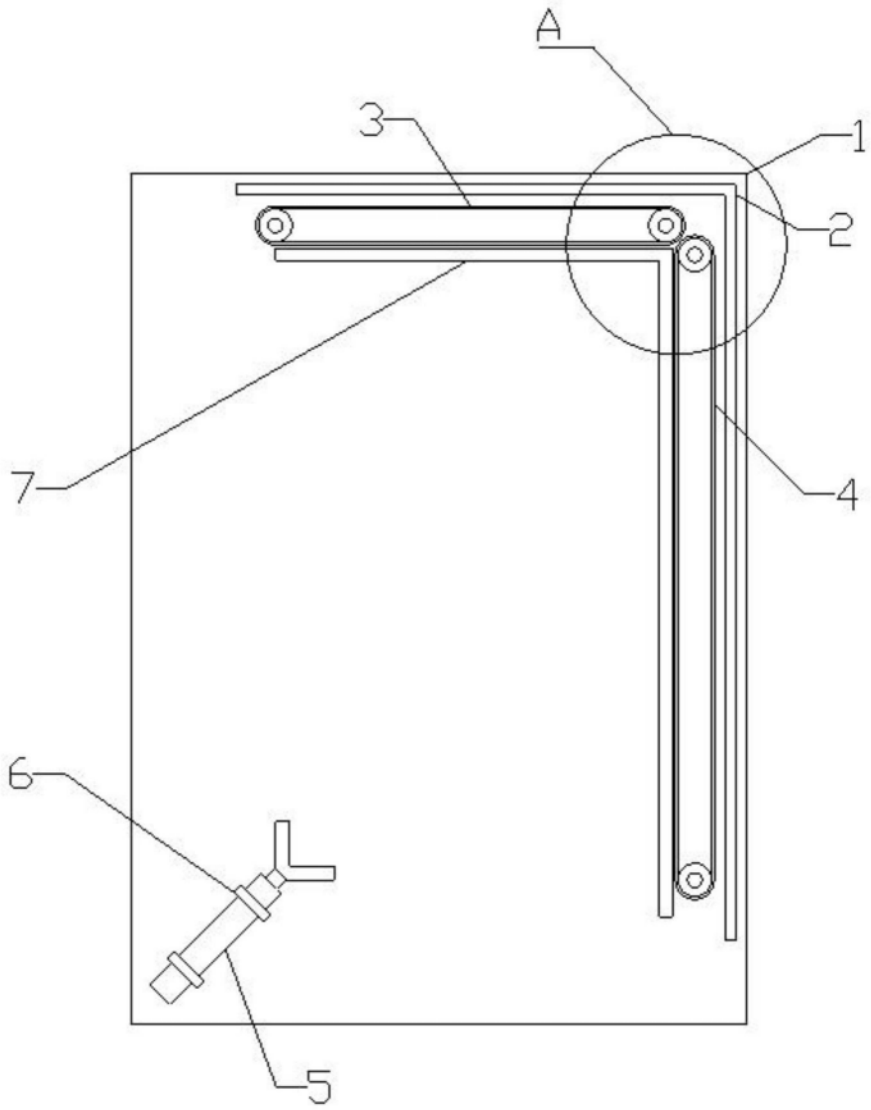

图1

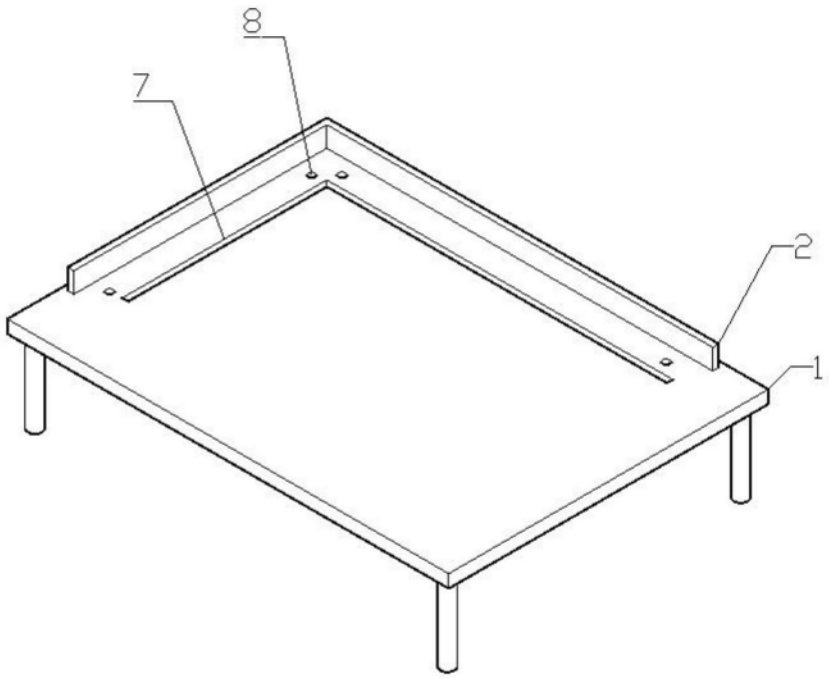

图2

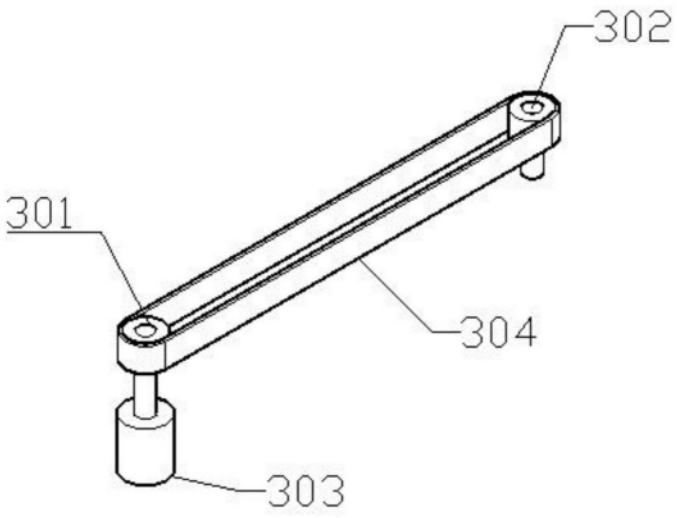

图3

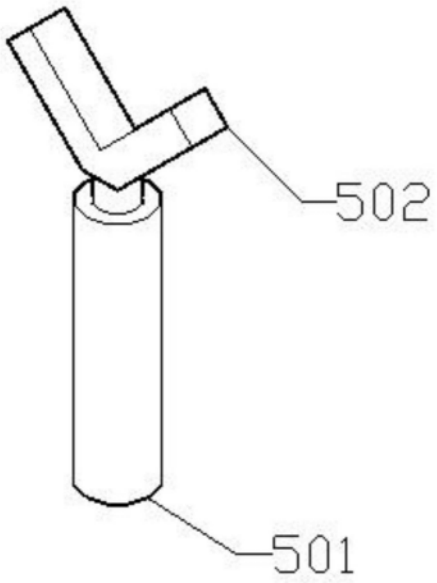

图4

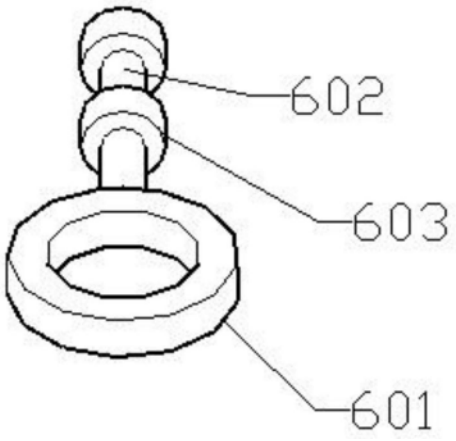

图5

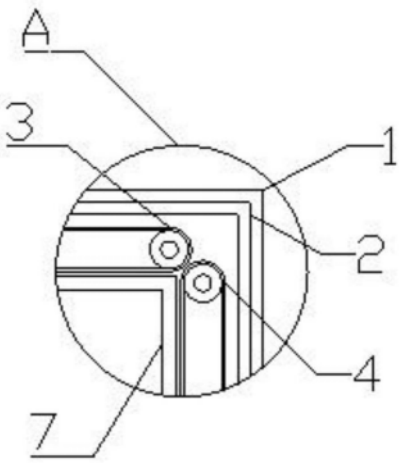

图6