(19)国家知识产权局

(12)实用新型专利

(10)授权公告号 CN 221268343 U
(45)授权公告日 2024.07.05

(21)申请号 202322595911.0

(22)申请日 2023.09.22

(73)专利权人 江苏中渊化学品有限公司
地址 226400 江苏省南通市如东县洋口镇化学工业园区

(72)发明人 朱敏亮 肖元超 顾健瑛 陈建国

(74)专利代理机构 成都初阳知识产权代理事务所(特殊普通合伙) 51305
专利代理师 周雪丽

(51)Int.Cl.
B02C 4/30(2006.01)
B02C 4/28(2006.01)
B02C 23/16(2006.01)

权利要求书1页 说明书2页 附图1页

(54)实用新型名称

一种二氯嘧啶原料破碎装置

(57)摘要

本实用新型公开了一种二氯嘧啶原料破碎装置,包括箱体和下料斗,下料斗固定在箱体的顶部,箱体内设置格栅结构的筛选筒,筛选筒和箱体之间形成排料通道,筛选筒的底部设置旋转电机,箱体的底部设置支撑柱对旋转电机进行支撑,筛选筒的开口处设置环形轨道,下料斗的内部设置多个滑块,滑块与环形轨道滑动连接,筛选筒的内壁设置破碎凸起,下料斗的顶部设置破碎电机和开设进料口,破碎电机的输出轴延伸至筛选筒内,且设置破碎辊,箱体的侧面设置出料口。本实用新型通过设置能够旋转的筛选筒和破碎辊,两者之间反向旋转,从而利于对物料进行破碎,破碎后的合格品被筛选筒甩出,从出料口排出,从而提高破碎后颗粒的均匀性,提高产品质量。

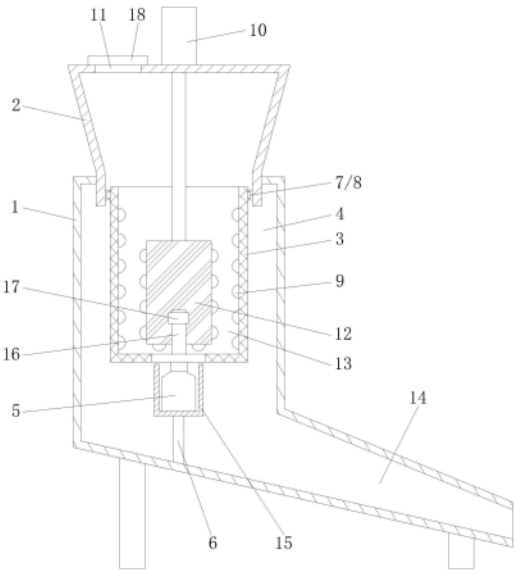

CN 221268343 U

1.一种二氯嘧啶原料破碎装置,包括箱体和下料斗,所述下料斗固定在箱体的顶部,其特征在于:所述箱体内设置格栅结构的筛选筒,所述筛选筒和箱体之间形成排料通道,所述筛选筒的底部设置旋转电机,所述箱体的底部设置支撑柱对旋转电机进行支撑,所述筛选筒的开口处设置环形轨道,所述下料斗的内部设置多个滑块,所述滑块与环形轨道滑动连接,所述筛选筒的内壁设置破碎凸起,所述下料斗的顶部设置破碎电机和开设进料口,所述破碎电机的输出轴延伸至筛选筒内,且设置破碎辊,所述破碎辊与筛选筒之间为研磨区域,所述箱体的侧面设置出料口。

2.根据权利要求1所述的一种二氯嘧啶原料破碎装置,其特征在于:所述旋转电机的外部设置防护壳。

3.根据权利要求1所述的一种二氯嘧啶原料破碎装置,其特征在于:所述筛选筒的内底部设置转轴,所述转轴上套接轴承,所述破碎辊套接在转轴和轴承上。

4.根据权利要求1所述的一种二氯嘧啶原料破碎装置,其特征在于:所述进料口上设置密封盖。

一种二氯嘧啶原料破碎装置

技术领域

[0001] 本实用新型涉及二氯嘧啶生产技术领域,具体涉及一种二氯嘧啶原料破碎装置。

背景技术

[0002] 二氯嘧啶在生产过程中需要对原料进行破碎,但是现有的破碎装置对原料的破碎不够均匀,有大有小,大颗粒原料溶解速度较慢,导致二氯嘧啶溶解不均匀,生产的产品质量低。

实用新型内容

[0003] 本实用新型的目的在于针对现有技术的缺陷和不足,提供一种二氯嘧啶原料破碎装置。

[0004] 为实现上述目的,本实用新型采用的技术方案是:一种二氯嘧啶原料破碎装置,包括箱体和下料斗,所述下料斗固定在箱体的顶部,其创新点在于:所述箱体内设置格栅结构的筛选筒,所述筛选筒和箱体之间形成排料通道,所述筛选筒的底部设置旋转电机,所述箱体的底部设置支撑柱对旋转电机进行支撑,所述筛选筒的开口处设置环形轨道,所述下料斗的内部设置多个滑块,所述滑块与环形轨道滑动连接,所述筛选筒的内壁设置破碎凸起,所述下料斗的顶部设置破碎电机和开设进料口,所述破碎电机的输出轴延伸至筛选筒内,且设置破碎辊,所述破碎辊与筛选筒之间为研磨区域,所述箱体的侧面设置出料口。

[0005] 进一步的,所述旋转电机的外部设置防护壳。

[0006] 进一步的,所述筛选筒的内底部设置转轴,所述转轴上套接轴承,所述破碎辊套接在转轴和轴承上。

[0007] 进一步的,所述进料口上设置密封盖。

[0008] 采用上述结构后,本实用新型有益效果为:

[0009] 本实用新型通过设置能够旋转的筛选筒和破碎辊,两者之间反向旋转,从而利于对物料进行破碎,破碎后的合格品被筛选筒甩出,从出料口排出,而不合格品,则继续被破碎,直到合格为止,从而提高破碎后颗粒的均匀性,提高产品质量。

附图说明

[0010] 图1为本实用新型的结构示意图。

[0011] 附图标记说明:

[0012] 1箱体、2下料斗、3筛选筒、4排料通道、5旋转电机、6支撑柱、7环形轨道、8滑块、9破碎凸起、10破碎电机、11进料口、12破碎辊、13研磨区域、14出料口、15防护壳、16转轴、17轴承、18密封盖。

具体实施方式

[0013] 下面结合附图对本实用新型作进一步的说明。

[0014] 为了使本实用新型的目的、技术方案及优点更加清楚明白,以下结合附图及具体实施方式,对本实用新型进行进一步详细说明。应当理解,此处所描述的具体实施方式仅用以解释本实用新型,并不用于限定本实用新型。

[0015] 参看图1,一种二氯嘧啶原料破碎装置,包括箱体1和下料斗2,下料斗2固定在箱体1的顶部,箱体1内设置格栅结构的筛选筒3,筛选筒3和箱体1之间形成排料通道4,筛选筒3的底部设置旋转电机5,箱体1的底部设置支撑柱6对旋转电机5进行支撑,筛选筒3的开口处设置环形轨道7,下料斗2的内部设置多个滑块8,滑块8与环形轨道7滑动连接,筛选筒3的内壁设置破碎凸起9,下料斗2的顶部设置破碎电机10和开设进料口11,破碎电机10的输出轴延伸至筛选筒3内,且设置破碎辊12,破碎辊12与筛选筒3之间为研磨区域13,箱体1的侧面设置出料口14。具体的,物料从进料可11进入到下料斗2内,并进入到筛选筒3内,开启旋转电机5和破碎电机10,使得筛选筒3和破碎辊12之间反向旋转,通过破碎凸起9对研磨区域13内的物料进行破碎,且破碎合格的物料被筛选筒3甩出,并从排料通道4进入到出料口后排出,而未破碎合格的物料则留在筛选筒3继续破碎,直到合格为止,从而提高破碎后颗粒的均匀性,提高产品质量。

[0016] 本实施例中,旋转电机5的外部设置防护壳15。旋转电机5对应的筛选筒3部位为平板结构,配合防护壳15对旋转电机5进行保护,避免物料影响旋转电机5的正常工作。

[0017] 本实施例中,筛选筒3的内底部设置转轴16,转轴16上套接轴承17,破碎辊12套接在转轴16和轴承17上。筛选筒3围绕轴承17进行旋转,轴承17提高筛选筒3旋转时的稳定性。

[0018] 本实施例中,进料口11上设置密封盖18,提高密封性。

[0019] 以上所述,仅用以说明本实用新型的技术方案而非限制,本领域普通技术人员对本实用新型的技术方案所做的其它修改或者等同替换,只要不脱离本实用新型技术方案的精神和范围,均应涵盖在本实用新型的权利要求范围当中。

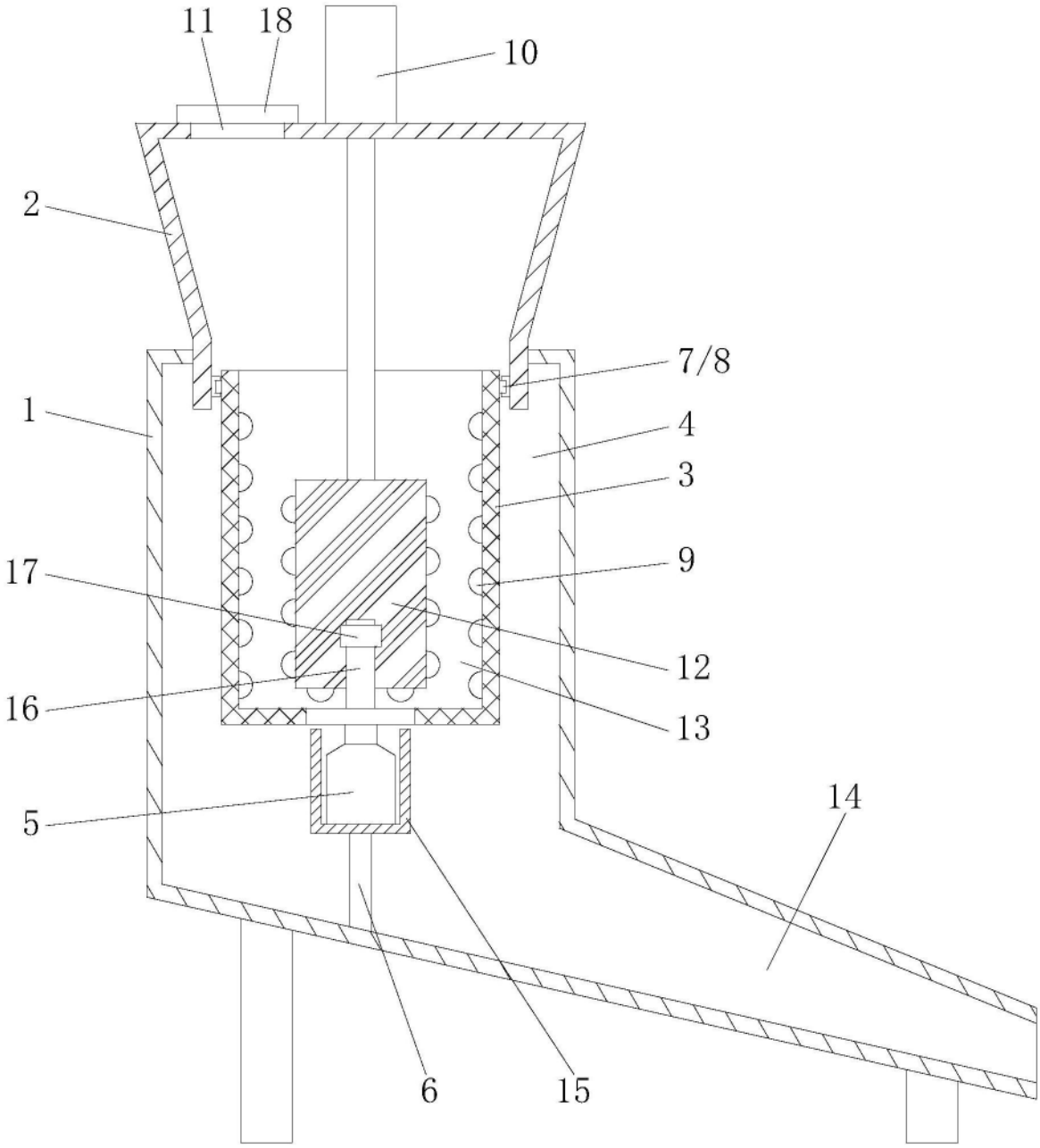

图1