(19)中华人民共和国国家知识产权局

(12)实用新型专利

(10)授权公告号 CN 203107893 U
(45)授权公告日 2013.08.07

(21)申请号 201320128368.7

(22)申请日 2013.02.27

(73)专利权人 潘秀芝
地址 276808 山东省日照市岚山区妇幼保健院

(72)发明人 潘秀芝 徐姝一

(51)Int.Cl.
A61M 5/36(2006.01)

权利要求书1页 说明书1页 附图1页

(54)实用新型名称

滤气式莫菲氏滴管

(57)摘要

滤气式莫菲氏滴管，属于医疗用具技术领域。本实用新型的技术方案是：包括进液管、滴管和排液管，其特征是在排液管根部设有开关阀，滴管上段设有吸囊，进液管上设有捏板。本实用新型结构简单，在给病人进行输液时能够避免气体进入排液管，减轻了医务人员的工作难度。

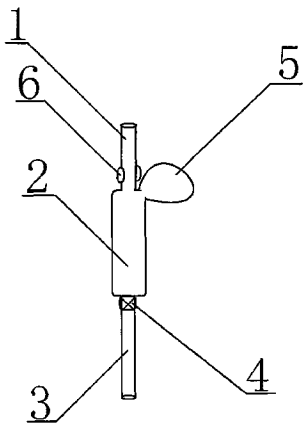

CN 203107893 U

1. 滤气式莫菲氏滴管，包括进液管 (1)、滴管 (2) 和排液管 (3)，其特征是：在排液管 (3) 根部设有开关阀 (4)，滴管 (2) 上段设有吸囊 (5)，进液管 (1) 上设有捏板 (6)。

滤气式莫菲氏滴管

[0001] 技术领域：本实用新型属于医疗用具技术领域，具体地讲是一种滤气式莫菲氏滴管。

[0002] 背景技术：目前，临床上所使用的莫菲氏滴管主要由进液管、滴管和排液管构成，在给病人进行输液时，主要用来过滤气体，而气体一旦进入排液管则很难排出，给医务人员增加了极大的工作难度。

[0003] 发明内容：本实用新型的目的是提供一种在给病人进行输液时能够避免气体进入排液管的滤气式莫菲氏滴管。

[0004] 本实用新型的技术方案是：包括进液管、滴管和排液管，其特征是在排液管根部设有开关阀，滴管上段设有吸囊，进液管上设有捏板。

[0005] 本实用新型的有益效果是：本实用新型结构简单，在给病人进行输液时能够避免气体进入排液管，减轻了医务人员的工作难度。

[0006] 附图说明：附图 1 为本实用新型的结构示意图。

[0007] 图中 1、进液管，2、滴管，3、排液管，4、开关阀，5、吸囊，6、捏板。

[0008] 具体实施方式：包括进液管 1、滴管 2 和排液管 3，其特征是在排液管 3 根部设有开关阀 4，滴管 2 上段设有吸囊 5，进液管 1 上设有捏板 6。在给病人进行输液时，如果气体进入排液管 3 下段，关闭开关阀 4，一手捏捏板 6，一手捏吸囊 5，后打开开关阀 4，将排液管 3 内液体回收，气泡收回滴管 2 的同时松开捏板 6 即可。

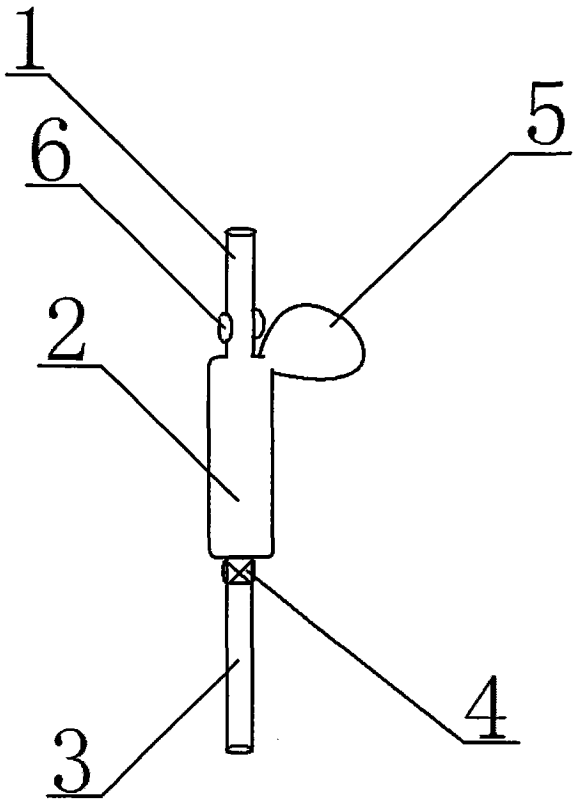

图 1