República Federativa do Brasil
Ministério do Desenvolvimento, Indústria e do Comércio Exterior
Instituto Nacional da Propriedade Industrial.

(21) **PI0608190-8 A2**

BRPI0608190A2

(22) Data de Depósito: 11/04/2006
(43) Data da Publicação: 09/11/2010
(RPI 2079)

(51) Int.Cl.:
A61C 17/16
A46B 5/00

(54) Título: **IMPLEMENTO PARA CUIDADO ORAL, KIT PARA UM IMPLEMENTO PARA CUIDADO ORAL, E, MÉTODO PARA DECORAR UM CORPO DE IMPLEMENTO PARA CUIDADO ORAL**

(30) Prioridade Unionista: 12/04/2005 US 11/104158

(73) Titular(es): COLGATE-PALMOLIVE COMPANY

(72) Inventor(es): ALBERTO MANTILLA, DIANA SERRA, EDUARDO JIMENEZ, TONY BAXTER

(74) Procurador(es): Momsen, Leonardos & CIA.

(86) Pedido Internacional: PCT US2006013901 de 11/04/2006

(87) Publicação Internacional: WO 2006/110880de 19/10/2006

(57) Resumo: IMIPLEMENTO PARA CUIDADO ORAL, KIT PARA UM IMPLEIVIENTO PARA CUIDADO ORAL, E, METODO PARA DECORAR UM CORPO DE IMPLEMENTO PARA CUIDADO ORAL Um implemento para cuidado oral compreende uma cabeça (20) e um corpo (40) dotado com uma configuração de superficie tridimensional sobre o corpo que geralmente é não-decorada. Uma cobertura (100) é aplicada no corpo e inclui uma decoração (110) que está associada com a configuração de superficie tridimensional, de tal forma que o corpo, com a cobertura aplicada, parece possuir uma configuração de superficietridimensional decorada.

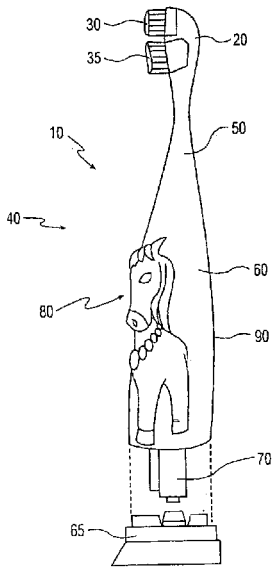

"IMPLEMENTO PARA CUIDADO ORAL, KIT PARA UM IMPLEMENTO PARA CUIDADO ORAL, E, MÉTODO PARA DECORAR UM CORPO DE IMPLEMENTO PARA CUIDADO ORAL"

CAMPO DA INVENÇÃO

Esta invenção refere-se a um implemento para tratamento oral e a método de decorar o mesmo, e, mais particularmente, a um método de aplicar uma cobertura decorativa sobre o corpo de um implemento de tratamento oral, como um cabo de escova de dentes.

ANTERIORIDADES DA INVENÇÃO

Cabos de escovas de dentes de crianças freqüentemente são decorados de maneira fantasiosa com adesivos coloridos apresentando ilustrações genéricas ou licenciadas. Projetos do tipo referido não são apenas atraentes e esteticamente agradáveis, mas usualmente direcionam a decisão entre uma variedade de escovas adornadas com ilustrações diferentes.

É de conhecimento geral na arte como proporcionar projetos de cabos que são bidimensionais ou tridimensionais. O projeto bidimensional típico consiste usualmente de um adesivo ilustrativo ou etiqueta de detalhe ilimitado que é aderida ou envolvida com encolhimento sobre o cabo, e se conforma à forma do cabo. A produção e aplicação do adesivo adiciona um custo insignificante à fabricação do cabo, porque o adesivo é fabricado separadamente e a aplicação de referido adesivo requer usualmente uma única etapa de fabricação. Referido adesivo ou etiqueta proporciona um alto nível de flexibilidade para aplicar um projeto decorativo complexo no cabo de escova de dentes. No entanto, referidas etiquetas ou adesivos decorativos conservam usualmente seu caráter bidimensional relativamente a um cabo liso, sem contornos ou sem esculturas.

Projetos tridimensionais podem ter várias formas. Por exemplo, alguns projetos são moldados e formam parte da estrutura do cabo como mostrado na Patente dos Estados Unidos nº 6.202.242. Em outro

exemplo, um cabo não decorado e não provido de contorno poderia ser inserido em uma manga tridimensional decorada pré-formada como mostrado na Patente dos Estados Unidos D426.958, cuja manga poderia ser fabricada de uma maneira mais eficiente separadamente da escova de dentes e contribui unicamente para o caráter tridimensional do cabo. No exemplo moldado, e possivelmente também o exemplo de manga, exige-se usualmente múltiplas operações de pintura aplicadas na configuração tridimensional para proporcionar um projeto colorido, esteticamente atraente. Cada operação de pintura proporciona uma cor particular numa área particular do projeto, o que requer uma etapa de fabricação separada com um maior custo adicional. Quanto mais operações de pintura, maior o custo.

Fabricantes que usam projetos licenciados freqüentemente precisam ater-se a determinadas exigências estéticas impostas pelo licenciador. Referidas exigências podem requerer um determinado nível de detalhe que só pode ser realizado com um determinado número de operações de pintura, por exemplo. No entanto, se o número de operações de pintura tornar a fabricação do projeto cara demais, então o licenciado precisará negociar o uso de um projeto mais simples em detrimento do potencial comercial de ambos, o licenciador e o fabricante. Portanto, há uma necessidade de uma maneira de proporcionar um projeto tridimensional que seja esteticamente intrincado e econômico de fabricar.

SUMÁRIO DA INVENÇÃO

Proporciona-se um implemento de tratamento oral com uma cabeça e um corpo. O corpo é dotado adicionalmente com uma configuração de superfície tridimensional que geralmente não é decorada. Aplica-se uma cobertura geralmente bidimensional sobre pelo menos uma porção do corpo, incluindo uma decoração que está associada com a configuração de superfície tridimensional, de preferência de tal forma que o corpo pareça apresentar uma configuração de superfície tridimensional. Revela-se um kit que inclui um

implemento de tratamento oral e uma pluralidade de coberturas decorativas a serem aplicadas no implemento de tratamento oral.

BREVE DESCRIÇÃO DOS DESENHOS

Figura 1 ilustra uma concretização de um implemento de tratamento oral de acordo com a invenção.

Figura 2 ilustra uma cobertura aplicada sobre o implemento da Figura 1.

Figura 3 ilustra a cobertura da Figura 2 aplicada sobre o implemento da Figura 1.

Figura 4 ilustra uma concretização de um kit de acordo com a invenção.

DESCRIÇÃO DETALHADA DAS CONCRETIZAÇÕES PREFERIDAS

A descrição detalhada a seguir é do melhor modo ou modos da invenção presentemente considerada. Referida descrição não deve ser compreendida em um sentido limitante, mas como um exemplo da invenção apresentada unicamente para ilustração, e com referência e em conexão à descrição a seguir e aos desenhos anexos alguém versado na arte será capaz de perceber as vantagens e construção da invenção. Nas diversas vistas apresentadas nos desenhos, caracteres de referência idênticos indicam partes iguais ou similares.

Figura 1 ilustra uma concretização de um implemento de tratamento oral 10, que será ilustrada e descrita aqui, para maior conveniência, como uma escova de dentes 10. Evidentemente considera-se também outros implementos de tratamento oral, como fios dentais, etc. Adicionalmente, embora a presente invenção enfoque implementos de tratamento oral, deve-se compreender que o conceito inventivo poderia ser aplicado a outros produtos, como produtos para tratamento pessoal (p. ex., lâminas de barbear, secadores para cabelo, etc.), produtos para cuidados domésticos (p. ex., dispensadores de sabão) e análogos.

Escova de dentes 10 compreende geralmente uma cabeça 20 com elementos limpantes 30, 35 e um corpo 40 definido por um pescoço 50 e um cabo 60. Escova de dentes 10 da corrente concretização é ilustrada como uma escova de dentes motorizada 70 incluída no corpo 40 que impele um ou ambos os elementos limpantes 30, 35 de uma maneira móvel, rotativa, duplamente oscilante ou contra-oscilante. Considera-se também outras maneiras de energizar os elementos limpantes 30, 35. O elemento de energização 70 também poderia energizar outros dispositivos energizados, como uma luz, gerador de som ou análogo (não mostrado). No entanto, deve-se compreender que a presente invenção também é aplicável a um implemento não-energizado ou escova de dentes também, e a discussão ou ilustração de um implemento energizado não deve ser limitante.

Um projeto ou configuração de superfície tridimensional 80 é proporcionada sobre o corpo 40, e, mais particularmente, o cabo 60 da concretização ilustrada, e é formada a partir de uma pluralidade de contornos de superfície descontínuos que formam uma imagem tridimensional. Na concretização ilustrada, os contornos de superfície descontínuos incluem, embora sem limitação, os braços, mãos, face, pernas, etc. do personagem de desenho animal. A configuração de superfície 80 também poderia ser proporcionada na porção de pescoço 50 exclusivamente ou adicionalmente no cabo 60. De uma maneira geral, a configuração de superfície 80 é moldada integralmente como parte do cabo 60 após conformar-se o cabo. Adicionalmente à configuração de superfície tridimensional 80, o cabo 60 inclui pelo menos uma superfície 90 que não é elevada ou tridimensional, e que usualmente encontra-se localizada na parte posterior do cabo 60.

A configuração de superfície tridimensional 80 é decorada com a aplicação de uma cobertura preferivelmente bidimensional 100 (Figura 2) aplicada sobre pelo menos uma porção do corpo 40. A cobertura 100 é proporcionada como uma decoração 110 que é complementar, ou que se

adapta à configuração de superfície tridimensional proporcionada sobre o cabo 60, de tal forma que quando a cobertura 100 é aplicada sobre o cabo 60 como mostrado na Figura 3, a configuração de superfície tridimensional pareça estar decorada com a decoração 110. Em outras palavras, a configuração de superfície tridimensional 80 transforma a decoração bidimensional 110 em uma decoração tridimensional. Evidentemente, a cobertura 100 também inclui, de preferência, outra decoração 120 que é aplicada sobre a superfície 90 que não é elevada ou tridimensional, completando desta forma a decoração de todo o cabo, se desejado.

A cobertura 100 é aplicada, de preferência, de maneira removível ou não-adesiva sobre o cabo 60, por meio de um revestimento com encolhimento, revestimento com ancoragem ou análogo, e é realizada, de preferência, a partir de uma película de plástico relativamente fina. Evidentemente considera-se também outros materiais de cobertura. Uma cobertura 100 com natureza de um decalque de fixação estática, proporciona ao usuário a opção de aplicar a cobertura 100 em um artigo completamente diferente, como um espelho ou uma janela, por exemplo, e/ou usá-la como uma decoração sobre outro objeto que não uma escova de dentes 10. Alternativamente, a cobertura encontra-se ligada de maneira deslizável sobre o cabo, e, opcionalmente, retida sobre o mesmo por meio de uma tampa terminal 65 ou análogo. Nestas situações, torna-se possível a remoção e o deslocamento, ou um uso alternativo da cobertura, conforme desejado, pelo usuário. Em uma concretização alternativa, a cobertura 100 é aplicada adesivamente no cabo 60 durante a fabricação.

A Figura 4 ilustra um kit 130 compreendendo uma escova de dentes 140 apresentando uma cabeça 150 e um corpo 160, e uma pluralidade de coberturas 170 conservadas no receptáculo de armazenamento 175. Nesta concretização, uma configuração de superfície tridimensional 180 em forma de uma estrela é proporcionada no corpo 10, com uma decoração

complementar 190 proporcionada sobre a cobertura 170. A escova de dentes 140 pode ser proporcionada inicialmente no kit 130 sem uma cobertura 170, sendo que cada cobertura 170 no receptáculo de armazenamento 175 apresenta um projeto diferente que complementa a configuração de superfície tridimensional 180. Alternativamente, a escova de dentes 140 pode ser vendida com uma cobertura 170 previamente aplicada. De qualquer forma, o kit permite ao usuário variar o projeto do cabo conforme desejado.

Embora a presente invenção tenha sido descrita até certo ponto e com alguma particularidade com relação às diversas concretizações descritas, não se pretende que ela se limite a qualquer um destes particulares ou concretizações ou a qualquer concretização particular, porém ela deve ser interpretada com referências às reivindicações anexas de forma a proporcionar a interpretação mais ampla possível de referidas reivindicações considerando o estado da técnica e, portanto, abrangendo efetivamente o escopo intencionado da invenção. Adicionalmente, o precedente descreve a invenção em termos de concretizações previstas pelo inventor para o que uma descrição favorecedora esteve disponível, sendo que, não obstante, modificações não substanciais da invenção, não presentemente previstas, podem representar equivalentes à mesma.

REIVINDICAÇÕES

1. Implemento para cuidado oral, caracterizado pelo fato de que compreende:

a) uma cabeça,

b) um corpo ligado à cabeça e dotado com uma configuração de superfície tridimensional, e

c) uma cobertura aplicada sobre pelo menos uma porção do corpo, sendo que a cobertura inclui uma decoração que está associada com a configuração de superfície tridimensional.

2. Implemento para cuidado oral de acordo com a reivindicação 1, caracterizado pelo fato de que a decoração de cobertura é bidimensional.

3. Implemento para cuidado oral de acordo com a reivindicação 2, caracterizado pelo fato de que a configuração de superfície tridimensional é não-decorada.

4. Implemento para cuidado oral de acordo com a reivindicação 3, caracterizado pelo fato de que o implemento para cuidado oral é uma escova de dentes elétrica.

5. Implemento para cuidado oral de acordo com a reivindicação 4, caracterizado pelo fato de que compreende adicionalmente elementos de limpeza na cabeça que são acionados por um elemento de energia no corpo.

6. Implemento para cuidado oral de acordo com a reivindicação 5, caracterizado pelo fato de que os elementos de limpeza são contra-oscilantes.

7. Implemento para cuidado oral de acordo com a reivindicação 1, caracterizado pelo fato de que a configuração de superfície tridimensional é não-decorada.

8. Implemento para cuidado oral de acordo com a

reivindicação 7, caracterizado pelo fato de que o corpo compreende uma configuração de superfície bidimensional e sendo que a cobertura inclui uma decoração que está associada com a configuração de superfície bidimensional é tal que o corpo também parece possuir uma configuração de superfície bidimensional decorada.

9. Implemento para cuidado oral de acordo com a reivindicação 1, caracterizado pelo fato de que a cobertura é removível.

10. Implemento para cuidado oral de acordo com a reivindicação 9, caracterizado pelo fato de que o corpo compreende adicionalmente uma tampa terminal que impede a remoção da cobertura quando aplicada no corpo.

11. Implemento para cuidado oral de acordo com a reivindicação 1, caracterizado pelo fato de que a cobertura é aderida ao corpo.

12. Implemento para cuidado oral de acordo com a reivindicação 1, caracterizado pelo fato de que a cobertura é fixada ao corpo de maneira não adesiva.

13. Implemento para cuidado oral de acordo com a reivindicação 12, caracterizado pelo fato de que a cobertura é fixada por meio de fixação estática.

14. Implemento para cuidado oral de acordo com a reivindicação 12, caracterizado pelo fato de que a cobertura é fixada ao corpo por encolhimento.

15. Implemento para cuidado oral de acordo com a reivindicação 12, caracterizado pelo fato de que a cobertura é ligada ao corpo de maneira deslizável.

16. Implemento para cuidado oral de acordo com a reivindicação 1, caracterizado pelo fato de que a configuração de superfície tridimensional compreende adicionalmente uma pluralidade de contornos de superfície descontínua.

17. Implemento para cuidado oral de acordo com a reivindicação 16, caracterizado pelo fato de que pelo menos dois contornos de superfície são decorados diferentemente por meio da aplicação da cobertura no corpo.

18. Kit para um implemento para cuidado oral, caracterizado pelo fato de que compreende:

a) um implemento para cuidado oral apresentando uma cabeça e um corpo ligado à cabeça, sendo que o corpo é dotado com uma configuração de superfície tridimensional, e

b) pelo menos uma cobertura separada do implemento para cuidado oral que é dimensionada de forma a ser aplicada no corpo de maneira removível,

c) a cobertura incluindo uma decoração que está associada com a configuração de superfície tridimensional.

19. Kit de acordo com a reivindicação 18, caracterizado pelo fato de que compreende uma pluralidade de coberturas intercambiáveis.

20. Kit de acordo com a reivindicação 19, caracterizado pelo fato de que a decoração é bidimensional.

21. Kit de acordo com a reivindicação 20, caracterizado pelo fato de que a configuração de superfície tridimensional é não-decorada.

22. Kit de acordo com a reivindicação 18, caracterizado pelo fato de que o corpo compreende adicionalmente uma configuração de superfície bidimensional e sendo que a cobertura inclui uma decoração que está associada com a configuração de superfície bidimensional de tal forma que, quando a cobertura é aplicada no corpo, o corpo também parece possuir uma configuração de superfície bidimensional.

23. Kit de acordo com a reivindicação 18, caracterizado pelo fato de que a cobertura é aplicada no corpo por meio de fixação estática.

24. Método para decorar um corpo de implemento para

cuidado oral, caracterizado pelo fato de que compreende as etapas de:

a) proporcionar um implemento para cuidado oral apresentando um corpo com uma configuração de superfície tridimensional, e

b) proporcionar pelo menos uma cobertura separada do implemento para tratamento,

c) a cobertura incluindo uma decoração bidimensional que está associada com uma configuração de superfície tridimensional.

25. Método de acordo com a reivindicação 24, caracterizado pelo fato de que a cobertura está configurada de forma a ser ligada ao corpo de maneira não adesiva.

26. Método de acordo com a reivindicação 25, caracterizado pelo fato de que a cobertura é configurada de forma a ser deslizada sobre o corpo.

27. Método de acordo com a reivindicação 25, caracterizado pelo fato de que a cobertura é ligada ao corpo por meio de fixação estática.

28. Método de acordo com a reivindicação 24, caracterizado pelo fato de que compreende adicionalmente a etapa de proporcionar uma pluralidade de coberturas intercambiáveis.

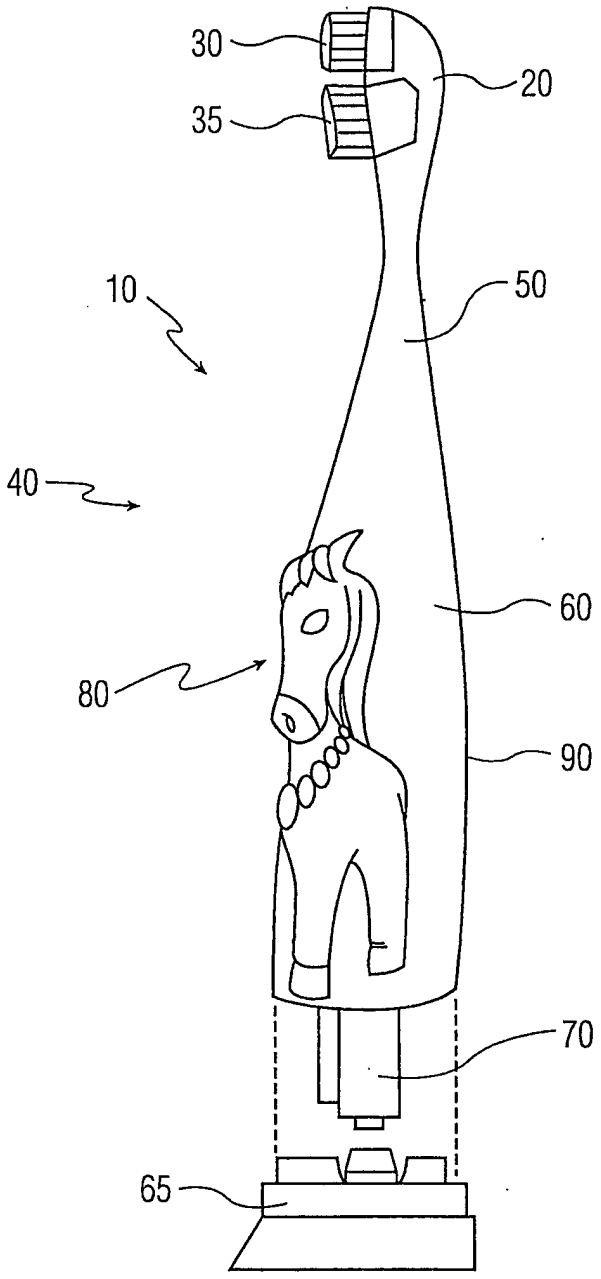

FIG. 1

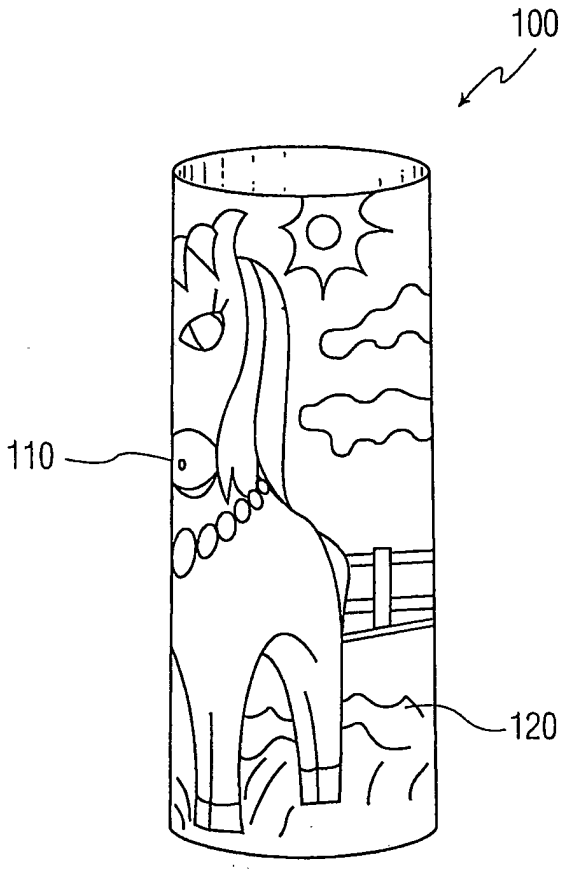

FIG. 2

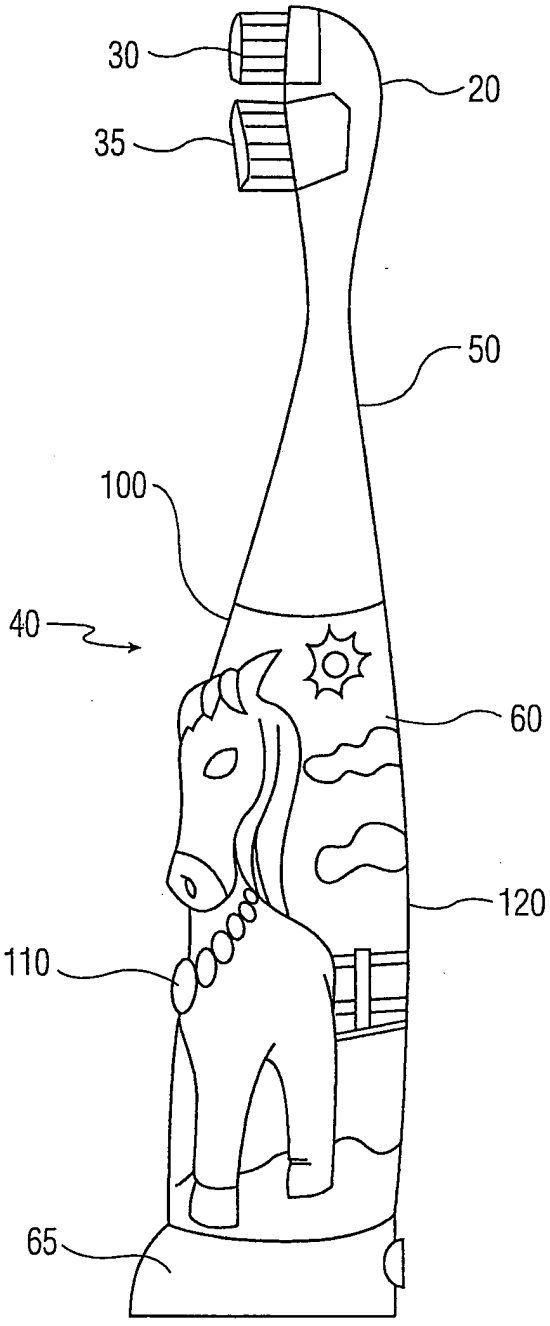

FIG. 3

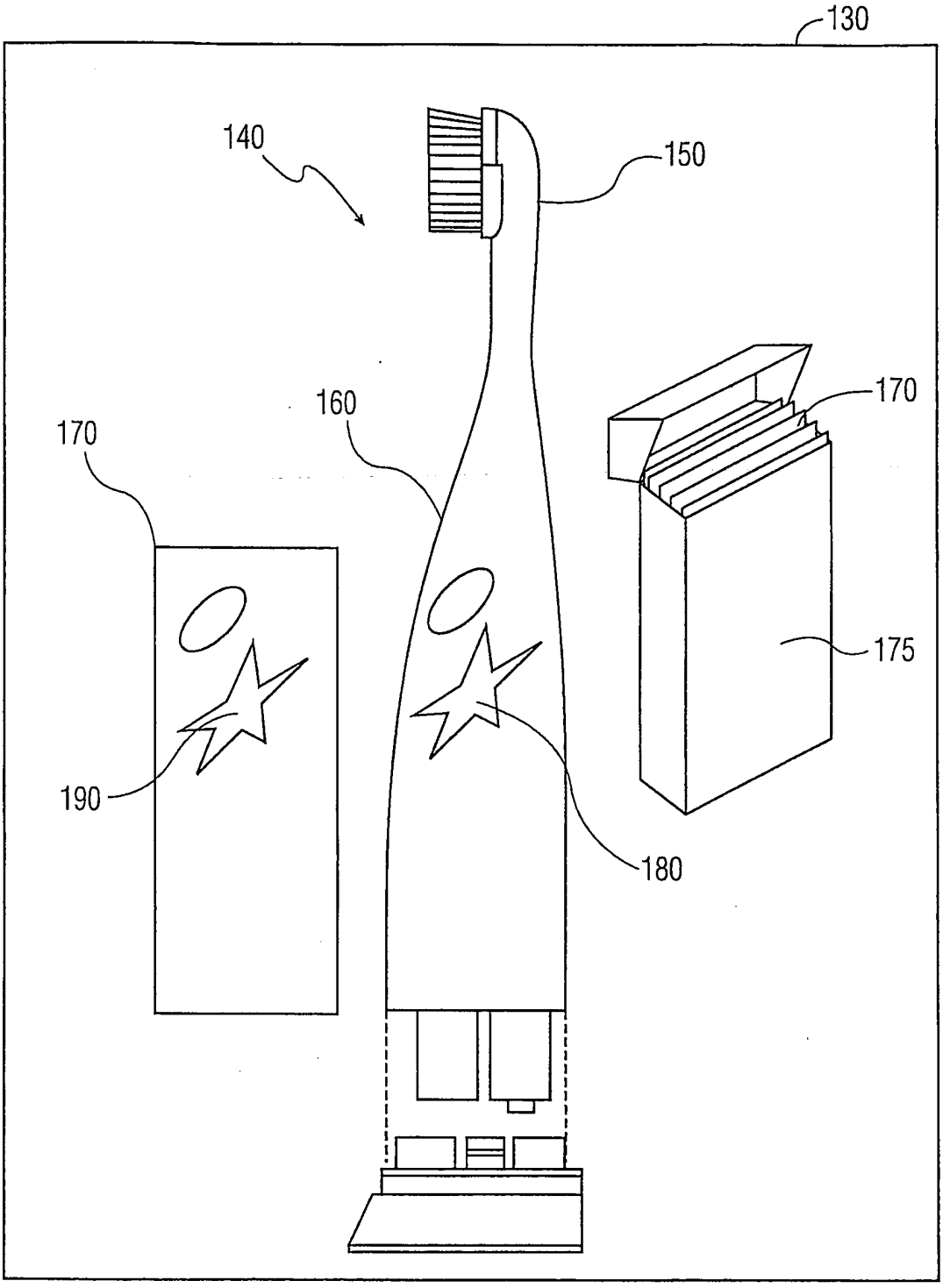

FIG. 4

PI0608190-8

RESUMO

"IMPLEMENTO PARA CUIDADO ORAL, KIT PARA UM IMPLEMENTO PARA CUIDADO ORAL, E, MÉTODO PARA DECORAR UM CORPO DE IMPLEMENTO PARA CUIDADO ORAL"

Um implemento para cuidado oral compreende uma cabeça (20) e um corpo (40) dotado com uma configuração de superfície tridimensional sobre o corpo que geralmente é não-decorada. Uma cobertura (100) é aplicada no corpo e inclui uma decoração (110) que está associada com a configuração de superfície tridimensional, de tal forma que o corpo, com a cobertura aplicada, parece possuir uma configuração de superfície tridimensional decorada.