(19)中华人民共和国国家知识产权局

(12)实用新型专利

(10)授权公告号 CN 202800415 U
(45)授权公告日 2013.03.20

(21)申请号 201220228901.2

(22)申请日 2012.05.21

(73)专利权人 刘倩
地址 400700 重庆市合川市铜溪镇纱帽村七社

(72)发明人 不公告发明人

(51)Int.Cl.
A45B 25/00(2006.01)

权利要求书 1 页 说明书 1 页 附图 1 页

(54)实用新型名称

新型雨伞

(57)摘要

新型雨伞，其特征是：雨伞底部焊接金属环，金属环上焊接三脚架。其有益效果是：在雨伞可以正常使用其为使用遮挡雨水的功能基础上，同时具备利用自身结构来保持竖直站立的功能，雨伞一般都要靠墙才能放置好，现在有了三脚架，雨伞无论在何处都可以竖直方立了。

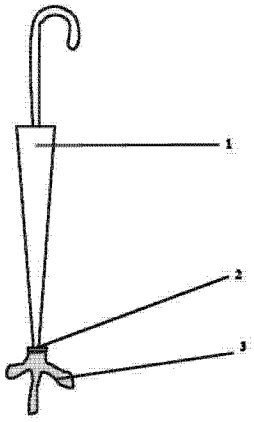

CN 202800415 U

1. 新型雨伞，其特征是：雨伞底部焊接金属环，金属环上焊接三脚架。

新型雨伞

技术领域

[0001] 本实用新型涉及一种雨伞，特别是一种新型雨伞。

背景技术

[0002] 普通雨伞只具备为使用遮挡雨水的功能，并不具备利用自身结构来保持竖直站立的功能。

发明内容

[0003] 本实用新型的目的就是要解决上述背景技术中提到的问题，提供一种新型雨伞。

[0004] 本实用新型采用的技术方案是：新型雨伞，其特征是：雨伞底部焊接金属环，金属环上焊接三脚架。

[0005] 本实用新型的有益效果是：在雨伞可以正常使用其为使用遮挡雨水的功能基础上，同时具备利用自身结构来保持竖直站立的功能，雨伞一般都要靠墙才能放置好，现在有了三脚架，雨伞无论在何处都可以竖直方立了。

附图说明

[0006] 下面结合附图和实例对本实用新型作进一步详细说明。

[0007] 图 1 为本实用新型的结构示意图。

[0008] 图 1 中：1、雨伞，2、金属环，3、三脚架。

具体实施方式

[0009] 如图 1，新型雨伞，其特征是：雨伞 1 底部焊接金属环 2，金属环 2 上焊接三脚架 3。其有益效果是：在雨伞可以正常使用其为使用遮挡雨水的功能基础上，同时具备利用自身结构来保持竖直站立的功能，雨伞一般都要靠墙才能放置好，现在有了三脚架，雨伞无论在何处都可以竖直方立了。

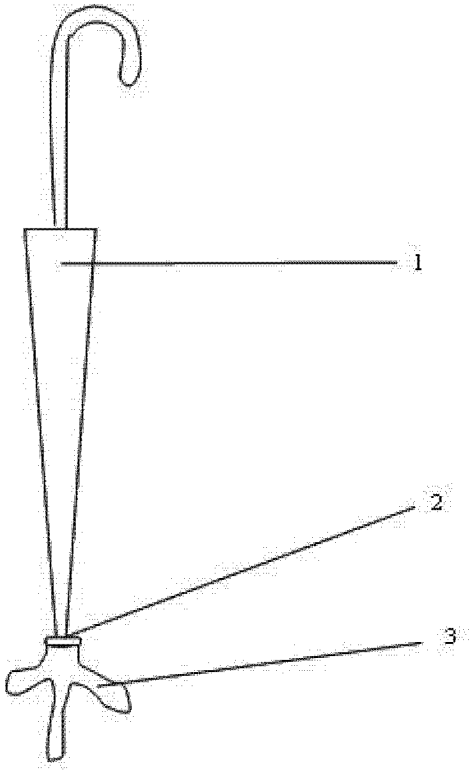

图 1