(19)中华人民共和国国家知识产权局

(12)实用新型专利

(10)授权公告号 CN 204402136 U
(45)授权公告日 2015.06.17

(21)申请号 201520007549.3

(22)申请日 2015.01.06

(73)专利权人 刘雪英
地址 100083 北京市海淀区林北路6号1楼3门603号

(72)发明人 刘雪英

(74)专利代理机构 北京轻创知识产权代理有限公司 11212
代理人 杨立

(51)Int.Cl.
E04H 15/00(2006.01)
E04H 15/54(2006.01)
E04H 15/64(2006.01)
A61N 2/08(2006.01)

权利要求书1页 说明书3页 附图2页

(54)实用新型名称

一种便携式金字塔帐篷

(57)摘要

本实用新型涉及一种便携式金字塔帐篷，包括帐篷支架和帐篷布，所述帐篷支架和帐篷布连接成金字塔形结构，所述金字塔形结构是为底面为正方形、侧面为等腰三角形的四棱锥，所述四棱锥的棱边和底边均为帐篷支架，所述四棱锥的侧面和底面均为帐篷布，在所述金字塔帐篷的顶端、侧面和/或内部设置有能量晶体，所述四棱锥的侧面设置有帐篷门和窗户。在所述便携式金字塔帐篷内部设置有用于储物的夹层；在所述四棱锥的棱边与底面形成的夹角处设置了用于储物的口袋；在所述帐篷布上还设置了绑带。本实用新型所述的帐篷具有坚固、耐用、携带方便、搭建快速便捷、空间利用率高同时还兼具娱乐和保健双重功能。

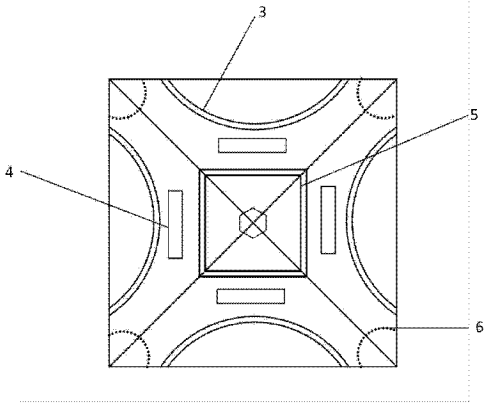

CN 204402136 U

1. 一种便携式金字塔帐篷，其特征在于，包括帐篷支架 (1) 和帐篷布 (2)，所述帐篷支架 (1) 和帐篷布 (2) 连接成金字塔形结构，所述金字塔形结构是底面为正方形、侧面为等腰三角形的四棱锥，所述四棱锥的棱边和底边均为帐篷支架 (1)，所述四棱锥的侧面和底面均为帐篷布 (2)，所述帐篷支架 (1) 和帐篷布 (2) 固定连接，在所述四棱锥的顶端、侧面和 / 或内部设置有能量晶体 (7)，所述四棱锥的侧面设置有帐篷门 (3) 和窗户 (4)。

2. 根据权利要求 1 所述一种便携式金字塔帐篷，其特征在于，所述四棱锥的棱边与底面所成的角度为 52 度 51 分。

3. 根据权利要求 1 所述一种便携式金字塔帐篷，其特征在于，所述能量晶体 (7) 为磁性材料。

4. 根据权利要求 1 所述一种便携式金字塔帐篷，其特征在于，所述帐篷布 (2) 设有套筒，所述帐篷布 (2) 通过所述套筒与帐篷支架 (1) 固定连接。

5. 根据权利要求 1 至 4 任一项所述一种便携式金字塔帐篷，其特征在于，在所述四棱锥的内部设置有用于储物的夹层 (5)。

6. 根据权利要求 1 至 4 任一项所述一种便携式金字塔帐篷，其特征在于，在所述四棱锥的棱边与底面形成的夹角处设置有用于储物的口袋 (6)。

7. 根据权利要求 1 至 4 任一项所述一种便携式金字塔帐篷，其特征在于，在所述帐篷布 (2) 上还设置有绑带。

一种便携式金字塔帐篷

技术领域

[0001] 本实用新型属于帐篷生产技术领域，尤其涉及一种便携式金字塔帐篷。

背景技术

[0002] 帐篷作为户外活动不可缺少的一种装备，使亲人、朋友、情人等共同享受欢乐的户外时光，使人们在任意选取的心仪风景点，支起一片属于自己的营地，尽情感受自然美丽。

[0003] 但是，目前市面上使用的帐篷一般都是圆弧形顶的，仍然存在易受损、不耐用、抗风抗压能力差、搭建复杂，携带不方便等问题。另外，由于人们在户外活动时，常常会准备很多生活和娱乐物品，通常会放在搭建好的帐篷内，而现有的帐篷构造不合理，使帐篷内的空间不能有效利用。现有的帐篷还存在功能单一的问题，仅仅是为人们进行户外活动提供一个临时场所。

实用新型内容

[0004] 鉴于上述现有技术所存在的问题，本实用新型提供一种便携式金字塔帐篷，本实用新型所述的帐篷呈金字塔的形状，经巧妙设计，具有坚固、耐用、携带方便、搭建快速便捷、空间利用率高等优点，同时还兼具娱乐和保健双重功能。

[0005] 本实用新型解决上述技术问题的技术方案如下：

[0006] 一种便携式金字塔帐篷，包括帐篷支架和帐篷布，所述帐篷支架和帐篷布连接成金字塔形结构，所述金字塔形结构是底面为正方形、侧面为等腰三角形的四棱锥，所述四棱锥的棱边和底边均为帐篷支架，所述四棱锥的侧面和底面均为帐篷布，所述帐篷支架和帐篷布固定连接，在所述金字塔帐篷的顶端、侧面和/或内部设置有能量晶体，所述四棱锥的侧面设置有帐篷门和窗户。

[0007] 本发明对于所述帐篷支架的材质并无特殊限制，可以为钢筋材料、玻璃纤维，也可以为铝合金等等。

[0008] 本发明对于所述帐篷布的材质并无特殊限制，可以为尼龙、牛津布，也可以为防水材料等等。

[0009] 进一步，所述四棱锥的棱边与底面所形成的角度为 52 度 51 分。

[0010] 进一步，所述能量晶体为磁性材料，例如具有保健功能的磁石等，所述磁石可以为钻石状，也可以为圆形、方形、三角形或者其他形状；可以设置在所述金字塔帐篷的塔尖，也可以位于金字塔的内部或者镶嵌在金字塔的侧面上。

[0011] 进一步，所述帐篷布设有套筒，所述帐篷布通过所述套筒与帐篷支架固定连接。

[0012] 进一步，在所述便携式金字塔帐篷内部设置有用于储物的夹层，所述夹层与地面保持一定距离，所述夹层距离所述金字塔帐篷底面的距离可以为所述金字塔帐篷的高度的 1/3，还可以根据实际需要选择合适的距离。

[0013] 进一步，在所述四棱锥的棱边与底面形成的夹角处设置了用于储物的口袋。

[0014] 进一步，在所述帐篷布上还设置了绑带，当携带所述金字塔帐篷时，用于捆绑所述

帐篷支架。

[0015] 本实用新型的有益效果是：

[0016] 本实用新型所述的便携式金字塔帐篷通过帐篷布和帐篷支架搭建起金字塔状，经巧妙设计，具有坚固、耐用、携带方便、搭建快速便捷、空间利用率高同时还兼具娱乐和保健双重功能。

[0017] 1）携带方便：本实用新型所述便携式金字塔帐篷是利用帐篷布和帐篷支架通过套筒进行固定连接，当使用完毕时，可以将套筒拆下，进而将帐篷支架从套筒移除，利用帐篷布包裹帐篷支架同时利用帐篷布上的绑带将帐篷支架捆绑在一起，即可将帐篷携带至任何地方且占用空间小；

[0018] 2）搭建快速便捷：需要使用帐篷时，将各个帐篷支架分别穿入帐篷布相应的套筒中，从而将帐篷搭建成金字塔形状，使用便捷快速；

[0019] 3）空间利用率高：在所述金字塔帐篷内部，距离所述金字塔帐篷的底面一定距离处设置有用于储物的夹层，将塔尖处的空间用于储物；在金字塔的棱边与底面形成的四个角落处设置了用于储物的口袋；上述夹层和口袋均可以用于储存生活和娱乐用品，并且并不占用人们休息的地方，提高了空间利用率；同时由于在角落处储物增加了重量，使得所述便携式金字塔帐篷更加稳固；

[0020] 4）设置有多个帐篷门、窗户：在所述便携式金字塔帐篷的四个侧面均设置了帐篷门和窗户，增加了空气流通，使在所述便携式金字塔帐篷居住更加舒适，同时可以根据人们的需要随时打开或关闭帐篷门和窗户；

[0021] 5）保健效果好；本实用新型所述便携式金字塔帐篷设置了具有保健效果的磁石，利用能量晶体的产生的磁场作用可以增加人体及人脑的生物磁效应，对人体产生磁场健身作用，使人们在游玩娱乐的同时达到保健的目的，有益于人们的身体健康；另外，根据金字塔理论，所述的金字塔帐篷还具有聚能的作用，使保健效果更好；

[0022] 6）外形美观别致：本实用新型所述便携式金字塔帐篷，外形特别，不同于常规的圆形帐篷，款式新颖，在旅游时使用帐篷本身就可以形成一道亮丽的风景线，同时由于呈金字塔形，关于金字塔效应的理论已经有科学家提出，所以还具有神秘宇宙能量联想；

[0023] 7）适用于不同场合、应用前景好：本实用新型所述便携式金字塔帐篷不仅可以作为一款旅游产品使用还可以用于多个场合，例如作为静坐、冥想时的使用场所、作为儿童的娱乐屋、临时的储物空间（用于食物、水、货物等的临时储存）。

附图说明

[0024] 图 1 为本实用新型所述便携式金字塔帐篷的俯视图；

[0025] 图 2 为本实用新型所述便携式金字塔帐篷的侧视图。

[0026] 附图中，各标号所代表的部件列表如下：

[0027] 1、帐篷支架，2、帐篷布，3、帐篷门，4、窗户，5、夹层，6、口袋，7、能量晶体。

具体实施方式

[0028] 以下结合附图对本实用新型的原理和特征进行描述，所举实例只用于解释本实用新型，并非用于限定本实用新型的范围。

[0029] 如图 1-2 所示，一种便携式金字塔帐篷，包括帐篷支架 1 和帐篷布 2，所述帐篷支架 1 的材质为铝合金，所述帐篷布 2 的材质为具有防水涂层的牛津布并且所述帐篷布 2 上还设置了绑带；所述帐篷布 2 设置有套筒，所述帐篷布 2 通过套筒与所述帐篷支架 1 固定连接；所述帐篷支架 1 和帐篷布 2 连接成金字塔形结构，所述金字塔形结构是底面为正方形、侧面为等腰三角形的四棱锥，所述四棱锥的棱边与底面所形成的角度为 52 度 51 分，所述四棱锥的棱边和底边均为帐篷支架 1，所述四棱锥的侧面和底面均为帐篷布 2，在金字塔的顶端设置了钻石状的磁石，所述四棱锥的四个侧面上均设置了帐篷门 3 和窗户 4，所述帐篷门 3 和窗户 4 可以通过拉链安装或者卸下；在所述便携式金字塔帐篷内部，设置有用于储物的夹层 5，所述夹层 5 可以根据需要通过拉链安装或者卸下；在所述四棱锥的侧面与底面形成的夹角处设置了用于储物的口袋 6，所述口袋 6 处也设置了拉链，装入待储存的物品后，可以拉上拉链，使所述便携式金字塔帐篷内保持整洁、避免储物杂乱。

[0030] 使用时，依次将帐篷支架插入帐篷布的与之对应的套筒中，连接成金字塔形状。

[0031] 使用完毕时，将帐篷支架从帐篷布的套筒中移除，利用帐篷布包裹帐篷支架，并用帐篷布上的绑带系紧，放置待用。

[0032] 以上所述仅为本实用新型的较佳实施例，并不用以限制本实用新型，凡在本实用新型的精神和原则之内，所作的任何修改、等同替换、改进等，均应包含在本实用新型的保护范围之内。

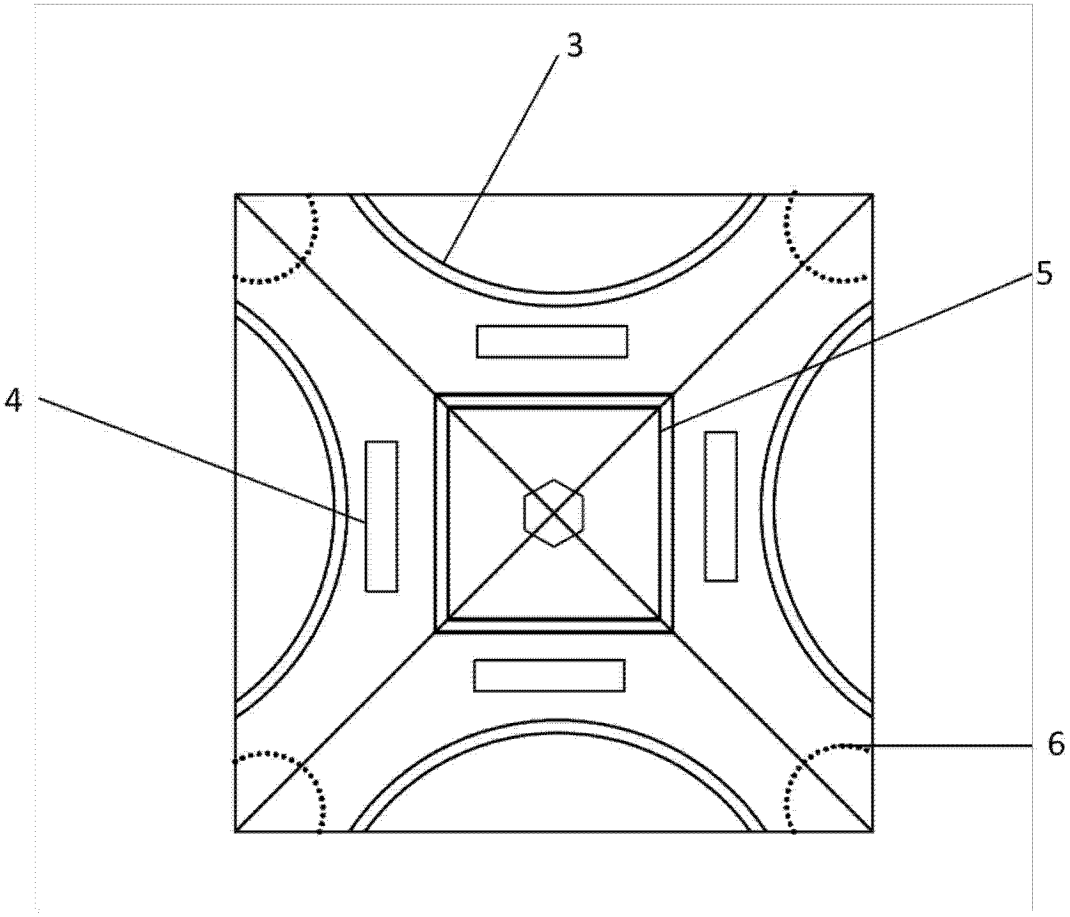

图 1

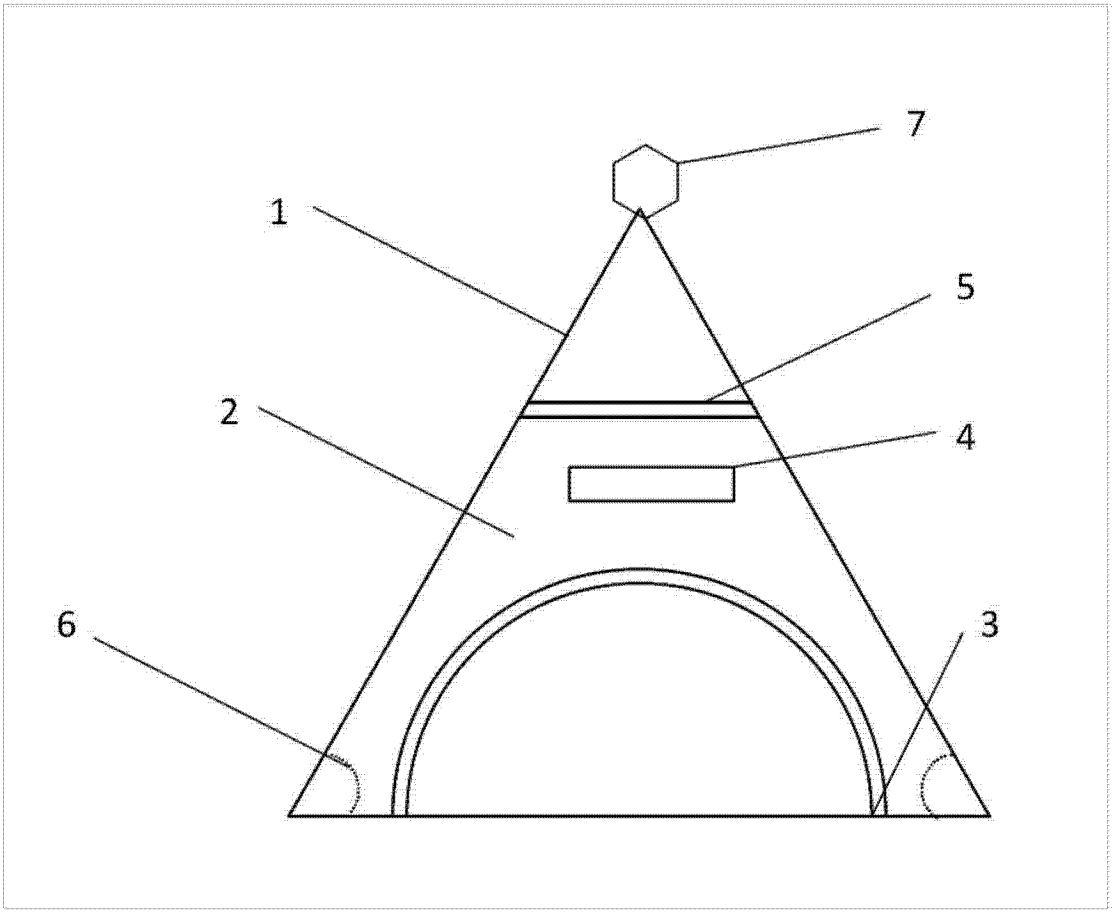

图 2