(19)中华人民共和国国家知识产权局

(12)实用新型专利

(10)授权公告号 CN 203109890 U
(45)授权公告日 2013.08.07

(21)申请号 201320110767.0

(22)申请日 2013.03.12

(73)专利权人 苏州星瑞游艇有限公司
地址 215431 江苏省苏州市太仓市浏河镇闸南工业区 9 号码头苏州星瑞游艇有限公司

(72)发明人 张光付

(51)Int.Cl.
B25B 27/02(2006.01)

权利要求书1页 说明书2页 附图1页

(54)实用新型名称

一种螺旋桨拆卸装置

(57)摘要

本实用新型公开了一种螺旋桨拆卸装置，包括传动主板、连接螺栓、定位螺母及驱动螺栓，传动主板上设有通孔和螺纹孔，连接螺栓穿过传动主板上的通孔，并通过定位螺母固定，驱动螺栓旋拧紧入传动主板上的螺纹孔中。通过连接螺栓将本装置与螺旋桨固定连接，将驱动螺栓旋拧进入传动主板上的螺纹孔中，使驱动螺栓的一端顶住螺旋桨的主轴并继续旋拧，在驱动螺栓的推力下螺旋桨脱离船舶，实现了提高拆卸效率，保护螺旋桨和主轴不被破坏的目的。

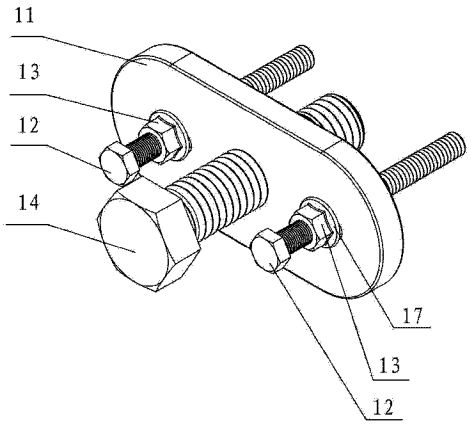

CN 203109890 U

1. 一种螺旋桨拆卸装置，其特征在于，包括传动主板、连接螺栓、定位螺母及驱动螺栓，所述传动主板上设有通孔和螺纹孔，所述连接螺栓穿过所述传动主板上的通孔，并通过所述定位螺母固定，所述驱动螺栓旋拧紧入所述传动主板上的螺纹孔中。

2. 根据权利要求 1 所述的一种螺旋桨拆卸装置，其特征在于，所述传动主板上的通孔的形状为椭圆形。

3. 根据权利要求 2 所述的一种螺旋桨拆卸装置，其特征在于，所述定位螺母与所述传动主板之间设置有垫片，所述垫片套设在所述连接螺栓上。

一种螺旋桨拆卸装置

技术领域

[0001] 本实用新型涉及一种螺旋桨拆卸装置。

背景技术

[0002] 目前，针对小型船舶没有专用的螺旋桨拆卸工具。因此，船舶生产厂家或修理厂通常使用锤子敲击螺旋桨进行拆卸这一传统的的方式，但是，如此极易会损坏螺旋桨或主轴，而且拆卸的效率低。

实用新型内容

[0003] 为解决上述技术问题，本实用新型提供了一种结构简单的螺旋桨拆卸装置，以实现提高拆卸效率，保护螺旋桨和主轴不被破坏的目的。

[0004] 为达到上述目的，本实用新型的技术方案如下：

[0005] 一种螺旋桨拆卸装置，包括传动主板、连接螺栓、定位螺母及驱动螺栓，所述传动主板上设有通孔和螺纹孔，所述连接螺栓穿过所述传动主板上的通孔，并通过所述定位螺母固定，所述驱动螺栓旋拧紧入所述传动主板上的螺纹孔中。

[0006] 优选的，所述传动主板上的通孔的形状为椭圆形。

[0007] 优选的，所述定位螺母与所述传动主板之间设置有垫片，所述垫片套设在所述连接螺栓上。

[0008] 通过上述技术方案，本实用新型提供的螺旋桨拆卸装置，通过连接螺栓将本装置与螺旋桨固定连接，将驱动螺栓旋拧进入传动主板上的螺纹孔中，使驱动螺栓的一端顶住螺旋桨的主轴并继续旋拧，在驱动螺栓的推力下螺旋桨脱离船舶；该装置制作成本较低，使用时方便可靠，无需敲打就能够将螺旋桨拆除，不仅保护了螺旋桨和主轴，而且提高了拆卸效率。

附图说明

[0009] 为了更清楚地说明本实用新型实施例中的技术方案，下面将对实施例描述中所需要使用的附图作简单地介绍。

[0010] 图 1 为本实用新型实施例所公开的一种螺旋桨拆卸装置的结构示意图；

[0011] 图 2 为本实用新型实施例所公开的传动主板的结构示意图。

具体实施方式

[0012] 下面将结合本实用新型实施例中的附图，对本实用新型实施例中的技术方案进行清楚、完整地描述。

[0013] 本实用新型提供了一种螺旋桨拆卸装置(参见图 1 和 2)，包括传动主板 11、连接螺栓 12、定位螺母 13 及驱动螺栓 14，传动主板 11 上设有通孔 15 和螺纹孔 16，连接螺栓 12 穿过传动主板 11 上的通孔 15，并通过定位螺母 13 固定，驱动螺栓 14 旋拧紧入传动主板 11 上

的螺纹孔 16 中。传动主板 11 上的通孔 15 的形状为椭圆形，方便于调整连接螺栓 12 的位置，以适应多种规格的螺旋桨。定位螺母 13 与传动主板 11 之间设置有垫片 17，垫片 17 套设在连接螺栓 12 上，防止了定位螺母 13 滑牙松脱。

[0014] 通过连接螺栓 12 将本装置与螺旋桨固定连接，将驱动螺栓 14 旋拧进入传动主板 11 上的螺纹孔 16 中，使驱动螺栓 14 的一端顶住螺旋桨的主轴并继续旋拧，在驱动螺栓 14 的推力下螺旋桨脱离船舶；该装置制作成本较低，使用时方便可靠，无需敲打就能够将螺旋桨拆除，不仅保护了螺旋桨和主轴，而且提高了拆卸效率。

[0015] 对所公开的实施例的上述说明，使本领域专业技术人员能够实现或使用本实用新型。对这些实施例的多种修改对本领域的专业技术人员来说将是显而易见的，本文中所定义的一般原理可以在不脱离本实用新型的精神或范围的情况下，在其它实施例中实现。因此，本实用新型将不会被限制于本文所示的这些实施例，而是要符合与本文所公开的原理和新颖特点相一致的最宽的范围。

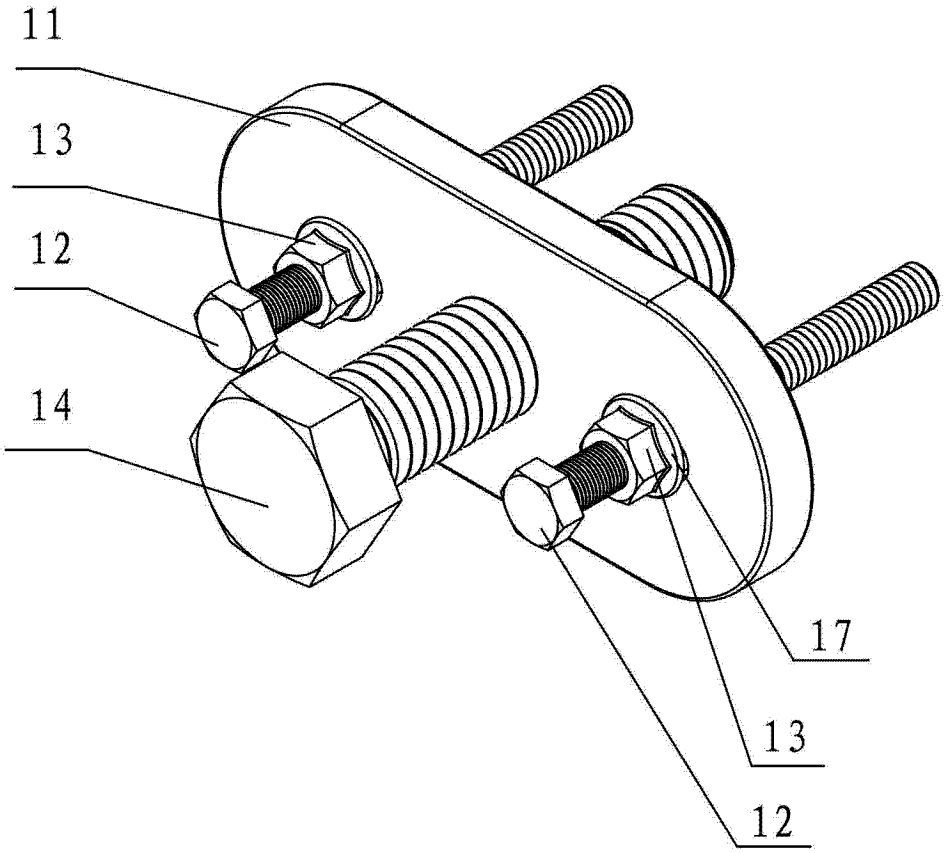

图 1

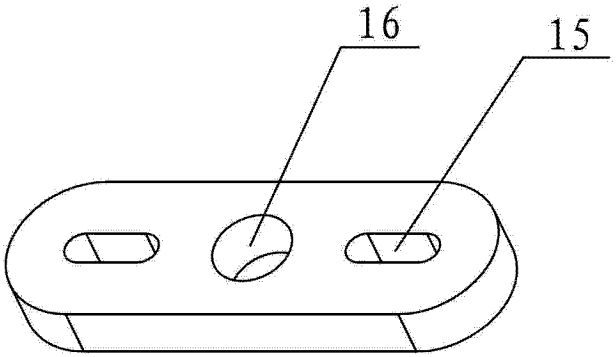

图 2