(19)中华人民共和国国家知识产权局

(12)实用新型专利

(10)授权公告号 CN 207876580 U
(45)授权公告日 2018.09.18

(21)申请号 201820034539.2

(22)申请日 2018.01.10

(73)专利权人 义乌市八方电力设备制造有限公司
地址 322000 浙江省金华市义乌市廿三里街道乾元路9号
专利权人 国网浙江义乌市供电有限公司

(72)发明人 胡文江

(74)专利代理机构 杭州橙知果专利代理事务所（特殊普通合伙）33261
代理人 曾祥兵

(51)Int.Cl.
B65G 7/02(2006.01)

权利要求书1页 说明书3页 附图2页

(54)实用新型名称

一种低压柜通用流转小车

(57)摘要

本实用新型涉及运转车技术领域，尤其是一种低压柜通用流转小车，包括第一承载板和第二承载板，第一承载板和第二承载板的底部均固定有万向轮，第一承载板的底部设有滑槽，第二承载板的一端焊接有与滑槽相匹配的调节板，调节板插接在滑槽内，第一承载板和第二承载板的顶部均固定有定位机构，第一承载板和第二承载板的顶部并位于定位机构的一侧均嵌有磁铁块，第二承载板的底部并位于调节板的一侧设有支撑装置。本实用新型通用性强，对柜体具有良好的锁紧作用，适合推广使用。

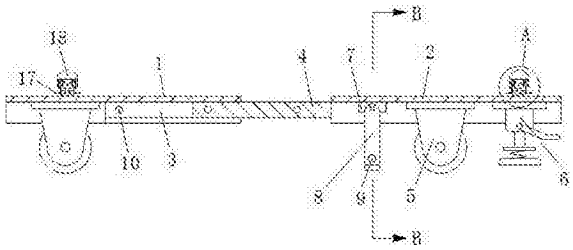

CN 207876580 U

1.一种低压柜通用流转小车，包括第一承载板(1)和第二承载板(2)，所述第一承载板(1)和第二承载板(2)的底部均固定有万向轮(5)，其特征在于，所述第一承载板(1)的底部设有滑槽(3)，所述第二承载板(2)的一端焊接有与滑槽(3)相匹配的调节板(4)，所述调节板(4)插接在所述滑槽(3)内，所述调节板(4)和滑槽(3)的两端均设有固定孔(10)，所述固定孔(10)内设有插销，所述第一承载板(1)和第二承载板(2)的顶部均固定有定位机构，所述定位机构均包括有棱形结构的销柱(12)，所述销柱(12)分别焊接在第一承载板(1)和第二承载板(2)上，所述销柱(12)的顶部开设有连接槽(13)，所述连接槽(13)内卡接有连接柱(14)，所述连接柱(14)远离销柱(12)的一端焊接有固定销子(18)，所述固定销子(18)的两侧均设有曲线槽(19)，所述销柱(12)上套设有与之相匹配的调节管(15)，所述调节管(15)的内部两侧均设有滑轴(16)，所述滑轴(16)插接在所述曲线槽(19)内，所述调节管(15)的底部设有圆形踏板(17)，所述第一承载板(1)和第二承载板(2)的顶部并位于所述定位机构的一侧均嵌有磁铁块(11)，所述第二承载板(2)的底部并位于所述调节板(4)的一侧设有支撑装置。

2.根据权利要求1所述的一种低压柜通用流转小车，其特征在于，所述第一承载板(1)和第二承载板(2)相对接时，所述第一承载板(1)和第二承载板(2)上的所述定位机构之间的距离为600厘米。

3.根据权利要求1所述的一种低压柜通用流转小车，其特征在于，所述调节板(4)上的两个所述固定孔(10)之间的距离为200厘米。

4.根据权利要求1所述的一种低压柜通用流转小车，其特征在于，所述第二承载板(2)的边缘位置设有顶高器(6)。

5.根据权利要求1所述的一种低压柜通用流转小车，其特征在于，所述支撑装置包括支撑块(7)，所述支撑块(7)上转动连接有支撑腿(8)，所述支撑腿(8)的一侧焊接有把手(9)。

一种低压柜通用流转小车

技术领域

[0001] 本实用新型涉及运转车技术领域，尤其涉及一种低压柜通用流转小车。

背景技术

[0002] 流转小车一般应用在电气柜体生产加工过程中转运的作用，而传统的转运小车在使用过程中发现，因为生产柜体的不同，经常会出现600的底盘车不够用，而800的底盘车却闲在货架上，造成低压底盘车在生产中无法发挥作用的现象，另外传统的流转小的插销没有很好的与柜体固定，只是起到了一个定位的作用，缺乏锁紧固定装置，当地面出现坑洼时，容易导致柜体与底盘车脱离，对柜体造成一定的损伤，传统的流转小车一般为单排轮，放置在地面时容易倒，不利柜体的摆放。

实用新型内容

[0003] 本实用新型的目的是为了解决现有技术中存在的缺点，而提出的一种低压柜通用流转小车。

[0004] 为了实现上述目的，本实用新型采用了如下技术方案：

[0005] 设计一种低压柜通用流转小车，包括第一承载板和第二承载板，所述第一承载板和第二承载板的底部均固定有万向轮，所述第一承载板的底部设有滑槽，所述第二承载板的一端焊接有与滑槽相匹配的调节板，所述调节板插接在所述滑槽内，所述调节板和滑槽的两端均设有固定孔，所述固定孔内设有插销，所述第一承载板和第二承载板的顶部均固定有定位机构，所述定位机构均包括有棱形结构的销柱，所述销柱分别焊接在第一承载板和第二承载板上，所述销柱的顶部开设有连接槽，所述连接槽内卡接有连接柱，所述连接柱远离销柱的一端焊接有固定销子，所述固定销子的两侧均设有曲线槽，所述销柱上套设有与之相匹配的调节管，所述调节管的内部两侧均设有滑轴，所述滑轴插接在所述曲线槽内，所述调节管的底部设有圆形踏板，所述第一承载板和第二承载板的顶部并位于所述定位机构的一侧均嵌有磁铁块，所述第二承载板的底部并位于所述调节板的一侧设有支撑装置。

[0006] 优选的，所述第一承载板和第二承载板相对接时，所述第一承载板和第二承载板上的所述定位机构之间的距离为600厘米。

[0007] 优选的，所述调节板上的两个所述固定孔之间的距离为200厘米。

[0008] 优选的，所述第二承载板的边缘位置设有顶高器。

[0009] 优选的，所述支撑装置包括支撑块，所述支撑块上转动连接有支撑腿，所述支撑腿的一侧焊接有把手。

[0010] 本实用新型提出的一种低压柜通用流转小车，有益效果在于：本实用新型可通过调节板调节第一承载板和第二承载板的长度，可使流转小车的车身长度调节为600厘米和800厘米两种长度，可有效适用不同规格的柜体使用，使流转小车更好的服务生产线，当固定销子插入到柜体后，柜体底部下压调节管，调节管驱动固定销子旋转，从而实现将柜体固定在流转小车上，有效保护柜体，在进行柜体摆放时，将支撑腿撑开，有效避免流转小车歪

倒，方便柜体的摆放。

附图说明

[0011] 图1为本实用新型提出的一种低压柜通用流转小车的剖视结构示意图；

[0012] 图2为本实用新型提出的一种低压柜通用流转小车的俯视结构示意图；

[0013] 图3为本实用新型图1的B-B处剖视结构示意图；

[0014] 图4为本实用新型图1的A处放大结构示意图。

[0015] 图中：第一承载板1、第二承载板2、滑槽3、调节板4、万向轮5、顶高器 6、支撑块7、支撑腿8、把手9、固定孔10、磁铁块11、销柱12、连接槽13、连接柱14、调节管15、滑轴16、踏板17、固定销子18、曲线槽19。

具体实施方式

[0016] 下面将结合本实用新型实施例中的附图，对本实用新型实施例中的技术方案进行清楚、完整地描述，显然，所描述的实施例仅仅是本实用新型一部分实施例，而不是全部的实施例。

[0017] 参照图1-4，一种低压柜通用流转小车，包括第一承载板1和第二承载板2，第一承载板1和第二承载板2的底部均固定有万向轮5，万向轮5便于流转小车的任意移动，第二承载板2的边缘位置设有顶高器6，顶高器6使柜体和地面产生一定的力，使柜体固定，在外力的作用下使柜体不会产生位移。

[0018] 第一承载板1的底部设有滑槽3，第二承载板2的一端焊接有与滑槽3相匹配的调节板4，调节板4插接在滑槽3内，调节板4和滑槽3的两端均设有固定孔10，固定孔10内设有插销，第一承载板1和第二承载板2相对接时，第一承载板1和第二承载板2上的定位机构之间的距离为600厘米，调节板4上的两个固定孔10之间的距离为200厘米，调节板4与滑槽3相互配合使用，形成抽屉结构，调节板4可在滑槽3内滑动，从而调节第一承载板1和第二承载板2的距离，可使流转小车的车身长度调节为600厘米和800厘米两种长度，使流转小车有效适用不同规格的柜体使用，使流转小车更好的服务生产线。

[0019] 第一承载板1和第二承载板2的顶部均固定有定位机构，定位机构均包括有棱形结构的销柱12，销柱12分别焊接在第一承载板1和第二承载板2上，销柱12的顶部开设有连接槽13，连接槽13内卡接有连接柱14，连接柱14远离销柱12的一端焊接有固定销子18，固定销子18的两侧均设有曲线槽19，销柱 12上套设有与之相匹配的调节管15，调节管15的内部两侧均设有滑轴16，滑轴16插接在曲线槽19内，调节管15的底部设有圆形踏板17，当固定销子18 插入到柜体后，柜体底部下压调节管15上的踏板17，下降的调节管15在滑轴 16与曲线槽19的相互作用下驱动固定销子18旋转，从而实现将柜体固定在流转小车上，有效保护柜体。

[0020] 第一承载板1和第二承载板2的顶部并位于定位机构的一侧均嵌有磁铁块 11，磁铁块11使流转小车吸附在柜体底部，使其不易脱落，便于安装。

[0021] 第二承载板2的底部并位于调节板4的一侧设有支撑装置，支撑装置包括支撑块7，支撑块7上转动连接有支撑腿8，支撑腿8的一侧焊接有把手9，把手9可将支撑腿8撑起或后起，在进行柜体摆放时，将支撑腿8撑开，有效避免流转小车歪倒，方便柜体的摆放。

[0022] 以上所述，仅为本实用新型较佳的具体实施方式，但本实用新型的保护范围并不局限于此，任何熟悉本技术领域的技术人员在本实用新型揭露的技术范围内，根据本实用新型的技术方案及其实用新型构思加以等同替换或改变，都应涵盖在本实用新型的保护范围之内。

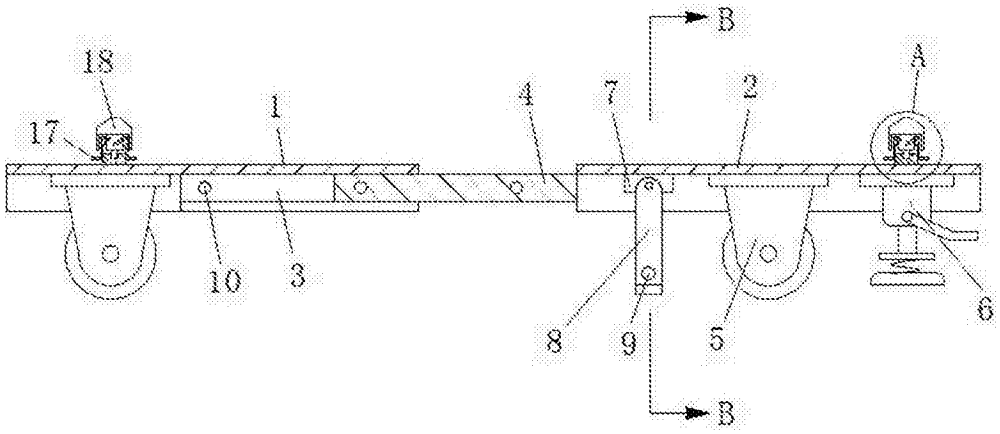

图1

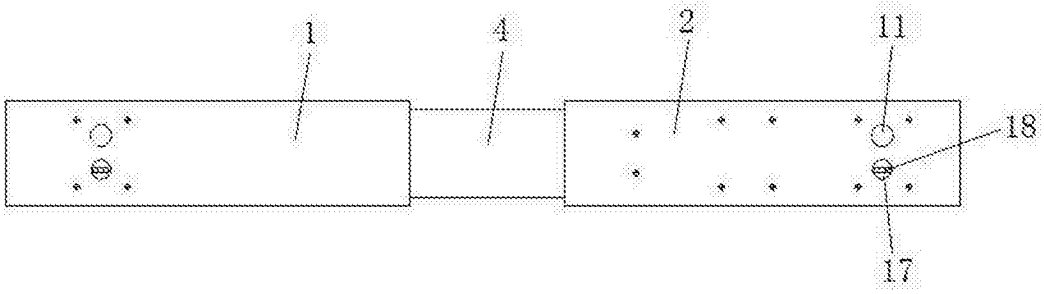

图2

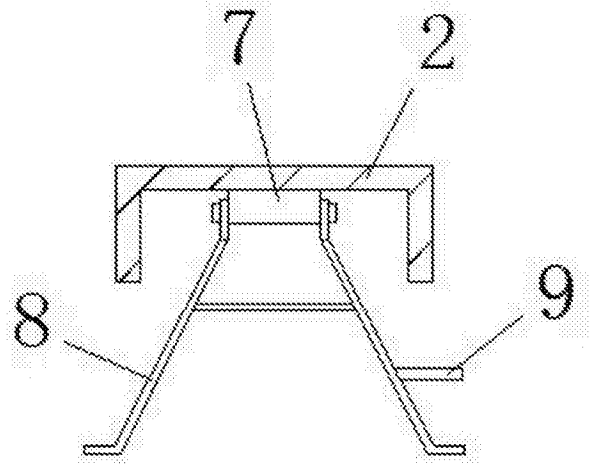

图3

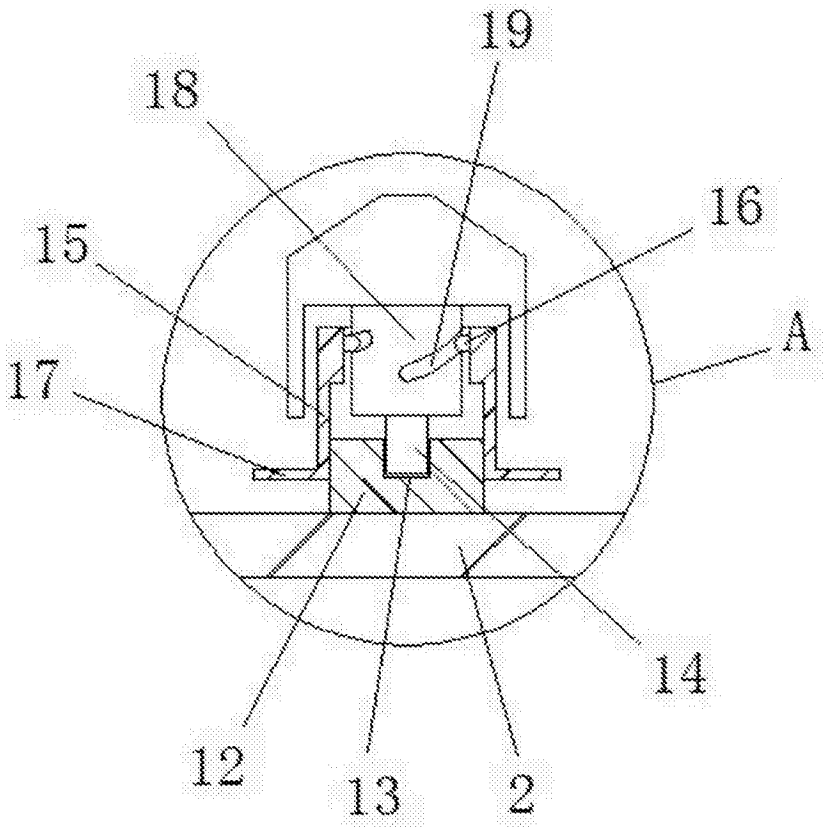

图4