(19)中华人民共和国国家知识产权局

(12)实用新型专利

(10)授权公告号 CN 210020588 U
(45)授权公告日 2020.02.07

(21)申请号 201920323639.1

(22)申请日 2019.03.14

(73)专利权人 新疆维吾尔自治区人民医院
地址 830001 新疆维吾尔自治区乌鲁木齐市天山区天池路91号,新疆维吾尔自治区人民医院

(72)发明人 阿不来克木·马合木提 张蕾 阿里木·买买提

(74)专利代理机构 北京科家知识产权代理事务所(普通合伙) 11427
代理人 陈娟

(51)Int.Cl.
A61M 3/02(2006.01)
A61G 12/00(2006.01)

权利要求书1页 说明书4页 附图2页

(54)实用新型名称

一种创伤外科用清创装置

(57)摘要

本实用新型公开了一种创伤外科用清创装置,包括装置主体、清洗箱、坡形肢体托,废液处理槽和活动轨道,装置主体的顶端表面上方固定连接有活动轨道,活动轨道的内部活动连接有坡形肢体托,装置主体的顶端中间部位嵌入连接有废液处理槽,装置主体的底部固定连接有清洗箱,清洗箱的内部一侧嵌入连接有消毒液箱,消毒液箱的一侧嵌入连接有清洗液箱,清洗液箱体现了装置的实用性,坡形肢体托体现了装置的实用性以及对患者的保护性,废液处理槽体现了装置的环保性,工具收纳柜体现了装置的便捷性,活动底座体现了装置的灵活性,透气孔体现了装置对患者的保护性,适用于创伤清创手术,在未来具有广泛的发展前景。

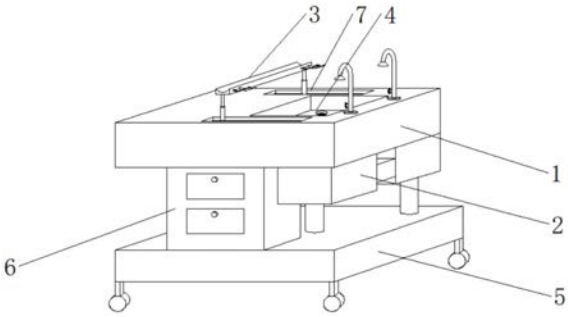

CN 210020588 U

1.一种创伤外科用清创装置,包括装置主体(1)、清洗箱(2)、坡形肢体托(3),废液处理槽(4)和活动轨道(7),其特征在于:所述装置主体(1)的顶端表面上方固定连接有活动轨道(7),所述活动轨道(7)的内部活动连接有坡形肢体托(3),所述装置主体(1)的顶端中间部位嵌入连接有废液处理槽(4),所述装置主体(1)的底部固定连接有清洗箱(2),所述清洗箱(2)的内部一侧嵌入连接有消毒液箱(202),所述消毒液箱(202)的顶端固定连接有水泵(201),所述水泵(201)的顶端固定连接有水管(205),所述水管(205)的一端固定连接有喷头(206),所述消毒液箱(202)的一侧嵌入连接有清洗液箱(203),所述清洗液箱(203)的内部固定连接有加热管(204),所述坡形肢体托(3)的一端紧密贴合有肢体护垫(304),所述坡形肢体托(3)的顶部一侧固定连接有肢体固定带(303),所述坡形肢体托(3)的底部固定连接有伸缩支架(301),所述坡形肢体托(3)的顶部另一侧固定连接有固定带固定栓(305)。

2.根据权利要求1所述的一种创伤外科用清创装置,其特征在于:所述清洗箱(2)的底部固定连接有活动底座(5)。

3.根据权利要求1所述的一种创伤外科用清创装置,其特征在于:所述装置主体(1)的底部中间部位固定连接有工具收纳柜(6)。

4.根据权利要求1所述的一种创伤外科用清创装置,其特征在于:所述废液处理槽(4)的内部中间部位固定连接有过滤网(401),所述过滤网(401)的底端固定连接有排液管(402)。

5.根据权利要求1所述的一种创伤外科用清创装置,其特征在于:所述肢体固定带(303)的表面固定连接有透气孔(302)。

6.根据权利要求1所述的一种创伤外科用清创装置,其特征在于:所述清洗箱(2)是由内部一侧的消毒液箱(202),消毒液箱(202)顶端的水泵(201),水泵(201)顶端的水管(205),水管(205)一端的喷头(206),消毒液箱(202)一侧的清洗液箱(203),清洗液箱(203)内部的加热管(204)共同组成。

7.根据权利要求1所述的一种创伤外科用清创装置,其特征在于:所述坡形肢体托(3)是由一端的肢体护垫(304),坡形肢体托(3)顶部的肢体固定带(303),坡形肢体托(3)底部的伸缩支架(301),坡形肢体托(3)顶部的固定带固定栓(305)共同组成。

一种创伤外科用清创装置

技术领域

[0001] 本实用涉及创伤清洗技术领域，具体为一种创伤外科用清创装置。

背景技术

[0002] 伤势较重并伴随肢体的多段骨折的外伤病人，需要在第一时间进行创伤清洗处理，否则容易导致伤口发炎造成更严重的后果。

[0003] 现有的创伤清洗技术，大多数由多位医护人员拿着不同的药液对患者创伤处清洗，浪费了大量的人力，而且由于无法控制清洗液温度可能会使敏感的患者产生痛感，目前，临床上对于伤势较重并伴随肢体的多段骨折的外伤病人进行清创处理时，大多是将消毒器械放在护理盘内，用传统的清创盘处理时需要专人托举肢体，这样不仅耗费能力且容易造成二次损伤。

[0004] 所以，如何设计一种创伤外科用清创装置，成为我们当前需要解决的问题。

实用新型内容

[0005] 本实用新型的目的在于提供一种创伤外科用清创装置，以解决上述背景技术中提出浪费了大量的人力，容易造成患者二次损伤的问题。

[0006] 为实现上述目的，本实用新型提供如下技术方案：包括装置主体、清洗箱、坡形肢体托，废液处理槽和活动轨道，所述装置主体的顶端表面上方固定连接有活动轨道，所述活动轨道的内部活动连接有坡形肢体托，所述装置主体的顶端中间部位嵌入连接有废液处理槽，所述装置主体的底部固定连接有清洗箱，所述清洗箱的内部一侧嵌入连接有消毒液箱，所述消毒液箱的顶端固定连接有水泵，所述水泵的顶端固定连接有水管，所述水管的一端固定连接有喷头，所述消毒液箱的一侧嵌入连接有清洗液箱，所述清洗液箱的内部固定连接有加热管，所述坡形肢体托的一端紧密贴合有肢体护垫，所述坡形肢体托的顶部一侧固定连接有肢体固定带，所述坡形肢体托的底部固定连接有伸缩支架，所述坡形肢体托的顶部另一侧固定连接有固定带固定栓。

[0007] 优选的，所述清洗箱的底部固定连接有活动底座。

[0008] 优选的，所述装置主体的底部中间部位固定连接有工具收纳柜。

[0009] 优选的，所述废液处理槽的内部中间部位固定连接有过滤网，所述过滤网的底端固定连接有排液管。

[0010] 优选的，所述肢体固定带的表面固定连接有透气孔。

[0011] 优选的，所述清洗箱是由内部一侧的消毒液箱，消毒液箱顶端的水泵，水泵顶端的水管，水管一端的喷头，消毒液箱一侧的清洗液箱，清洗液箱内部的加热管共同组成。

[0012] 优选的，所述坡形肢体托是由一端的肢体护垫，坡形肢体托顶部的肢体固定带，坡形肢体托底部的伸缩支架，坡形肢体托顶部的固定带固定栓共同组成。

[0013] 与现有技术相比，本种实用新型的有益效果是：

[0014] 1.该种创伤外科用清创装置，通过设置清洗箱，医护人员可通过水泵将清洗液箱

和消毒液箱中的液体吸出，水管一端设有喷头可将液体分散开，可减小液体对患者伤口的冲击，清洗液箱内部设有加热管，加热管可对清洗液进行加热，使患者在清洗过程中更舒适，体现了清洗箱的便捷性。

[0015] 2.该种创伤外科用清创装置，通过设置坡形肢体托，医护人员在对患者进行清创处理时，可将患者肢体固定在坡形肢体托上，坡形肢体托底部有伸缩支架，医护人员可根据需要调节坡形肢体托的高度，肢体护垫可对患者的肢体起到保护作用，体现了坡形肢体托的实用性以及对患者的保护性。

附图说明

[0016] 图1为本实用新型的整体结构示意图；

[0017] 图2为本实用新型的清洗箱部分剖面结构示意图；

[0018] 图3为本实用新型的坡形肢体托部分剖面结构示意图；

[0019] 图4为本实用新型的废液处理槽剖面结构示意图。

[0020] 图中：1、装置主体，2、清洗箱，201、水泵，202、消毒液箱，203、清洗液箱，204、加热管，205、水管，206、喷头，3、坡形肢体托，301、伸缩支架，302、透气孔，303、肢体固定带，304、肢体护垫，305、固定带固定栓，4、废液处理槽，401、过滤网，402、排液管，5、活动底座，6、工具收纳柜，7、活动轨道。

具体实施方式

[0021] 下面将结合本实用新型实施例中的附图，对本实用新型实施例中的技术方案进行清楚、完整地描述，显然，所描述的实施例仅仅是本实用新型一部分实施例，而不是全部的实施例，基于本实用新型中的实施例，本领域普通技术人员在没有做出创造性劳动前提下所获得的所有其他实施例，都属于本实用新型保护的范围。

[0022] 请参阅图1-4，本实用新型提供一种技术方案：一种创伤外科用清创装置，包括装置主体1、清洗箱2、坡形肢体托3，废液处理槽4和活动轨道7，装置主体1的顶端表面上方固定连接有活动轨道7，活动轨道7的内部活动连接有坡形肢体托3，装置主体1的顶端中间部位嵌入连接有废液处理槽4，装置主体1的底部固定连接有清洗箱2，清洗箱2的内部一侧嵌入连接有消毒液箱202，消毒液箱202的顶端固定连接有水泵201，水泵201的顶端固定连接有水管205，水管205的一端固定连接有喷头206，消毒液箱202的一侧嵌入连接有清洗液箱203，清洗液箱203的内部固定连接有加热管204，坡形肢体托3的一端紧密贴合有肢体护垫304，坡形肢体托3的顶部一侧固定连接有肢体固定带303，坡形肢体托3的底部固定连接有伸缩支架301，坡形肢体托3的顶部另一侧固定连接有固定带固定栓305。

[0023] 优选的，清洗箱2的底部固定连接有活动底座5，现有的创伤外科用清创装置，由于体积比较庞大，医护人员将其移动起来比较困难，大大的降低了医护人员的工作效率，通过设置活动底座5，医护人员可根据实际情况将创伤外科用清创装置移动到指定位置，大大的提高了医护人员的工作效率，体现了活动底座5的灵活性。

[0024] 优选的，装置主体1的底部中间部位固定连接有工具收纳柜6，由于医护人员在对患者进行创伤处清洗时，需要使用不同的医用工具，比如棉签、纱布等等，现有的创伤外科用清创装置大多数没有收纳这些医用工具的地方，容易造成医护人员在工作过程中不必要

的麻烦，通过设置工具收纳柜6，医护人员可将医用工具放入工具收纳柜6，体现了工具收纳柜6的便捷性。

[0025] 优选的，废液处理槽4的内部中间部位固定连接有过滤网401，过滤网401的底端固定连接有排液管402，现有的创伤外科用清创装置大多数没有设置废液处理装置，废液随意排放容易污染环境，通过设置废液处理槽4，过滤网401可对废液起到过滤的作用，排液管402可将废液排到指定容器，进行统一处理，体现了废液处理槽4的环保性。

[0026] 优选的，肢体固定带303的表面固定连接有透气孔302，在进行创伤清洗时，需要将患者肢体通过固定带固定，长时间有固定带包着肢体，由于肢体因长时间不透气，导致患者皮肤发红发痒，通过设置透气孔302，患者肢体由肢体固定带303的表面固定连接有透气孔302透气，体现了透气孔302对患者的保护性。

[0027] 优选的，清洗箱2是由内部一侧的消毒液箱202，消毒液箱202顶端的水泵201，水泵201顶端的水管205，水管205一端的喷头206，消毒液箱202一侧的清洗液箱203，清洗液箱203内部的加热管204共同组成，现有的创伤清洗技术，大多数由多位医护人员拿着不同的药液对患者创伤处清洗，浪费了大量的人力，而且由于无法控制清洗液温度可能会使敏感的患者产生痛感，通过设置清洗箱2，医护人员可通过水泵201将清洗液箱203和消毒液箱202中的液体吸出，水管205一端设有喷头206可将液体分散开，可减小液体对患者伤口的冲击，以及使患者伤口清洗的更干净，清洗液箱203内部设有加热管204，加热管204可对清洗液进行加热，使患者在清洗过程中更舒适，体现了清洗箱2的便捷性。

[0028] 优选的，坡形肢体托3是由一端的肢体护垫304，坡形肢体托3顶部的肢体固定带303，坡形肢体托3底部的伸缩支架301，坡形肢体托3顶部的固定带固定栓305共同组成，目前，临床上对于伤势较重并伴随肢体的多段骨折的外伤病人进行清创处理时，大多是将消毒器械放在护理盘内，用传统的清创盘处理时需要专人托举肢体，这样不仅耗费能力且容易造成二次损伤，还增加了医护人员的工作难度，通过设置坡形肢体托3，医护人员在对患者进行清创处理时，可将患者肢体固定在坡形肢体托3上，并通过肢体固定带303和固定带固定栓305将患者肢体固定，坡形肢体托3底部有伸缩支架301，医护人员可根据需要调节坡形肢体托3的高度，肢体护垫304可对患者的肢体起到保护作用，防止患者受到二次伤害，体现了坡形肢体托3的实用性以及对患者的保护性。

[0029] 工作原理：首先，通过设置活动底座5，医护人员可根据实际情况将创伤外科用清创装置移动到指定位置，大大的提高了医护人员的工作效率，体现了活动底座5的灵活性；

[0030] 然后，通过设置废液处理槽4，过滤网401可对废液起到过滤的作用，排液管402可将废液排到指定容器，进行统一处理，体现了废液处理槽4的环保性；

[0031] 接着，通过设置工具收纳柜6，医护人员可将医用工具放入工具收纳柜6，体现了工具收纳柜6的便捷性；

[0032] 紧接着，通过设置清洗箱2，医护人员可通过水泵201将清洗液箱203和消毒液箱202中的液体吸出，水管205一端设有喷头206可将液体分散开，可减小液体对患者伤口的冲击，以及使患者伤口清洗的更干净，清洗液箱203内部设有加热管204，加热管204可对清洗液进行加热，使患者在清洗过程中更舒适，体现了清洗箱2的便捷性；

[0033] 最后，通过设置坡形肢体托3，医护人员在对患者进行清创处理时，可将患者肢体固定在坡形肢体托3上，并通过肢体固定带303和固定带固定栓305将患者肢体固定，坡形肢

体托3底部有伸缩支架301，医护人员可根据需要调节坡形肢体托3的高度，肢体护垫304可对患者的肢体起到保护作用，防止患者受到二次伤害，体现了坡形肢体托3的实用性以及对患者的保护性，这就是该种创伤外科用清创装置的工作原理。

[0034] 尽管已经示出和描述了本实用新型的实施例，对于本领域的普通技术人员而言，可以理解在不脱离本实用新型的原理和精神的情况下可以对这些实施例进行多种变化、修改、替换和变型，本实用新型的范围由所附权利要求及其等同物限定。

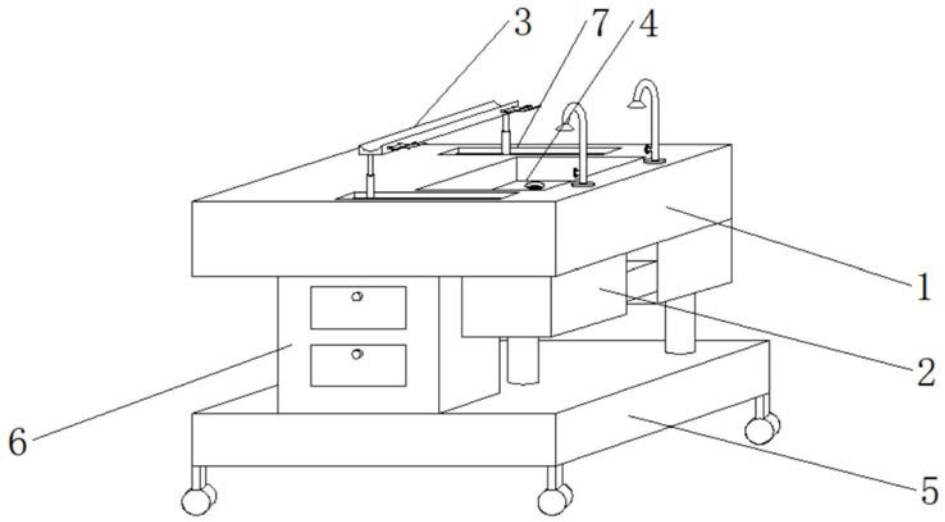

图1

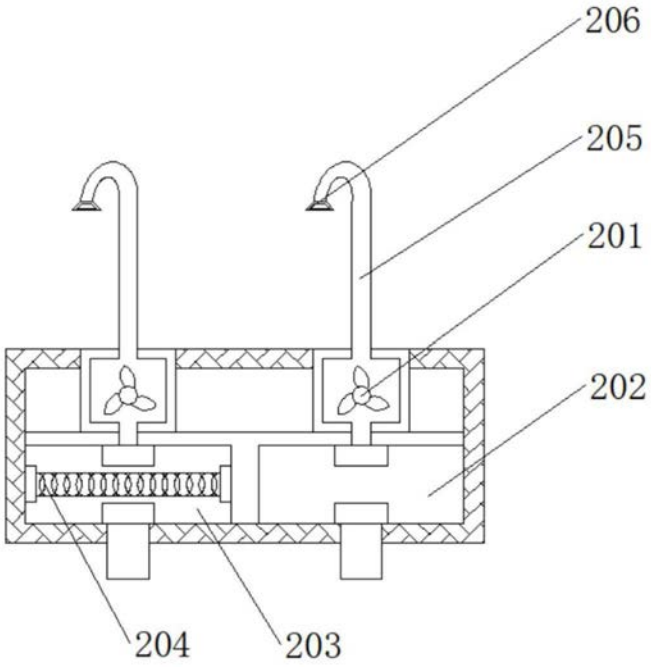

图2

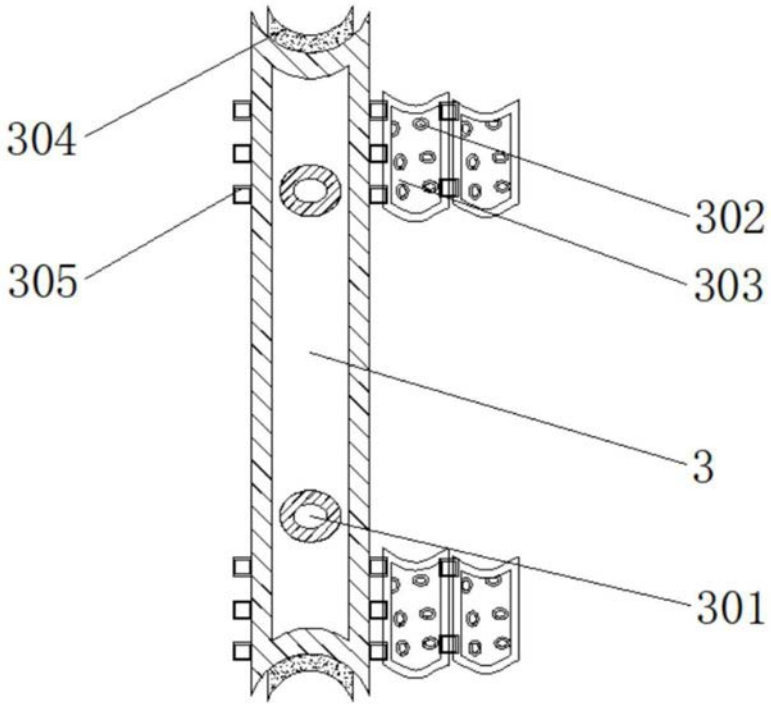

图3

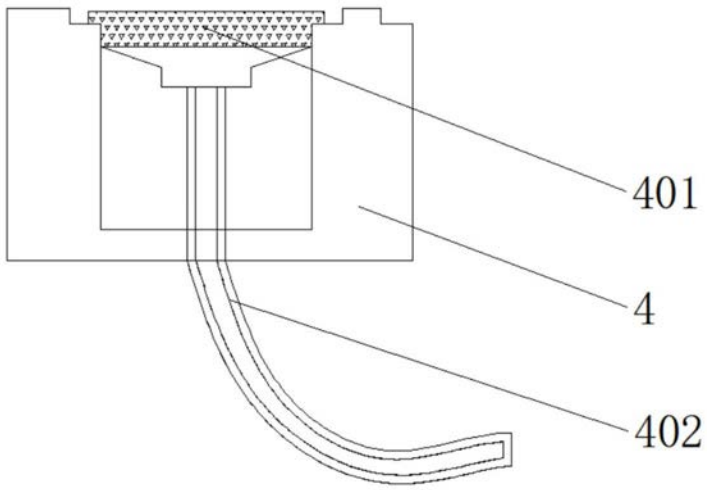

图4