(19)中华人民共和国国家知识产权局

(12)实用新型专利

(10)授权公告号 CN 215569407 U
(45)授权公告日 2022.01.18

(21)申请号 202122035648.0

(22)申请日 2021.08.26

(73)专利权人 苏州惠立德智能家居有限公司
地址 215000 江苏省苏州市吴中区临湖镇浦庄大道2988号嘉盛集团产业园5幢

(72)发明人 郑慧春

(74)专利代理机构 苏州尚为知识产权代理事务所(普通合伙) 32483
代理人 李凤娇

(51)Int.Cl.
*F16M 11/22*(2006.01)
*F16M 13/02*(2006.01)
*F16M 11/04*(2006.01)

权利要求书1页 说明书2页 附图3页

(54)实用新型名称

一种圆管主机挂架

(57)摘要

本实用新型涉及办公设备技术领域，特别涉及一种圆管主机挂架，包括放置主机的底座、与底座侧边连接且竖直设置的可调节的圆管主架、与圆管主架顶端连接且固定在办公桌下端面的上固定板、与上固定板连接的将主机侧边拦挡住的收压板；本实用新型高度和宽度可调节，实用性强、结构简单，解决了主机的收纳问题，不仅占用空间面积小，更便于电脑主机散热，安装方便。

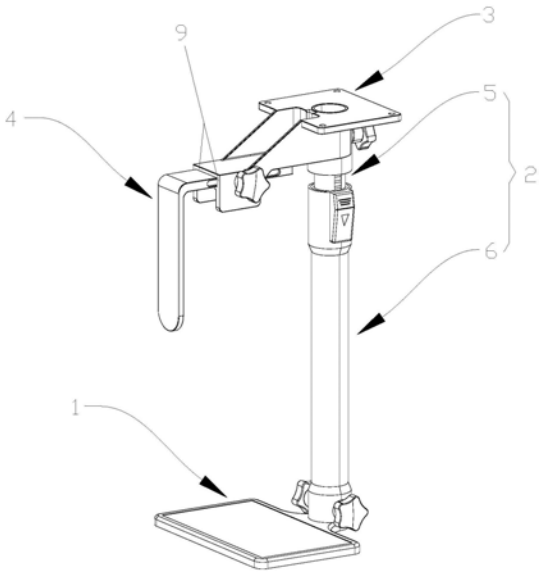


CN 215569407 U

1.一种圆管主机挂架，其特征在于：包括放置主机的底座、与底座侧边连接且竖直设置的可调节的圆管主架、与圆管主架顶端连接且固定在办公桌下端面的上固定板、与上固定板连接的将主机侧边拦挡住的收压板。

2.根据权利要求1所述的一种圆管主机挂架，其特征在于：所述圆管主架包括内管、外管，所述内管与上固定板连接且内管外壁上竖直设有若干卡齿，所述外管套设在内管外且外管的上端设有卡扣，所述卡扣与若干所述卡齿通过卡紧和脱离两种状态调节内管和外管的整体高度。

3.根据权利要求1所述的一种圆管主机挂架，其特征在于：所述收压板为L形且与上固定板通过水平卡槽卡插连接。

4.根据权利要求3所述的一种圆管主机挂架，其特征在于：所述卡槽设置在上固定板上；所述卡槽上设有螺纹孔，所述上固定板通过在所述螺纹孔内拧紧螺栓与收压板抵靠固定。

5.根据权利要求2所述的一种圆管主机挂架，其特征在于：所述内管与上固定板、外管与底座均通过锁紧螺栓与锁紧螺母可拆卸连接。

# 一种圆管主机挂架

## 技术领域

[0001] 本实用新型涉及办公设备技术领域，特别涉及一种圆管主机挂架。

## 背景技术

[0002] 现有的电脑主机柜一般为安装在办公桌底面的挂柜或者放在地面的木质柜，挂柜一般为金属板组装而成，结构也还是相对复杂，木质柜更是会影响散热，并且大部分主机柜的整体高度和宽度是不可调节的，难以适用于各种尺寸的电脑主机，现亟需一种结构简单、整体高度和宽度可以调节的主机挂架，以解决现有技术中存在的问题，经检索，未发现与本实用新型相同或相似的技术方案。

## 实用新型内容

[0003] 本实用新型目的是：提供一种圆管主机挂架，以解决现有技术中电脑主机柜结构复杂、且高度和宽度固定不能适用于各种尺寸的电脑主机。

[0004] 本实用新型的技术方案是：一种圆管主机挂架，包括放置主机的底座、与底座侧边连接且竖直设置的可调节的圆管主架、与圆管主架顶端连接且固定在办公桌下端面的上固定板、与上固定板连接的将主机侧边拦挡住的收压板。

[0005] 优选的，圆管主架包括内管、外管，所述内管与上固定板连接且内管外壁上竖直设有若干卡齿，所述外管套设在内管外且外管的上端设有卡扣，所述卡扣与若干所述卡齿通过卡紧和脱离两种状态调节内管和外管的整体高度。

[0006] 优选的，所述收压板为L形且与上固定板通过水平卡槽卡插连接。

[0007] 优选的，所述卡槽设置在上固定板上；所述卡槽上设有螺纹孔，所述上固定板通过在所述螺纹孔内拧紧螺栓与收压板抵靠固定。

[0008] 优选的，所述内管与上固定板、外管与底座均通过锁紧螺栓与锁紧螺母可拆卸连接。

[0009] 与现有技术相比，本实用新型的优点是：

[0010] (1)本实用新型通过设有卡扣与卡齿的圆管主架可以按需调节挂架的高度，收压板与上固定板通过卡槽卡插连接，可以按需调节的挂架的宽度，以此来适应不同尺寸的主机。

[0011] (2)本实用新型实用性强、结构简单，解决了主机的收纳问题，不仅占用空间面积小，更便于电脑主机散热。

[0012] (3)本实用新型中收压板、上固定板、圆管主架、底座均为可拆卸连接，此结构运输和安装方便。

## 附图说明

[0013] 下面结合附图及实施例对本实用新型作进一步描述：

[0014] 图1为本实用新型所述一种圆管主机挂架的结构示意图；

[0015] 图2为本实用新型所述一种圆管主机挂架的爆炸结构示意图；

[0016] 图3为图2中A处的结构放大示意图。

[0017] 其中：1、底座，2、圆管主架，3、上固定板，4、收压板，5、内管，6、外管，7、卡齿，8、卡扣，9、卡槽，10、螺纹孔、11、梅花手柄螺丝，12、梅花手柄螺母，13、螺母。

## 具体实施方式

[0018] 下面结合具体实施例，对本实用新型的内容做进一步的详细说明：

[0019] 如图1-2所示，一种圆管主机挂架，包括放置主机的底座1、与底座1侧边连接且竖直设置的可调节的圆管主架2、与圆管主架2顶端连接且固定在办公桌下端面的上固定板3、与上固定板3连接的将主机侧边拦挡住的收压板4。

[0020] 圆管主架2包括内管5、外管6，内管5与上固定板3连接且内管5外壁上竖直设有若干卡齿7，外管6套设在内管5外且外管6的上端设有卡扣8，卡扣8与若干卡齿7通过卡紧和脱离两种状态调节内管5和外管6的整体高度，卡扣8上设有弹性件和与卡齿7卡紧的卡凸(弹性件与卡凸图中均未示出)，使用时，一直按住卡扣8，此时卡凸与卡齿7脱离，再上下移动外管6调节圆管主架2的高度，调到合适的位置时，松开卡扣8，此时卡凸与卡齿7卡紧，将外管6固定在内管5上。

[0021] 收压板4为L形且与上固定板3通过水平卡槽9卡插连接，本实施例中，卡槽9设置在上固定板3上(如图3所示)，卡槽9上设有螺纹孔10，上固定板3通过在螺纹孔10内拧紧螺栓与收压板4抵靠固定，本实施例中通过梅花手柄螺丝11来拧紧抵靠固定，使用时将收压板4调到宽度合适的位置再通过梅花手柄螺丝11来拧紧抵靠固定，需要说明的是，卡槽9也可以设置在收压板4上，同样可以实现与上固定板3的卡插连接，此技术方案本领域的技术人员很容易就能实施，此时不再赘述。

[0022] 内管5与上固定板3、外管6与底座1均通过锁紧螺栓与锁紧螺母可拆卸连接，具体的，内管5与上固定板3通过梅花手柄螺丝11与螺母13连接，外管6与底座1通过梅花手柄螺丝11与梅花手柄螺母12连接；综上所述，收压板4、上固定板3、圆管主架2、底座1均为可拆卸连接，此结构运输和安装方便。

[0023] 上述实施例只为说明本实用新型的技术构思及特点，其目的在于让熟悉此项技术的人能够了解本实用新型的内容并据以实施，并不能以此限制本实用新型的保护范围。对于本领域技术人员而言，显然本实用新型不限于上述示范性实施例的细节，而且在不背离本实用新型的精神或基本特征的情况下，能够以其他的具体形式实现本实用新型，因此无论从哪一点来看，均应将实施例看作是示范性的，而且是非限制性的，本实用新型的范围由所附权利要求而不是上述说明限定，因此旨在将落在权利要求的等同要件的含义和范围内的所有变化囊括在本实用新型内。

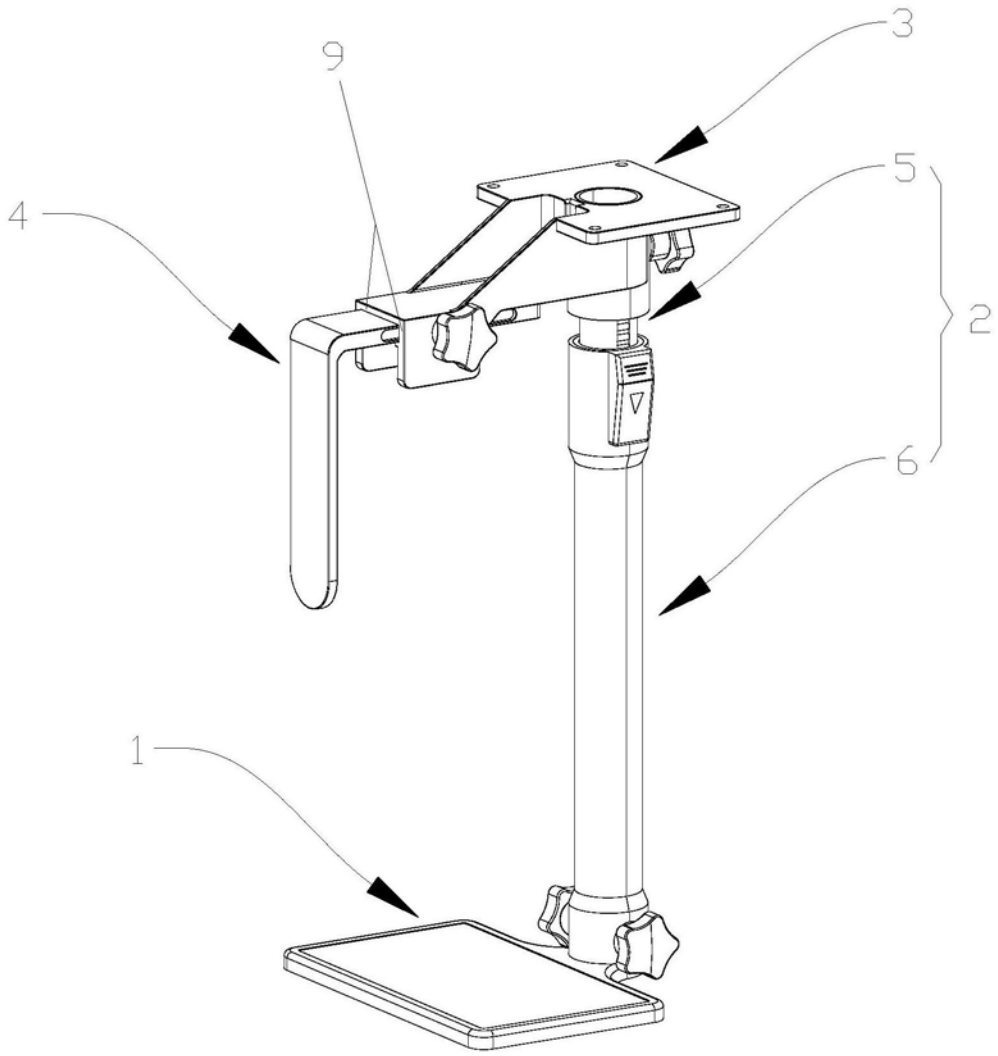


图1

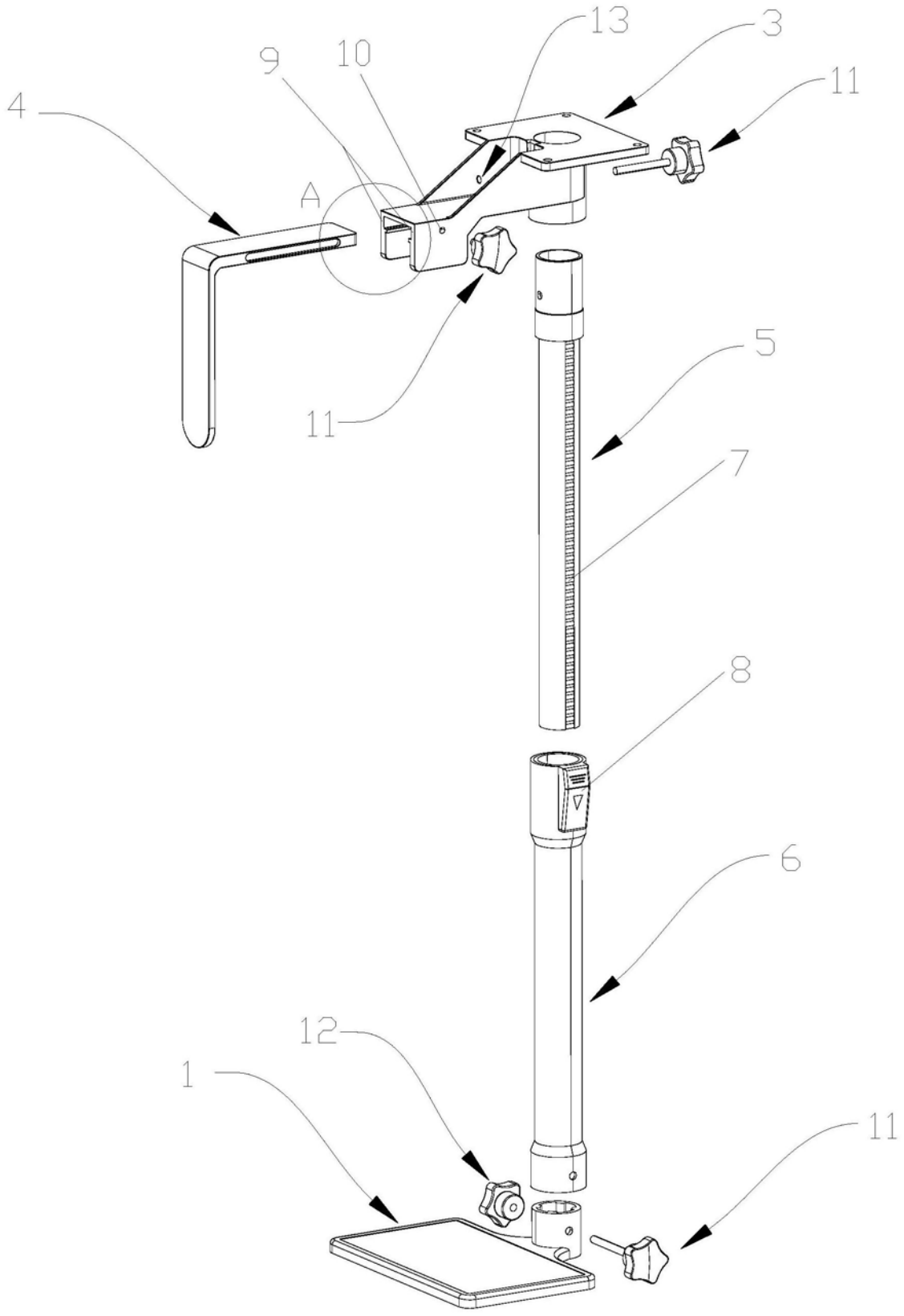


图2

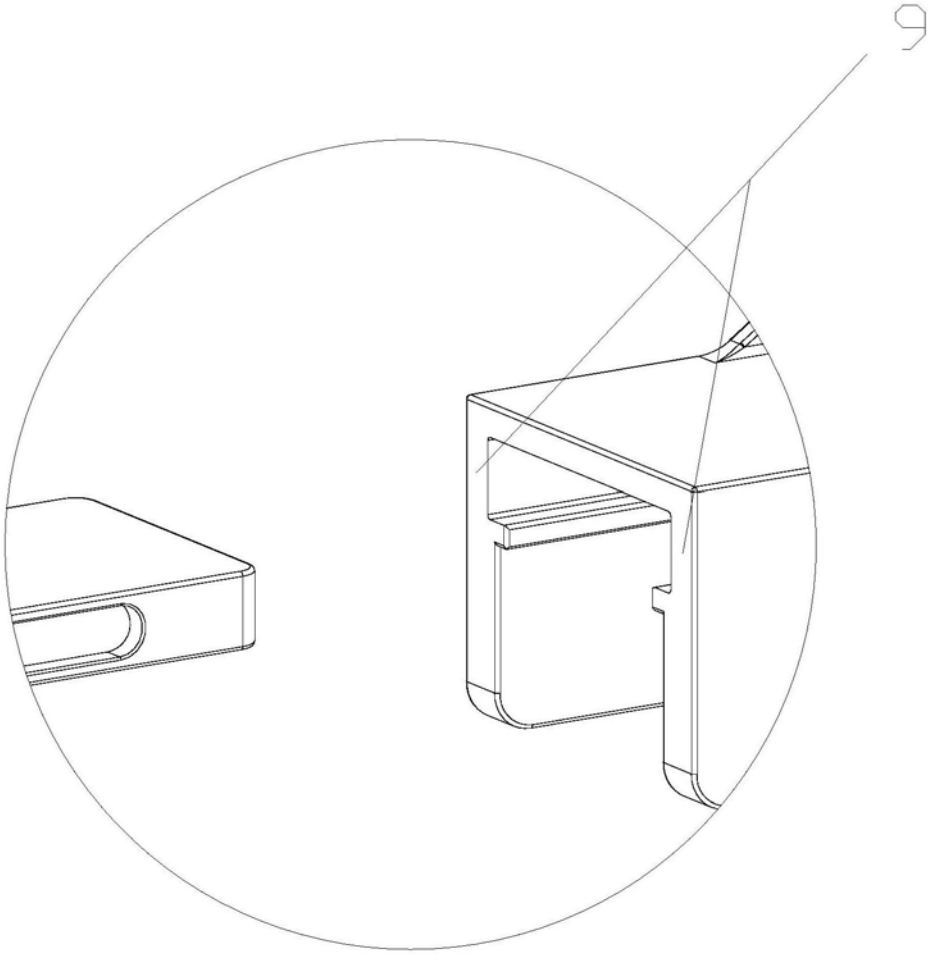


图3