[19]中华人民共和国国家知识产权局

[51]Int. Cl[7]
G11B 33/04
B65D 85/57

[12]实用新型专利说明书

[21] ZL 专利号 00249949.5

[45]授权公告日 2001 年 9 月 19 日

[11]授权公告号 CN 2449337Y

[22]申请日 2000.11.7

[73]专利权人 许万生

地址 中国台湾

[72]设计人 许万生

[21]申请号 00249949.5

[74]专利代理机构 上海新天专利事务所

代理人 衷诚宣

权利要求书 2 页 说明书 5 页 附图页数 5 页

[54]实用新型名称 碟片置放盒

[57]摘要

一种碟片置放盒，由一盒体，一穿设于前述盒体一端之固定机构，一插设于前述之盒体内部之碟片置放座所构成，本实用新型碟片置放 盒具有美观、方便收藏、易于取用、收置整齐的优点。

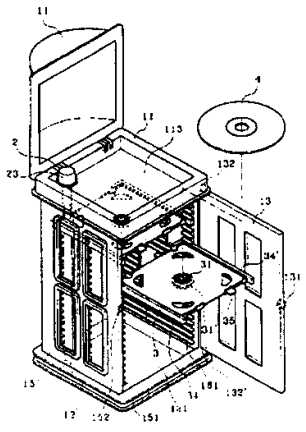

ISSN1008-4274

知识产权出版社出版

权 利 要 求 书

1、一种碟片置放盒，由一盒体（1），一固定机构（2）及一碟片置放座（3）所组成，其特征在于：

该盒体（1）由一上盖（11）、一下底（12）、一前板（13）、一背板（14）及设有多个相对应滑槽（151、161）的两侧板（15、16）所组成；

该固定机构（2）由一具有掣位部（21）之轴杆（22）、一配置于轴杆（22）一端之控制部（23）所组成，并穿设在上述盒体（1）上盖（11）内部之一端；

该碟片置放座（3）系插设在上述两侧板（15、16）的滑槽（151、161）中，该碟片置放座（3）一端面之两侧各设有一凹陷部（32、32'），且该碟片置放座（3）的两侧设有导轨（34、34'），并在该导轨（34、34'）的一端延伸一卡扣部（33、33'），使得凹陷部（32、32'）与卡扣部（33、33'）之间形成一活动区（36、36'）；

2、根据权利要求1所述的碟片置放盒，其特征在于该上盖（11）与下底（12）皆具有一容置区（113、121），且该上盖（11）设有一穿孔（113），下底（12）设有一枢接孔（122）。

3、根据权利要求1所述的碟片置放盒，其特征在于该上盖（11）可枢设一顶盖（111），且该顶盖（111）可作掀开、闭合的动作。

4、根据权利要求1所述的碟片置放盒，其特征在于该前板（13）一端面之适当处设有一拉引部（131），该拉引部（131）可为一磁铁。

5、根据权利要求1所述的碟片置放盒，其特征在于该前板（13）

利用枢轴（132、132’）配置在一侧板（16）上，使前板（13）可作开、闭之动作，并在另一侧板（15）之对应处设有一铁片（152），可配合拉引部（131）使前板（11）与侧板（15）吸引接合。

6、根据权利要求 1 所述的碟片置放盒，其特征在于该碟片置放座（3）之两面均设有一固定座（31、31’）。

7、根据权利要求 1 所述的碟片置放盒，其特征在于该碟片置放座（3）另一端面的适当处具有一凸部（35），该凸部（35）上可黏贴标签纸，亦可作为拉引碟片置放座（3）的抓手处，且该碟片置放座（3）可依实际状况所须为多个。

00.12.14

说 明 书

碟片置放盒

本实用新型有关一种碟片置放盒，尤指一种美观、方便收藏、易于取用、整齐收置碟片的碟片置放盒。

由于现代科技日新月异，许多以往电脑用来储存资料之磁碟片、用来播放音乐之卡式录音带以及用来播放影片之卡式录影带，都已经由光碟片取而代之，因为光碟片之记忆容量要比一般卡式磁带之记忆容量大许多，光碟片之体积要比卡式磁带薄，携带、收置都比以往的卡式磁带方便，所以光碟片已被广泛的使用；

使用者购买光碟片时，该光碟片本身就具有容置盒，可放置一至二片的光碟片，同时具有保护光碟片之作用，虽然该容置盒体积不大，但若使用者购买的光碟片数量太多，则会产生收藏的问题，且容易遗失，并会造成找不到使用者欲使用之光碟片；所以市面上就出现了各式各样可供收藏放置多片光碟片的容置盒。而一般习用的容置盒，是在一可摺叠壳体的内部设有多个可供放置光碟片的碟片套，该碟片套可随使用者之所须而加设，但由于该碟片套是由不织布外覆一塑胶膜所组成，所以易造成碟片套结构松散、易损毁之现象，造成使用者在取用及收藏上之困扰；而另一习用的碟片容置盒，是在一壳体内部枢设有多个碟片座，使用者在取用碟片时仅须将该碟片座往外扳开即可取用碟片，但是该碟片座在收入容置盒中时，使用者仅能看到碟片之侧面，无法看到碟片正面之名称，故，使用者仅能靠记忆或是自制标

签贴上，才可准确拿取欲使用之碟片，亦造成使用者取用碟片时之困扰与不便。

本实用新型的主要目的，在于解决上述之缺失，避免缺失的存在，提供一种碟片置放盒，该碟片置放盒具有美观、方便收藏、易于取用、整齐收置碟片的优点。

为达上述之目的，本实用新型利用一盒体，一穿设一前述盒体一端之固定机构，一插设于前述之盒体内部之碟片置放座而构成。

更详细地说：

一种碟片置放盒，由一盒体，一固定机构及一碟片置放座所组成，其特点在于：

该盒体由一上盖、一下底、一前板、一背板及设有多个相对应滑槽的两侧板所组成；

该固定机构由一具有掣位部之轴杆、一配置于轴杆一端之控制部所组成，并穿设在上述盒体上盖内部之一端；

该碟片置放座系插设在上述两侧板的滑槽中，该碟片置放座一端面之两侧各设有一凹陷部，且该碟片置放座的两侧设有导轨，并在该导轨的一端延伸一卡扣部，使得凹陷部与卡扣部之间形成一活动区；

该上盖与下底皆具有一容置区，且该上盖设有一穿孔，下底设有一枢接孔。

该上盖可枢设一顶盖，且该顶盖可作掀开、闭合的动作。

该前板一端面之适当处设有一拉引部，该拉引部可为一磁铁。

该前板利用枢轴配置在一侧板上，使前板可作开、闭之动作，并

在另一侧板之对应处设有一铁片，可配合拉引部使前板与侧板吸引接合。

该碟片置放座之两面均设有一固定座。

该碟片置放座另一端面的适当处具有一凸部，该凸部上可黏贴标签纸，亦可作为拉引碟片置放座的抓手处，且该碟片置放座可依实际状况所须为多个。

下面结合实施例及其附图对本实用新型作进一步说明。

图 1 系本实用新型之立体外观示意图。

图 2 系本实用新型之分解状态示意图。

图 3 系本实用新型之使用状态示意图。

图 4、图 5 为本实用新型之动态示意图。

图 1 与图 2 分别为本实用新型之立体外观与分解状态示意图，如图所示，本实用新型一种碟片置放盒包括有：一盒体 1、一固定机构 2 和一碟片置放座 3 所构成，可使使用者在取用、收置碟片 4 时，达到易于取用、整齐收置，并可使碟片置放盒具有美观、方便收藏之功效。

上述盒体 1 由一上盖 11、一下底 12、一前板 13、一背板 14 及设有多个相对应滑槽 151、161 的两侧板 15、16 所组成，该上盖 11 可枢设有一顶盖 111，且该顶盖 111 可作掀开、闭合之动作，并于该上盖 11 与下底 12 皆具有一容置区 112、121，且该上盖 11 容置区 112 之一端开设有一穿孔 113，该下底 12 容置区 121 的一端开设有一枢接孔 122，而该前板 13 一端面的适当处设有一拉引部 131，该拉引部

131 可为一磁铁，且该前板 13 利用枢轴 132、132'连接在其中一侧板 16 上，可使前板 13 作开、闭之动作，在另一侧板 15 之适当处设有一铁片 152，可配合拉引部 131 使前板 13 与侧板 15 作吸引接接合的动作。

该固定机构 2 系由一具有掣位部 21 之轴杆 22、一配置于轴杆 22 一端的控制部 23 所组成，系穿设于上述上盖 11 容置区 112 一端之穿孔 113 至下底 12 容置区 121 一端的枢接孔 122 中。

该碟片置放座 3 系插设在上述两侧板 15、16 之滑槽 151、161 中，该碟片置放座 3 之两面均设有一固定座 31、31'，用以固定碟片 4，该碟片置放座 3 一端面之两侧各设有一凹陷部 32、32'，并在该导轨 34、34'之一端延伸有一卡扣部 33、33'，使得凹陷部 32、32'与卡扣部 33、33'之间形成一活动区 36、36'。该碟片置放座 3 另一端面的适当处具有一凸部 35，该凸部 35 上可黏贴标签纸，亦可作为拉引碟片置放座 3 之功效。该碟片置放座 3 可依实际状况之所需为多个；如是，藉由上述之组合构成本实用新型的碟片置放盒。

图 4 和图 5 系本实用新型之使用状态与动态示意图，如图所示：当使用者欲取出碟片 4 时，因碟片 4 系卡设在碟片置放座 3 的固定座 31、31'上，所以必须先拉引前板 13 上之拉引部 131，使前板 13 打开之后，再掀开顶盖 11，即可看到固定机构 2，再将该固定机构 2 上的控制部 23 加以旋转，使轴杆 22 上的掣位部 21 在活动区 36 中随之转动，使掣位部 21 离开碟片置放座 3 一端的卡扣部 33，让卡扣部 33 与掣位部 21 不再呈卡掣的状态，此时使用者仅须拉引凸部 35，让该

碟片置放座 3 两侧之导轨 34、34'利用两侧板 15、16 上的滑槽 151、161 滑动而抽出置放座 3，即可取下碟片置放座 3 上之碟片；反之，若是要收置碟片置放座 3 时，仅须藉碟片置放座 3 两侧之导轨 34、34'，利用两侧板 15、16 上的滑槽 151、161，将碟片置放座 3 滑推入盒体 1 中，此时再旋转控制部 23，使轴杆 22 上的掣位部 21 在活动区 36 中转动，使掣位部 21 的一端面与卡扣部 33 之一端面接触，让卡扣部 33 与掣位部 21 呈卡掣的状态，即可完成收置。由于该碟片置放座 3 的两面均设有一固定座 31、31'，且其一端面的两侧各设有一凹陷部 32、32'，并于该碟片置放座 3 之两侧设有一端具有卡扣部 33、33'之导轨 34、34'，使凹陷部 32、32'与卡扣部 33、33'间形成一活动区 36、36'，所以，该碟片置放座 3 之正、反两面均可使用，亦可达到同样的功效。该碟片置放座 3 另一端面之适当处具有一可黏贴标签纸的凸部 35，故，可让使用者标示上该碟片 4 之名称，以方便使用者准确地拿取欲使用的碟片 4。

综上所述，本实用新型碟片置放盒可有效地改善习用的碟片盒的种种缺点，本实用新型碟片置放盒之结构更进步、更方便、更稳定。

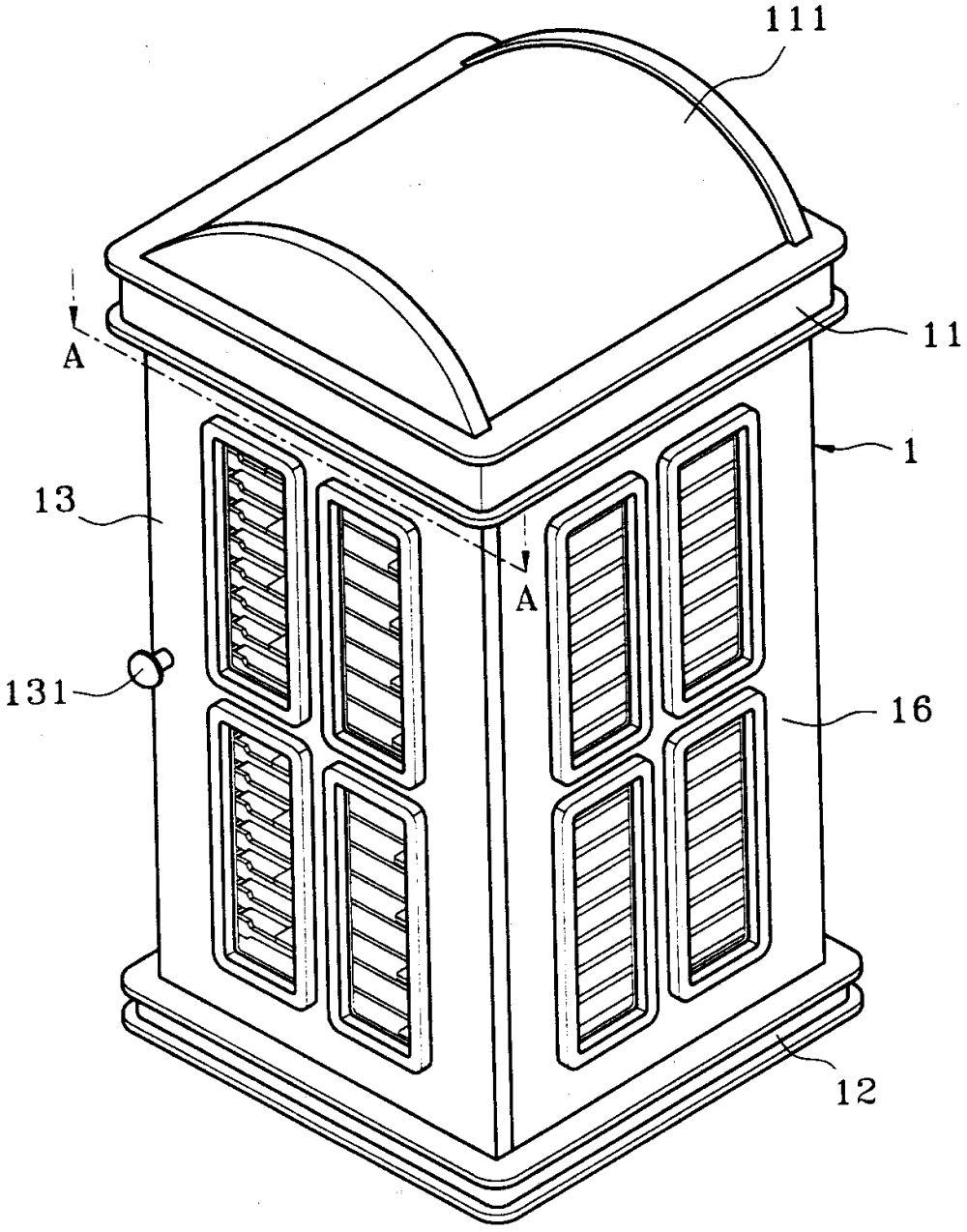

图 1

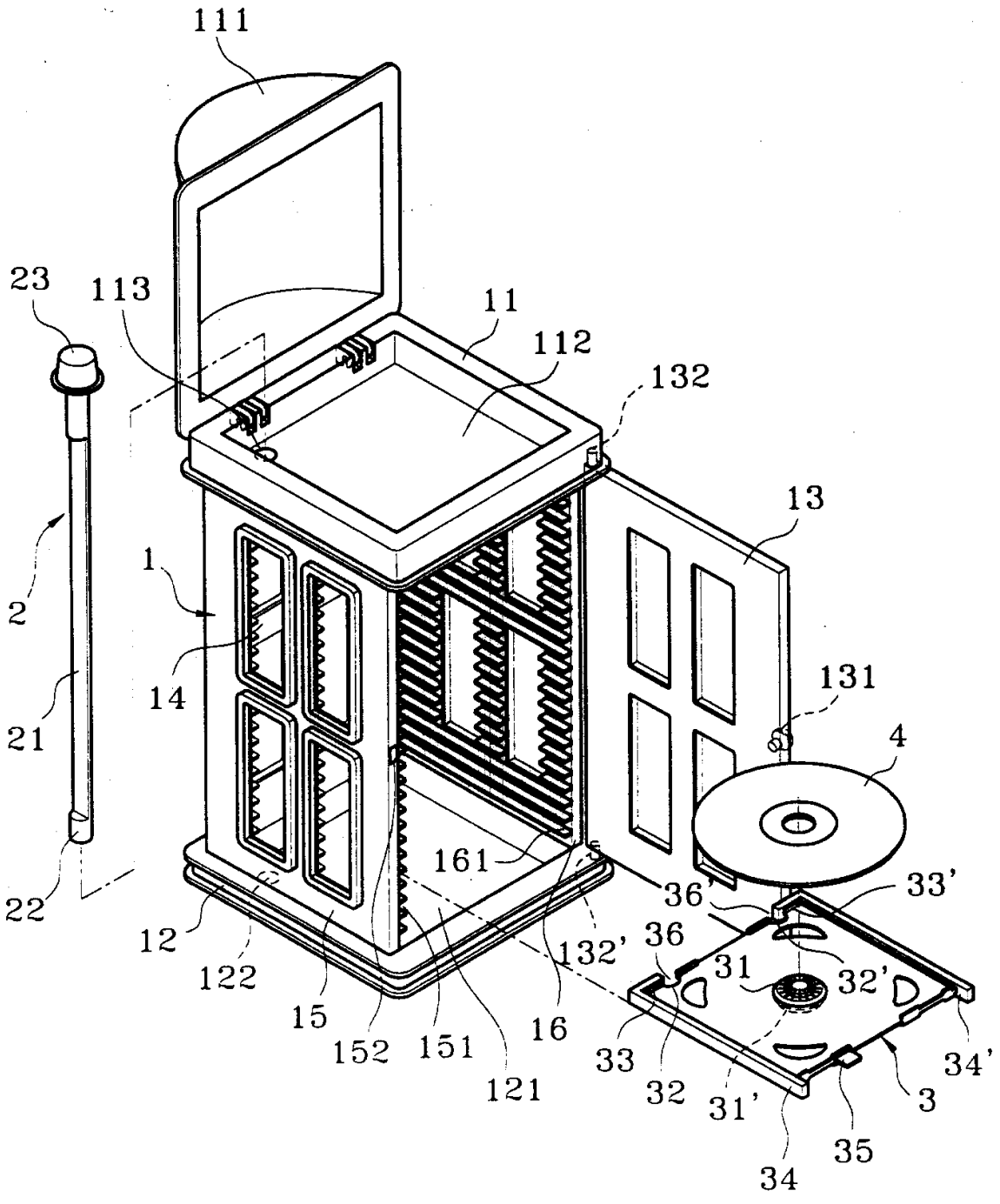
111
23
113
11
112
132
13
2
1
14
131
21
4
161
36'
33'
22
12
132'
36
31
32'
122
15
152
151
16
33
34'
121
32
31'
3
35
34

图 2

00.11.14

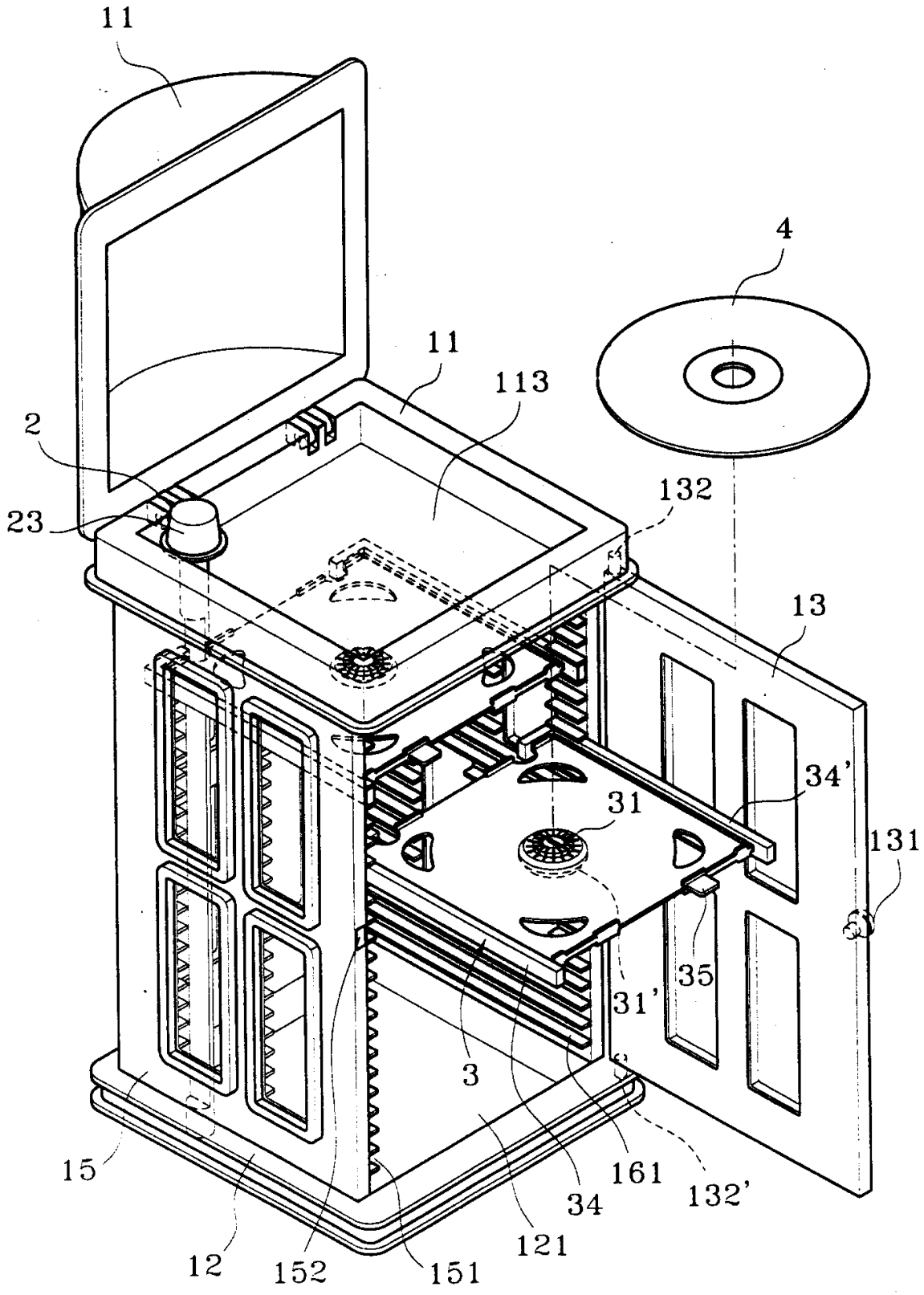

图 3

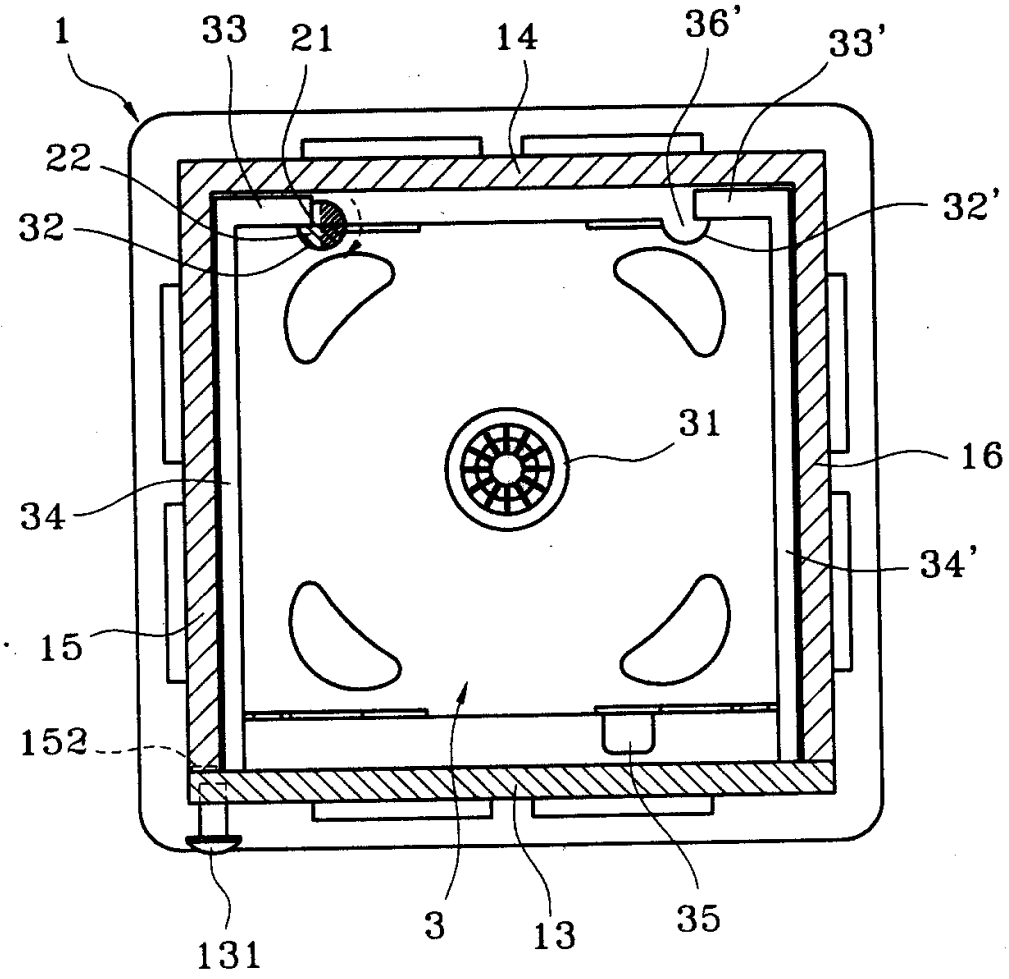

图 4

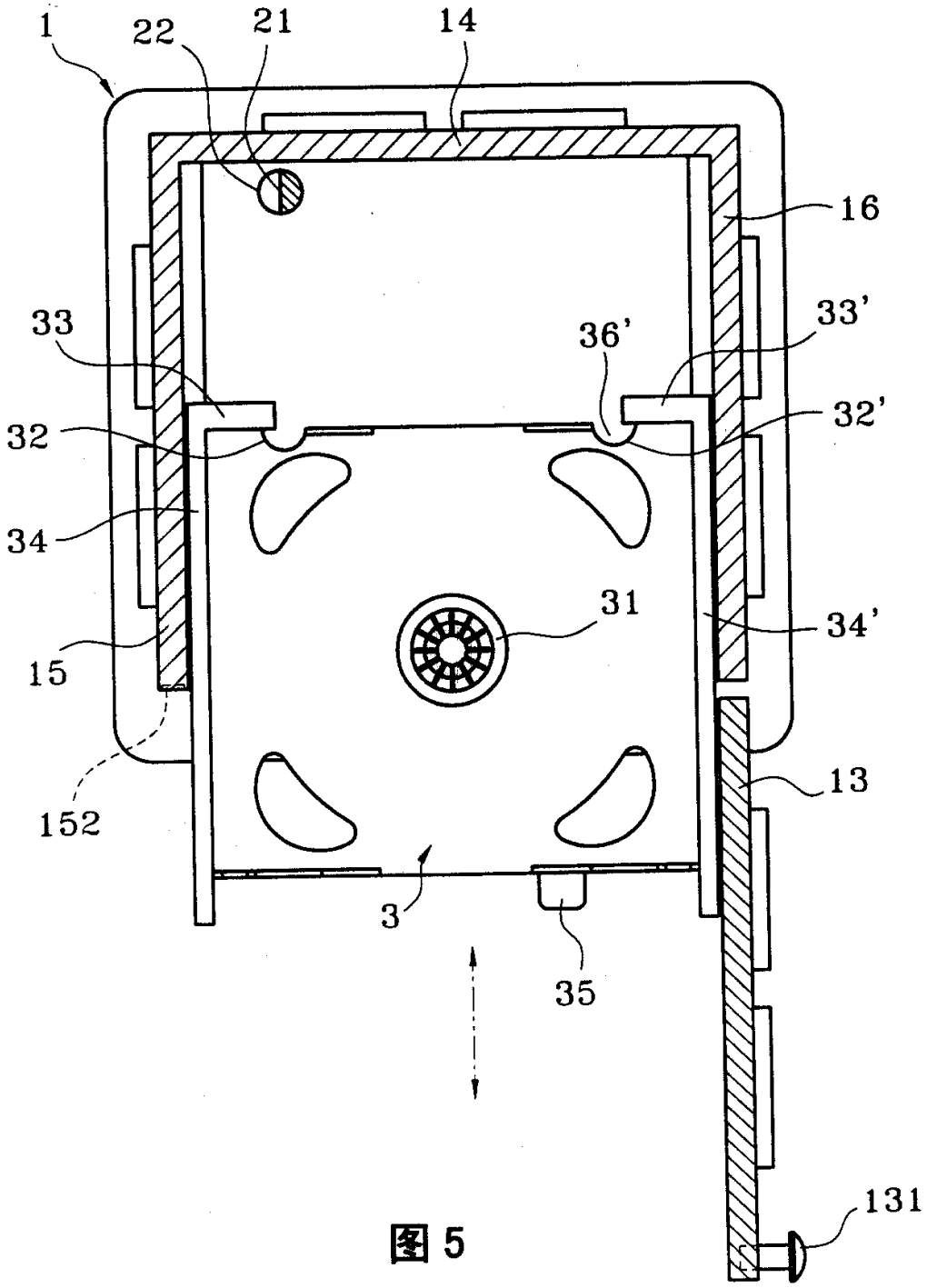

图 5