(19)中华人民共和国国家知识产权局

(12)发明专利申请

(10)申请公布号 CN 106368556 A
(43)申请公布日 2017.02.01

(21)申请号 201610927250.9

(22)申请日 2016.10.31

(71)申请人 重庆渝新杰幕墙门窗工程有限公司
地址 402460 重庆市荣昌县昌州街道板桥路127号

(72)发明人 陈云峰 高卫华 汪德刚

(74)专利代理机构 北京汇泽知识产权代理有限公司 11228
代理人 武君

(51)Int.Cl.
E06B 1/02(2006.01)
E06B 3/263(2006.01)
E06B 7/16(2006.01)
E06B 7/22(2006.01)

权利要求书1页 说明书3页 附图4页

(54)发明名称

铝合金平开窗带纱窗扇料型材组件

(57)摘要

本发明公开了一种铝合金平开窗带纱窗扇料型材组件，包括固定框、扇料和纱料，所述扇料与所述固定框的外侧接触配合，所述纱料与所述固定框的内侧接触配合，且所述扇料和纱料均位于所述固定框的配合端。本发明的铝合金平开窗带纱窗扇料型材组件，通过在固定框的配合端分别设置扇料和纱料，既能够实现玻璃的安装，又能够实现纱窗的安装，能够实现玻璃窗和纱窗平开的技术目的，具有结构简单、安装方便的优点；同时，通过设置内框密封条和扇料密封条组成外部的两道密封，而后在固定框和扇料之间设置密封大胶条实现第三道密封，能够有效增强防水性能。

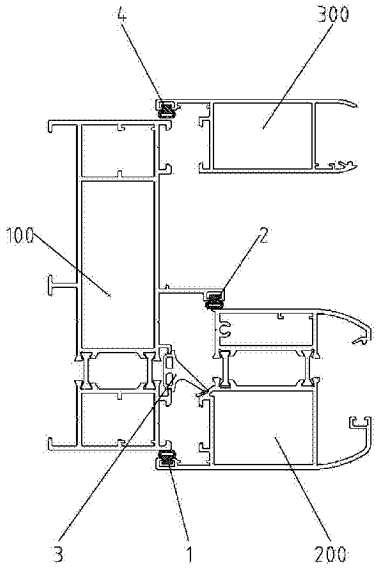

CN 106368556 A

1.一种铝合金平开窗带纱窗扇料型材组件，其特征在于：包括固定框、扇料和纱料，所述扇料与所述固定框的外侧接触配合，所述纱料与所述固定框的内侧接触配合，且所述扇料和纱料均位于所述固定框的配合端；

所述固定框包括内框和外框，所述内框和外框之间间隔设有固定框隔热条相连；所述内框位于配合端的侧壁上设有挡板和连接槽，所述连接槽位于所述挡板和所述内框的内壁之间并靠近所述内框的内壁设置，且所述挡板面向所述外框的一侧侧壁上设有内框密封槽；所述内框和外框之间设有位于所述固定框配合端的密封卡槽和位于所述固定框固定端的安装槽；

所述扇料包括内扇料和外扇料，所述内扇料和外扇料之间设有扇料隔热条相连；所述内扇料和外扇料的一侧分别设有包覆板，两个所述包覆板的端部分别朝相向的方向折弯形成用于安装中空玻璃的玻璃安装间隙；所述外扇料的另一侧分别设有延伸板，所述延伸板朝向所述内扇料的侧壁上设有扇料密封槽；

所述纱料包括纱料本体，所述纱料本体的一端设有纱窗安装间隙，另一端设有限位板，所述限位板面向所述纱料本体外侧壁的一侧设有纱料密封槽；

所述内框密封槽内安装设有用于与所述内扇料接触配合的内框密封条，所述扇料密封槽内设有用于与所述外框接触配合的扇料密封条，且所述密封卡槽内安装设有位于所述固定框和所述扇料之间的密封大胶条；

所述纱料密封槽内安装设有用于与所述内框的内侧壁接触配合的纱料密封条。

2.根据权利要求1所述的铝合金平开窗带纱窗扇料型材组件，其特征在于：所述玻璃安装间隙的一侧设有玻璃密封槽、另一侧设有玻璃限位卡子。

3.根据权利要求1所述的铝合金平开窗带纱窗扇料型材组件，其特征在于：所述密封大胶条包括与所述密封卡槽配合的大端头，所述大端头上设有用于与所述扇料接触配合的舌片。

4.根据权利要求1所述的铝合金平开窗带纱窗扇料型材组件，其特征在于：所述固定框隔热条的两端分别设有燕尾块，所述内框和外框之间分别设有与所述燕尾块配合的燕尾槽。

5.根据权利要求4所述的铝合金平开窗带纱窗扇料型材组件，其特征在于：所述固定框隔热条间隔设置为两条。

6.根据权利要求1所述的铝合金平开窗带纱窗扇料型材组件，其特征在于：所述扇料隔热条的两端分别设有燕尾块，所述内扇料和外扇料之间分别设有与所述燕尾块配合的燕尾槽。

7.根据权利要求6所述的铝合金平开窗带纱窗扇料型材组件，其特征在于：所述扇料隔热条间隔设置为两条。

8.根据权利要求1所述的铝合金平开窗带纱窗扇料型材组件，其特征在于：所述纱料安装间隙的外侧壁上设有用于安装密封条的纱窗卡子。

铝合金平开窗带纱窗扇料型材组件

技术领域

[0001] 本发明属于铝合金门窗技术领域，具体的为一种铝合金平开窗带纱窗扇料型材组件。

背景技术

[0002] 铝合金门窗，是指采用铝合金挤压型材为框、梃、扇料制作的门窗称为铝合金门窗，简称铝门窗。铝合金门窗包括以铝合金作受力杆件(承受并传递自重和荷载的杆件)基材的和木材、塑料复合的门窗，简称铝木复合门窗、铝塑复合门窗。目前，铝合金门窗由于具有外形美观、密封性好、重量轻和便于安装等优点，已经广泛应用于各种建筑物中，成为建筑用门窗的主流。现有的铝合金门窗型材组件虽然在一定程度上能够满足使用要求，但是往往在型材之间缺少有效的防水措施，导致防水效果较差。

发明内容

[0003] 有鉴于此，本发明的目的在于提供一种铝合金平开窗带纱窗扇料型材组件，具有结构简单、安装方便的优点，并能够有效提高防水效果。

[0004] 为达到上述目的，本发明提供如下技术方案：

一种铝合金平开窗带纱窗扇料型材组件，包括固定框、扇料和纱料，所述扇料与所述固定框的外侧接触配合，所述纱料与所述固定框的内侧接触配合，且所述扇料和纱料均位于所述固定框的配合端；

所述固定框包括内框和外框，所述内框和外框之间间隔设有固定框隔热条相连；所述内框位于配合端的侧壁上设有挡板和连接槽，所述连接槽位于所述挡板和所述内框的内壁之间并靠近所述内框的内壁设置，且所述挡板面向所述外框的一侧侧壁上设有内框密封槽；所述内框和外框之间设有位于所述固定框配合端的密封卡槽和位于所述固定框固定端的安装槽；

所述扇料包括内扇料和外扇料，所述内扇料和外扇料之间设有扇料隔热条相连；所述内扇料和外扇料的一侧分别设有包覆板，两个所述包覆板的端部分别朝相向的方向折弯形成用于安装中空玻璃的玻璃安装间隙；所述外扇料的另一侧分别设有延伸板，所述延伸板朝向所述内扇料的侧壁上设有扇料密封槽；

所述纱料包括纱料本体，所述纱料本体的一端设有纱窗安装间隙，另一端设有限位板，所述限位板面向所述纱料本体外侧壁的一侧设有纱料密封槽；

所述内框密封槽内安装设有用于与所述内扇料接触配合的内框密封条，所述扇料密封槽内设有用于与所述外框接触配合的扇料密封条，且所述密封卡槽内安装设有位于所述固定框和所述扇料之间的密封大胶条；

所述纱料密封槽内安装设有用于与所述内框的内侧壁接触配合的纱料密封条。

[0005] 进一步，所述玻璃安装间隙的一侧设有玻璃密封槽、另一侧设有玻璃限位卡子。

[0006] 进一步，所述密封大胶条包括与所述密封卡槽配合的大端头，所述大端头上设有

用于与所述扇料接触配合的舌片。

[0007] 进一步，所述固定框隔热条的两端分别设有燕尾块，所述内框和外框之间分别设有与所述燕尾块配合的燕尾槽。

[0008] 进一步，所述固定框隔热条间隔设置为两条。

[0009] 进一步，所述扇料隔热条的两端分别设有燕尾块，所述内扇料和外扇料之间分别设有与所述燕尾块配合的燕尾槽。

[0010] 进一步，所述扇料隔热条间隔设置为两条。

[0011] 进一步，所述纱料安装间隙的外侧壁上设有用于安装密封条的纱窗卡子。

[0012] 本发明的有益效果在于：

本发明的铝合金平开窗带纱窗扇料型材组件，通过在固定框的配合端分别设置扇料和纱料，既能够实现玻璃的安装，又能够实现纱窗的安装，能够实现玻璃窗和纱窗平开的技术目的，具有结构简单、安装方便的优点；同时，通过设置内框密封条和扇料密封条组成外部的两道密封，而后在固定框和扇料之间设置密封大胶条实现第三道密封，能够有效增强防水性能。

附图说明

[0013] 为了使本发明的目的、技术方案和有益效果更加清楚，本发明提供如下附图进行说明：

图1为本发明铝合金平开窗带纱窗扇料型材组件实施例的结构示意图；

图2为固定框的结构示意图；

图3为扇料的结构示意图；

图4为纱料的结构示意图；

图5为密封大胶条的结构示意图。

具体实施方式

[0014] 下面结合附图和具体实施例对本发明作进一步说明，以使本领域的技术人员可以更好的理解本发明并能予以实施，但所举实施例不作为对本发明的限定。

[0015] 如图1所示，为本发明铝合金平开窗带纱窗扇料型材组件实施例的结构示意图。本实施例的铝合金平开窗带纱窗扇料型材组件，包括固定框100、扇料200和纱料300，扇料200与固定框100的外侧接触配合，纱料300与固定框100的内侧接触配合，且扇料200和纱料300均位于固定框100的配合端。

[0016] 固定框100包括内框101和外框102，内框101和外框102之间间隔设有固定框隔热条103相连；内框101位于配合端的侧壁上设有挡板104和连接槽105，连接槽105位于挡板104和内框101的内壁之间并靠近内框101的内壁设置，且挡板104面向外框102的一侧侧壁上设有内框密封槽106；内框101和外框102之间设有位于固定框100配合端的密封卡槽107和位于固定框固定端的安装槽108。

[0017] 扇料200包括内扇料201和外扇料202，内扇料201和外扇料202之间设有扇料隔热条203相连；内扇料201和外扇料202的一侧分别设有包覆板204，两个包覆板204的端部分别朝相向的方向折弯形成用于安装中空玻璃的玻璃安装间隙205。外扇料202的另一侧分别设

有延伸板206，延伸板206朝向内扇料201的侧壁上设有扇料密封槽207。

[0018] 纱料300包括纱料本体301，纱料本体301的一端设有纱窗安装间隙302，另一端设有限位板303，限位板303面向纱料本体301外侧壁的一侧设有纱料密封槽304。

[0019] 内框密封槽106内安装设有用于与内扇料201接触配合的内框密封条2，扇料密封槽207内设有用于与外框102接触配合的扇料密封条1，且密封卡槽107内安装设有位于固定框100和扇料200之间的密封大胶条3。纱料密封槽304内安装设有用于与内框101的内侧壁接触配合的纱料密封条4。

[0020] 进一步，玻璃安装间隙205的一侧设有玻璃密封槽208、另一侧设有玻璃限位卡子209。

[0021] 进一步，密封大胶条3包括与密封卡槽107配合的大端头3a，大端头3a上设有用于与扇料200接触配合的舌片3b，能够有效提高密封效果。

[0022] 进一步，固定框隔热条103的两端分别设有燕尾块，内框和外框之间分别设有与燕尾块配合的燕尾槽。本实施例的固定框隔热条103间隔设置为两条。

[0023] 进一步，扇料隔热条203的两端分别设有燕尾块，内扇料和外扇料之间分别设有与燕尾块配合的燕尾槽。本实施例的扇料隔热条203间隔设置为两条。

[0024] 进一步，纱料安装间隙302的外侧壁上设有用于安装密封条的纱窗卡子305。

[0025] 本实施例的铝合金平开窗带纱窗扇料型材组件，通过在固定框的配合端分别设置扇料和纱料，既能够实现玻璃的安装，又能够实现纱窗的安装，能够实现玻璃窗和纱窗平开的技术目的，具有结构简单、安装方便的优点；同时，通过设置内框密封条和扇料密封条组成外部的两道密封，而后在固定框和扇料之间设置密封大胶条实现第三道密封，能够有效增强防水性能。

[0026] 以上所述实施例仅是为充分说明本发明而所举的较佳的实施例，本发明的保护范围不限于此。本技术领域的技术人员在本发明基础上所作的等同替代或变换，均在本发明的保护范围之内。本发明的保护范围以权利要求书为准。

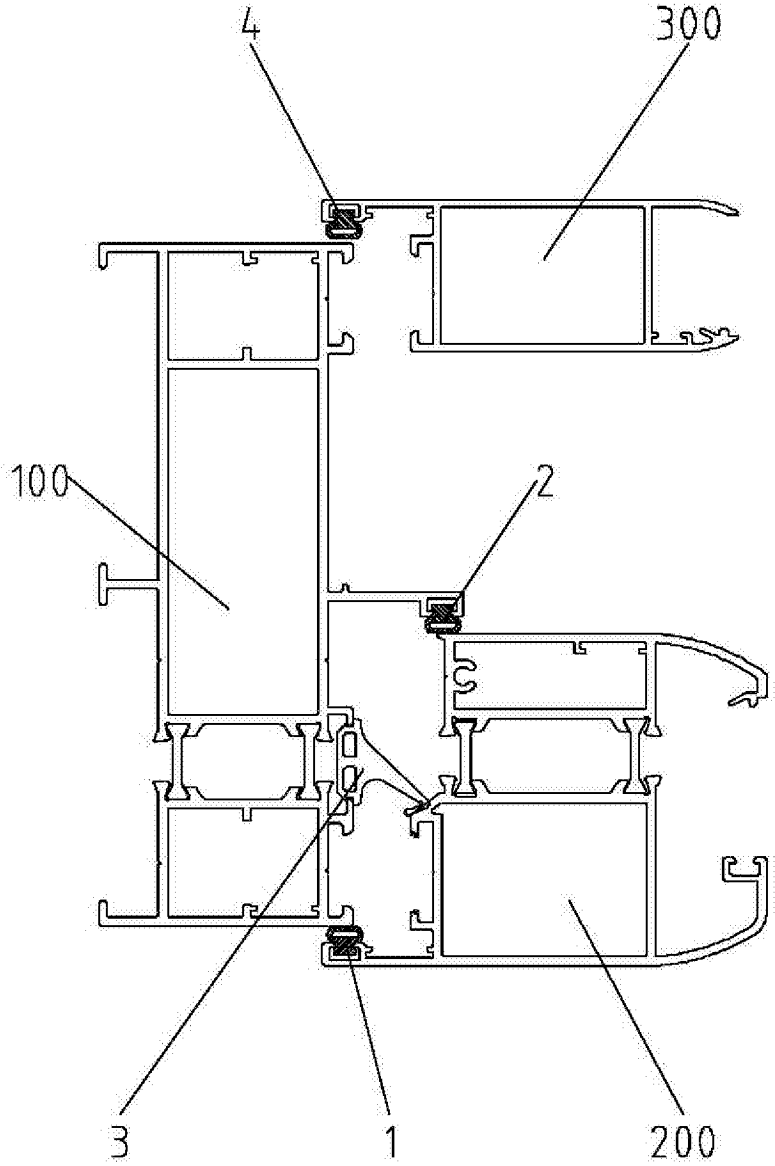

图 1

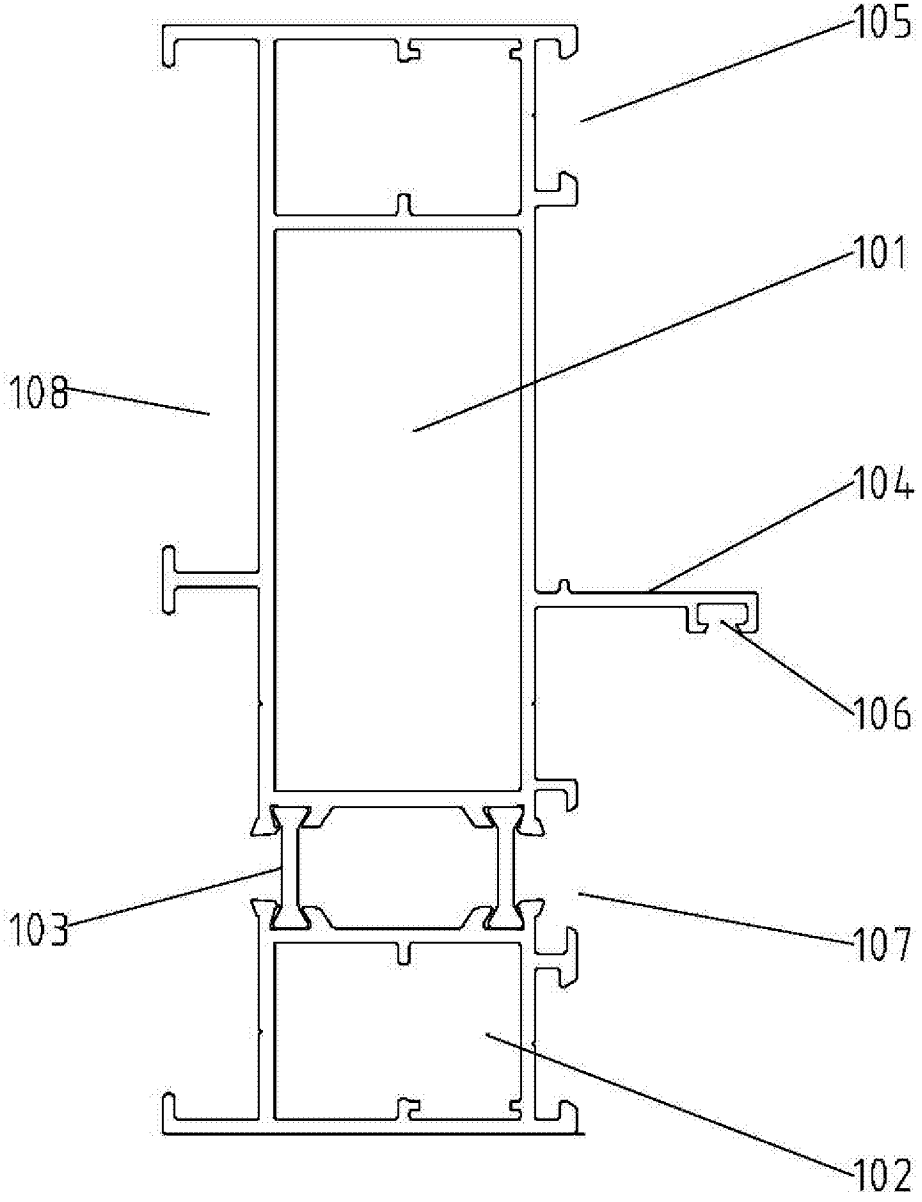

图 2

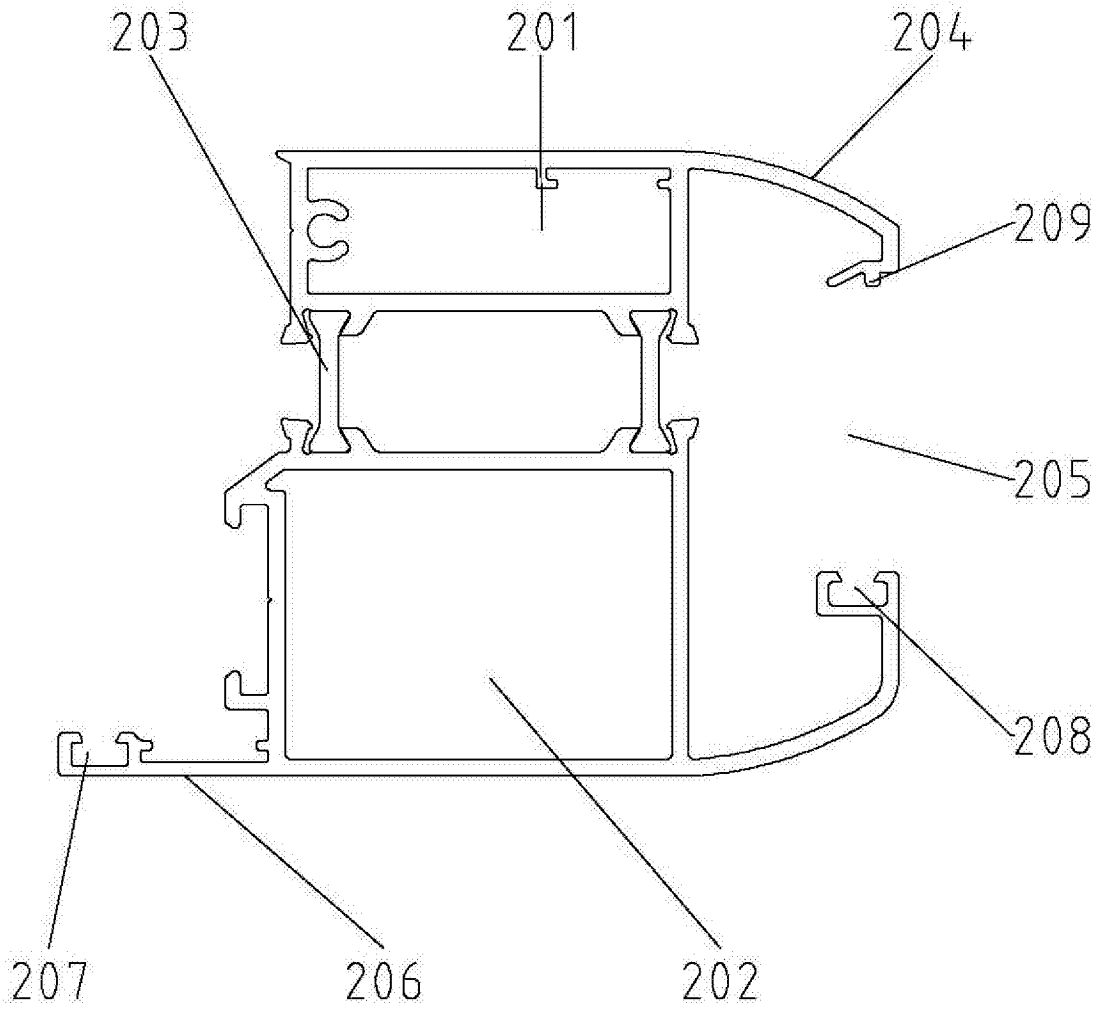

图 3

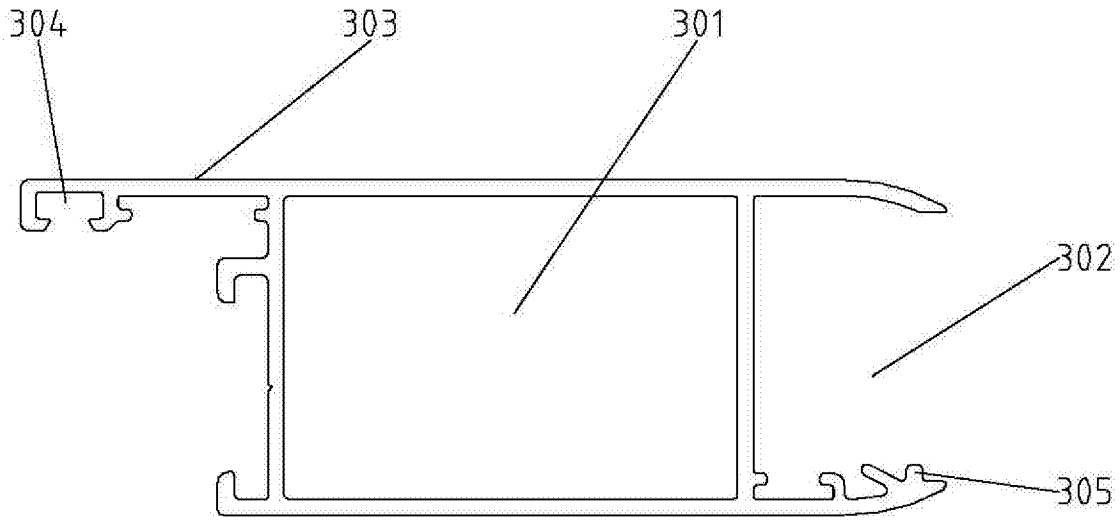

图 4

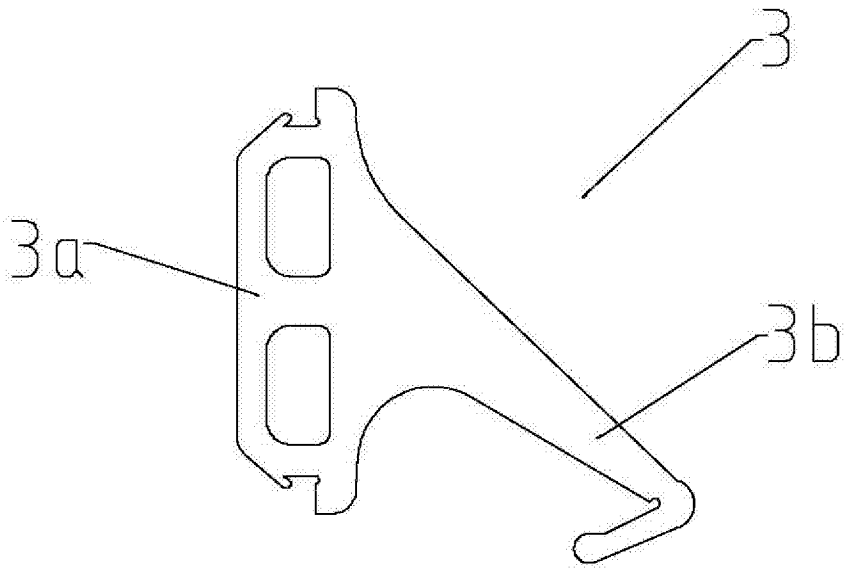

图 5