(19)中华人民共和国国家知识产权局

(12)实用新型专利

(10)授权公告号 CN 207637472 U
(45)授权公告日 2018.07.20

(21)申请号 201721930445.5

(22)申请日 2017.12.30

(73)专利权人 怀化学院
地址 418000 湖南省怀化市鹤城区怀东路180号(西校区)

(72)发明人 李益辉

(51)Int.Cl.
G09F 27/00(2006.01)
G09F 7/00(2006.01)

权利要求书1页 说明书3页 附图1页

(54)实用新型名称

一种环境艺术设计用可移动宣传装置

(57)摘要

本实用新型公开了一种环境艺术设计用可移动宣传装置，包括箱体，所述箱体两侧侧壁的两端均铰接有盖板，所述箱体的底部安装有移动轮，所述箱体的底端侧壁上对称设置有两个通孔，且通孔内活动安装有活动杆，所述活动杆的一端固定有支撑板，所述箱体的两侧内壁上对称安装有驱动电机，所述驱动电机的输出轴连接有螺杆，所述螺杆上螺纹连接有螺母，所述螺母的顶部和底部分别铰接有第一连接杆和第二连接杆，两根第一连接杆远离螺母的一端分别铰接在支撑板的两侧，所述箱体的两侧内壁沿竖直方向均设置有滑槽，所述滑槽内活动安装有滑块。本实用新型结构简单，设计新颖，便于实现快速展示，使用方便，操作简便，工作效率高，节省时间。

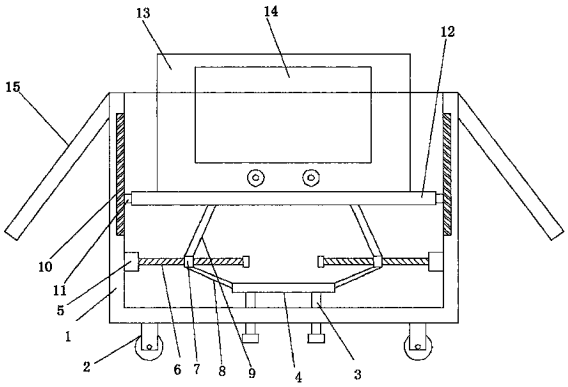

CN 207637472 U

1.一种环境艺术设计用可移动宣传装置，包括箱体(1)，其特征在于，所述箱体(1)两侧侧壁的两端均铰接有盖板(15)，所述箱体(1)的底部安装有移动轮(2)，所述箱体(1)的底端侧壁上对称设置有两个通孔，且通孔内活动安装有活动杆(3)，所述活动杆(3)的一端固定有支撑板(4)，所述箱体(1)的两侧内壁上对称安装有驱动电机(5)，所述驱动电机(5)的输出轴连接有螺杆(6)，所述螺杆(6)上螺纹连接有螺母(7)，所述螺母(7)的顶部和底部分别铰接有第一连接杆(8)和第二连接杆(9)，两根第一连接杆(8)远离螺母(7)的一端分别铰接在支撑板(4)的两侧，所述箱体(1)的两侧内壁沿竖直方向均设置有滑槽(10)，所述滑槽(10)内活动安装有滑块(11)，两个滑块(11)之间固定有安装板(12)，两个第二连接杆(9)远离螺母(7)的一端分别铰接在安装板(12)的底端侧壁上，所述安装板(12)的上表面固定有展示板(13)，且展示板(13)垂直于安装板(12)，所述展示板(13)的一侧侧壁上安装有显示器(14)。

2.根据权利要求1所述的一种环境艺术设计用可移动宣传装置，其特征在于，所述箱体(1)为顶部设有敞口的长方体结构，两块盖板(15)分别铰接在敞口的两侧。

3.根据权利要求1所述的一种环境艺术设计用可移动宣传装置，其特征在于，所述移动轮(2)设置有四个，且移动轮(2)对称分布在箱体(1)的下表面。

4.根据权利要求1所述的一种环境艺术设计用可移动宣传装置，其特征在于，所述活动杆(3)远离支撑板(4)的一端固定有防滑块，防滑块为橡胶材料，且防滑块的底端侧壁上设置有防滑纹。

5.根据权利要求1所述的一种环境艺术设计用可移动宣传装置，其特征在于，两根螺杆(6)的旋向相反，且两根螺杆(6)相靠近的一端均安装有限位块。

6.根据权利要求1所述的一种环境艺术设计用可移动宣传装置，其特征在于，所述展示板(13)的一侧侧壁上安装有扬声器，扬声器位于显示器(14)的下方，且扬声器与显示器(14)电性连接。

一种环境艺术设计用可移动宣传装置

技术领域

[0001] 本实用新型涉及环境艺术设计用具技术领域，尤其涉及一种环境艺术设计用可移动宣传装置。

背景技术

[0002] 环境艺术设计是指对于建筑室内外的空间环境，通过艺术设计的方式进行整合设计的一门实用艺术。环境艺术所涉及的学科很广泛，包括建筑学、城市规划学、人类工程学、环境心理学、设计美学、社会学、文学、史学、考古学、宗教学、环境生态学、环境行为学等学科。

[0003] 环境艺术设计通过一定的组织、围合手段、对空间界面(室内外墙柱面、地面、顶棚、门窗等)进行艺术处理(形态、色彩、质地等)，运用自然光、人工照明、家具、饰物的布置、造型等设计语言，以及植物花卉、水体、小品、雕塑等的配置，使建筑物的室内外空间环境体现出特定的氛围和一定的风格，来满足人们的功能使用及视觉审美上的需要。现有的环境艺术设计用宣传装置在使用时不方便，而且浪费时间，工作效率低。

实用新型内容

[0004] 本实用新型的目的是为了解决现有技术中存在的缺点，而提出的一种环境艺术设计用可移动宣传装置。

[0005] 为了实现上述目的，本实用新型采用了如下技术方案：

[0006] 一种环境艺术设计用可移动宣传装置，包括箱体，所述箱体两侧侧壁的两端均铰接有盖板，所述箱体的底部安装有移动轮，所述箱体的底端侧壁上对称设置有两个通孔，且通孔内活动安装有活动杆，所述活动杆的一端固定有支撑板，所述箱体的两侧内壁上对称安装有驱动电机，所述驱动电机的输出轴连接有螺杆，所述螺杆上螺纹连接有螺母，所述螺母的顶部和底部分别铰接有第一连接杆和第二连接杆，两根第一连接杆远离螺母的一端分别铰接在支撑板的两侧，所述箱体的两侧内壁沿竖直方向均设置有滑槽，所述滑槽内活动安装有滑块，两个滑块之间固定有安装板，两个第二连接杆远离螺母的一端分别铰接在安装板的底端侧壁上，所述安装板的上表面固定有展示板，且展示板垂直于安装板，所述展示板的一侧侧壁上安装有显示器。

[0007] 优选的，所述箱体为顶部设有敞口的长方体结构，两块盖板分别铰接在敞口的两侧。

[0008] 优选的，所述移动轮设置有四个，且移动轮对称分布在箱体的下表面。

[0009] 优选的，所述活动杆远离支撑板的一端固定有防滑块，防滑块为橡胶材料，且防滑块的底端侧壁上设置有防滑纹。

[0010] 优选的，两根螺杆的旋向相反，且两根螺杆相靠近的一端均安装有限位块。

[0011] 优选的，所述展示板的一侧侧壁上安装有扬声器，扬声器位于显示器的下方，且扬声器与显示器电性连接。

[0012] 与现有技术相比，本实用新型的有益效果是：

[0013] 1、装置结构简单，设计新颖，将展示装置放置在箱体内，在移动装置时可以保护显示器，通过移动轮可以方便的移动整个装置到所需要的位置，简单方便；

[0014] 2、利用驱动电机、活动杆、第一连接杆和第二连接杆等结构，在将展示板移动出箱体的同时，利用活动杆将整个装置支撑固定，防止在展示使装置移动，更好的让人们观看展示内容。

[0015] 本实用新型结构简单，设计新颖，便于实现快速展示，使用方便，操作简便，工作效率高，节省时间。

附图说明

[0016] 图1为本实用新型提出的一种环境艺术设计用可移动宣传装置的结构示意图；

[0017] 图2为本实用新型提出的一种环境艺术设计用可移动宣传装置的滑槽与滑块的结构示意图。

[0018] 图中：1箱体、2移动轮、3活动杆、4支撑板、5驱动电机、6螺杆、7螺母、8第一连接杆、9第二连接杆、10滑槽、11滑块、12安装板、13展示板、14显示器、15盖板。

具体实施方式

[0019] 下面将结合本实用新型实施例中的附图，对本实用新型实施例中的技术方案进行清楚、完整地描述，显然，所描述的实施例仅仅是本实用新型一部分实施例，而不是全部的实施例。

[0020] 参照图1-2，一种环境艺术设计用可移动宣传装置，包括箱体1，箱体1两侧侧壁的两端均铰接有盖板15，箱体1为顶部设有敞口的长方体结构，两块盖板15分别铰接在敞口的两侧，箱体1的底部安装有移动轮2，移动轮2设置有四个，且移动轮2对称分布在箱体1的下表面，箱体1的底端侧壁上对称设置有两个通孔，且通孔内活动安装有活动杆3，活动杆3的一端固定有支撑板4，活动杆3远离支撑板4的一端固定有防滑块，防滑块为橡胶材料，且防滑块的底端侧壁上设置有防滑纹，箱体1的两侧内壁上对称安装有驱动电机5，驱动电机5的输出轴连接有螺杆6，两根螺杆6的旋向相反，且两根螺杆6相靠近的一端均安装有限位块，螺杆6上螺纹连接有螺母7，螺母7的顶部和底部分别铰接有第一连接杆8和第二连接杆9，两根第一连接杆8远离螺母7的一端分别铰接在支撑板4的两侧，箱体1的两侧内壁沿竖直方向均设置有滑槽10，滑槽10内活动安装有滑块11，两个滑块11之间固定有安装板12，两个第二连接杆9远离螺母7的一端分别铰接在安装板12的底端侧壁上，安装板12的上表面固定有展示板13，且展示板13垂直于安装板12，展示板13的一侧侧壁上安装有扬声器，扬声器位于显示器14的下方，且扬声器与显示器14电性连接，展示板13的一侧侧壁上安装有显示器14，本实用新型结构简单，设计新颖，便于实现快速展示，使用方便，操作简便，工作效率高，节省时间。

[0021] 工作原理：通过移动轮2可以方便的将整个装置移动到指定的位置，在移动整个装置时，展示板位于箱体1的内部，盖板15将箱体1的敞口盖住，移动到指定的位置之后，打开盖板15，打开两个驱动电机5，使螺杆6旋转，使螺母7在螺杆6上移动，通过第一连接杆8和第二连接杆9，在螺母7移动的同时，可以使支撑板4下降、安装板12通过滑块11沿着滑槽10上

升，然后利用活动杆3和防滑块将整个装置固定住，防止在展示的时候移动，同时将展示板13移动出箱体1，通过展示板13以及显示器14可以展示相关的内容，展示板13侧壁上的扬声器配合显示器14启动，播放相关的语音信息，操作简单，使用方便。

[0022] 以上所述，仅为本实用新型较佳的具体实施方式，但本实用新型的保护范围并不局限于此，任何熟悉本技术领域的技术人员在本实用新型揭露的技术范围内，根据本实用新型的技术方案及其实用新型构思加以等同替换或改变，都应涵盖在本实用新型的保护范围之内。

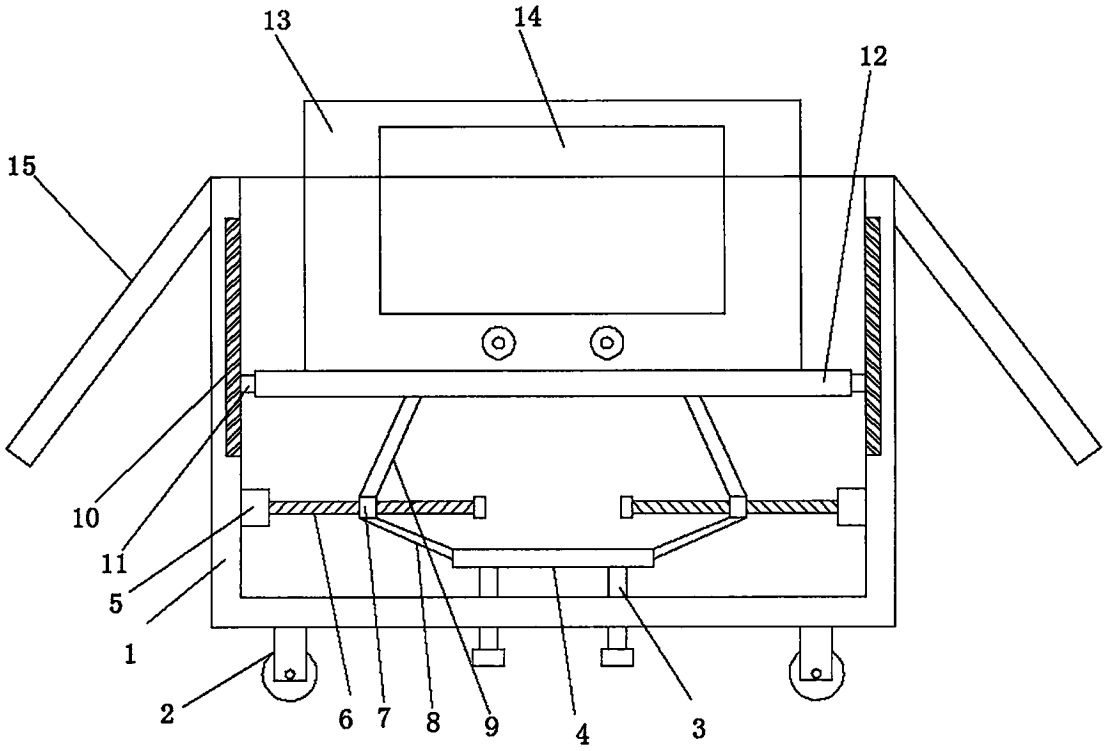

图1

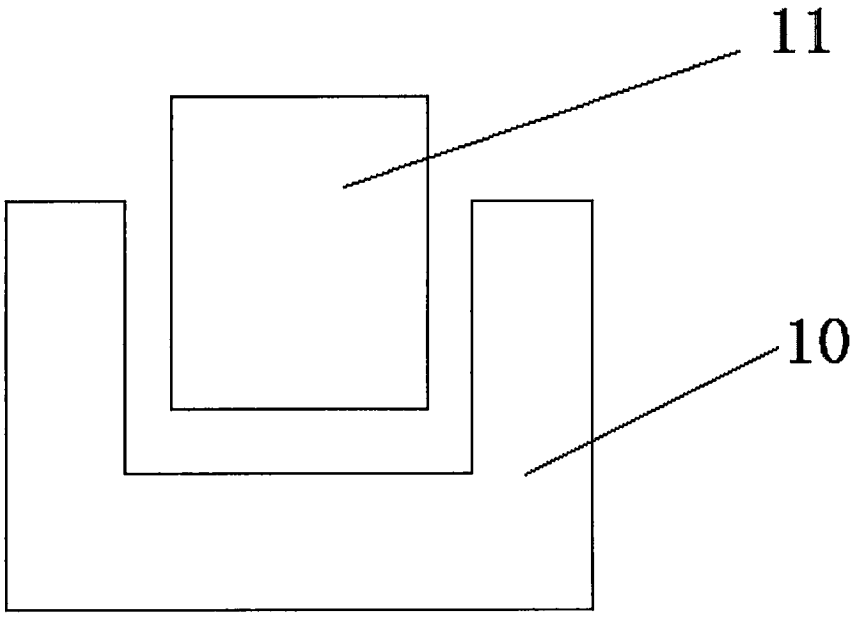

图2