(19)国家知识产权局

(12)实用新型专利

(10)授权公告号 CN 219396572 U
(45)授权公告日 2023.07.25

(21)申请号 202320078175.9

(22)申请日 2023.01.09

(73)专利权人 宁波珂洁洁具有限公司
地址 315000 浙江省宁波市海曙区集士港镇丰成村

(72)发明人 王健 俞波杰

(74)专利代理机构 北京沃知思真知识产权代理有限公司 11942
专利代理师 孙建

(51)Int.Cl.
A46B 15/00(2006.01)
A46B 5/00(2006.01)
B08B 9/08(2006.01)
B08B 9/087(2006.01)

权利要求书1页 说明书3页 附图1页

(54)实用新型名称

一种多用途组合形便携式清洁工具

(57)摘要

本实用新型公开了一种多用途组合形便携式清洁工具，涉及杯刷技术领域，包括连接杆、夹持杆和刷柄；所述连接杆的一端固定连接在刷柄的一端，所述夹持杆的活动插接在连接杆的另一端，并可以调节长度；所述刷柄的另一端设有第一收纳槽，所述第一收纳槽内转动连接有第一收纳刷头和第二收纳刷头。本实用新型提供一种多用途组合形便携式清洁工具，通过可旋转收纳的第一收纳刷头和第二收纳刷头，使一个刷子可以实现多种功能，且不会增加刷体的占用空间，携带方便，使用便捷。

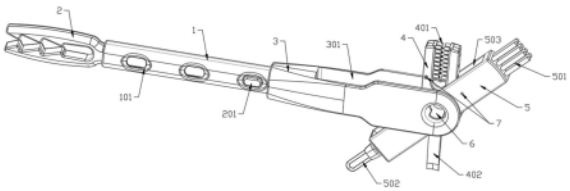

CN 219396572 U

1.一种多用途组合形便携式清洁工具,包括连接杆(1)、夹持杆(2)和刷柄(3);其特征在于,所述连接杆(1)的一端固定连接在刷柄(3)的一端,所述夹持杆(2)的活动插接在连接杆(1)的另一端,并可以调节长度;所述刷柄(3)的另一端设有第一收纳槽(301),所述第一收纳槽(301)内转动连接有第一收纳刷头(4)和第二收纳刷头(5)。

2.根据权利要求1所述的一种多用途组合形便携式清洁工具,其特征在于,所述第二收纳刷头(5)的中部设有第二收纳槽(503),所述第一收纳刷头(4)设置在第二收纳槽(503)内,并通过转轴(6)将第一收纳刷头(4)和第二收纳刷头(5)转动连接在第一收纳槽(301)的两侧壁上,使得第一收纳刷头(4)和第二收纳刷头(5)可以在刷柄(3)上旋转。

3.根据权利要求2所述的一种多用途组合形便携式清洁工具,其特征在于,所述第一收纳刷头(4)的一端为杯口刷(401),杯口刷(401)呈U形腔状,U形腔的内壁上设有刷毛;第一收纳刷头(4)的另一端为铲头(402),铲头(402)呈扁平状。

4.根据权利要求3所述的一种多用途组合形便携式清洁工具,其特征在于,所述第二收纳刷头(5)的一端设有直刷毛(501),其另一端设有环形刷毛(502)。

5.根据权利要求4所述的一种多用途组合形便携式清洁工具,其特征在于,所述夹持杆(2)的一端为虎口状。

6.根据权利要求5所述的一种多用途组合形便携式清洁工具,其特征在于,所述夹持杆(2)的另一端椭圆形的插杆状,上面设有限位凸(201),所述连接杆(1)的远离刷柄(3)的一端设有插槽,且连接杆(1)的外壁上设有多个限位孔(101)。

7.根据权利要求6所述的一种多用途组合形便携式清洁工具,其特征在于,第一收纳刷头(4)和第二收纳刷头(5)的外侧壁上均设有弹性卡凸(7),在收纳时,卡凸(7)可以使得第一收纳刷头(4)和第二收纳刷头(5)固定在收纳槽内。

一种多用途组合形便携式清洁工具

技术领域

[0001] 本实用新型涉及杯刷技术领域，具体是一种多用途组合形便携式清洁工具。

背景技术

[0002] 杯刷是用来清理杯体内外污垢的清洗物件；现有的杯刷大多功能单一，无法对杯体的口部或杯盖的口部进行有效的清理，且杯盖密封垫在清洗的过程中撬取不易，现有的杯刷无法达到方便撬取密封垫的功能；现有杯刷无法适应不同杯体的深度，导致较深杯体内部无法清理的现象。

[0003] 为此我们设计了一种多用途组合形便携式清洁工具。

实用新型内容

[0004] 本实用新型的目的在于提供一种多用途组合形便携式清洁工具，以解决上述背景技术中提出的问题。

[0005] 为实现上述目的，本实用新型提供如下技术方案：

[0006] 一种多用途组合形便携式清洁工具，包括连接杆、夹持杆和刷柄；所述连接杆的一端固定连接在刷柄的一端，所述夹持杆的活动插接在连接杆的另一端，并可以调节长度；所述刷柄的另一端设有第一收纳槽，所述第一收纳槽内转动连接有第一收纳刷头和第二收纳刷头。

[0007] 作为上述方案的进一步改进，所述第二收纳刷头的中部设有第二收纳槽，所述第一收纳刷头设置在第二收纳槽内，并通过转轴将第一收纳刷头和第二收纳刷头转动连接在第一收纳槽的两侧壁上，使得第一收纳刷头和第二收纳刷头可以在刷柄上旋转。

[0008] 作为上述方案的进一步改进，所述第一收纳刷头的一端为杯口刷，杯口刷呈U形腔状，U形腔的内壁上设有刷毛；第一收纳刷头的另一端为铲头，铲头呈扁平状；使用时，将U形腔套在杯口、或杯盖口上，可以刷杯口或杯盖口两侧的污垢清理掉；铲头可以对杯盖内的密封垫撬取下来。

[0009] 作为上述方案的进一步改进，所述第二收纳刷头的一端设有直刷毛，其另一端设有环形刷毛，可以对不同的污垢进行清理。

[0010] 作为上述方案的进一步改进，所述夹持杆的一端为虎口状，用于夹取海绵对杯子内壁进行清理。

[0011] 作为上述方案的进一步改进，所述夹持杆的另一端椭圆形的插杆状，上面设有限位凸，所述连接杆的远离刷柄的一端设有插槽，且连接杆的外壁上设有多个限位孔，使用时，夹持杆插入连接杆的插槽内，通过限位凸卡在限位孔内将其固定，且可以通过使限位凸卡入不同的限位孔来调节夹持杆的伸出长度。

[0012] 作为上述方案的进一步改进，所述第一收纳刷头和第二收纳刷头的外侧壁上均设有弹性卡凸，在收纳时，卡凸可以使得第一收纳刷头和第二收纳刷头固定在收纳槽内。

[0013] 与现有技术相比，本实用新型的有益效果是：

[0014] 1、本实用新型提供一种多用途组合形便携式清洁工具，通过可旋转收纳的第一收纳刷头和第二收纳刷头，使一个刷子可以实现多种功能，且不会增加刷体的占用空间，携带方便，使用便捷。

[0015] 2、本实用新型的刷子可以根据杯子的深度来调节夹持杆的长度，并利用夹持杆的虎口端夹持清洗海绵进入杯子内部进行擦拭，适应性更强。

附图说明

[0016] 图1为一种多用途组合形便携式清洁工具的展开状态下的结构示意图。

[0017] 图2为一种多用途组合形便携式清洁工具的收纳状态下的结构示意图。

[0018] 图3为一种多用途组合形便携式清洁工具的展开状态下的背面示意图。

[0019] 图4为一种多用途组合形便携式清洁工具的收纳状态下的侧面结构示意图。

[0020] 图中：1、连接杆；2、夹持杆；3、刷柄；4、第一收纳刷头；5、第二收纳刷头；6、转轴；7、卡凸；101、限位孔；201、限位凸；301、第一收纳槽；401、杯口刷；402、铲头；501、直刷毛；502、环形刷毛；503、第二收纳槽。

具体实施方式

[0021] 下面结合具体实施方式对本专利的技术方案作进一步详细地说明。

[0022] 实施例

[0023] 参照图1和图4，一种多用途组合形便携式清洁工具，包括连接杆1、夹持杆2和刷柄3；连接杆1的一端固定连接在刷柄3的一端，夹持杆2的活动插接在连接杆1的另一端，并可以调节长度；刷柄3的另一端设有第一收纳槽301，第一收纳槽301内转动连接有第一收纳刷头4和第二收纳刷头5。

[0024] 第二收纳刷头5的中部设有第二收纳槽503，第一收纳刷头4设置在第二收纳槽503内，并通过转轴6将第一收纳刷头4和第二收纳刷头5转动连接在第一收纳槽301的两侧壁上，使得第一收纳刷头4和第二收纳刷头5可以在刷柄3上旋转。

[0025] 第一收纳刷头4的一端为杯口刷401，杯口刷401呈U形腔状，U形腔的内壁上设有刷毛；第一收纳刷头4的另一端为铲头402，铲头402呈扁平状；使用时，将U形腔套在杯口、或杯盖口上，可以刷杯口或杯盖口两侧的污垢清理掉；铲头402可以对杯盖内的密封垫撬取下来。

[0026] 第二收纳刷头5的一端设有直刷毛501，其另一端设有环形刷毛502，可以对不同的污垢进行清理。

[0027] 夹持杆2的一端为虎口状，用于夹取海绵对杯子内壁进行清理。

[0028] 夹持杆2的另一端椭圆形的插杆状，上面设有限位凸201，连接杆1的远离刷柄3的一端设有插槽，且连接杆1的外壁上设有多个限位孔101，使用时，夹持杆2插入连接杆1的插槽内，通过限位凸201卡在限位孔101内将其固定，且可以通过使限位凸201卡入不同的限位孔101来调节夹持杆2的伸出长度。

[0029] 第一收纳刷头4和第二收纳刷头5的外侧壁上均设有弹性卡凸7，在收纳时，卡凸7可以使得第一收纳刷头4和第二收纳刷头5固定在收纳槽内。

[0030] 本实用新型工作原理：本实用新型提供一种多用途组合形便携式清洁工具，通过

可旋转收纳的第一收纳刷头4和第二收纳刷头5，使一个刷子可以实现多种功能，且不会增加刷体的占用空间，携带方便，使用便捷，该刷子可以根据杯子的深度来调节夹持杆2的长度，并利用夹持杆2的虎口端夹持清洗海绵进入杯子内部进行擦拭，适应性更强。

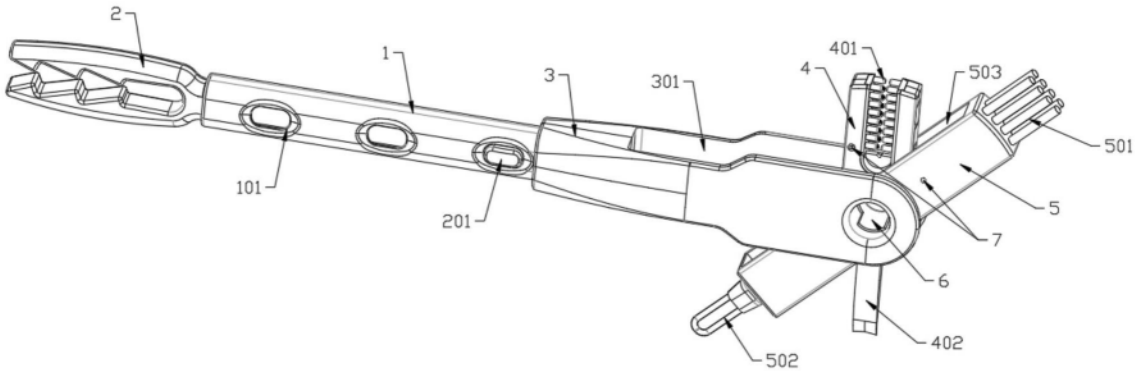
2
1
3
301
401
4
503
501
101
201
5
7
6
402
502

图1

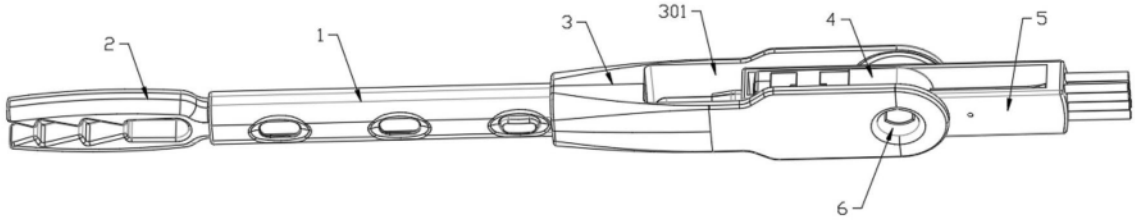
2
1
3
301
4
5
6

图2

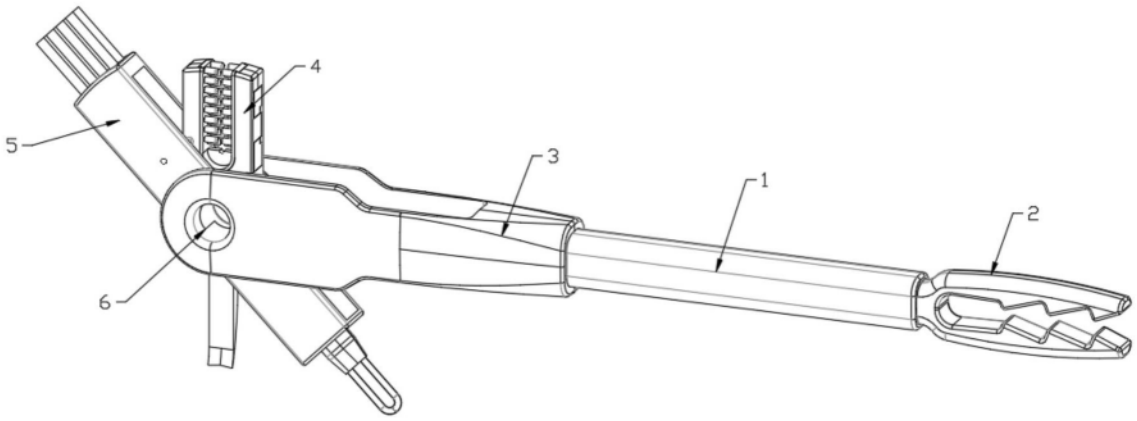
4
5
3
1
2
6

图3

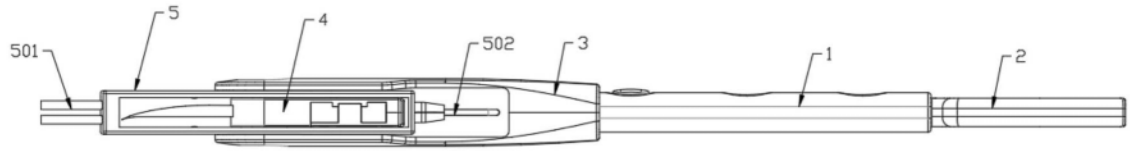
5
4
501
502
3
1
2

图4