[19]中华人民共和国国家知识产权局

[51]Int.Cl[7]
B02B 3/04
B02B 5/02

[12]实用新型专利说明书

[21] ZL 专利号 99258829.4

[45]授权公告日 2000 年 11 月 29 日

[11]授权公告号 CN 2407831Y

[22]申请日 1999.12.30 [24]颁证日 2000.9.30

[73]专利权人 张振祥

地址 515700 广东省饶平县黄岗镇丁未路 161 号

[72]设计人 张振祥 郑之坤

[21]申请号 99258829.4

[74]专利代理机构 中国科学院广州专利事务所

代理人 余炳和

权利要求书 1 页 说明书 2 页 附图页数 1 页

[54]实用新型名称 一种新型组合式碾米机

[57]摘要

本实用新型属于一种粮食加工机械，包括砻谷机和碾米机，砻谷机下设有一大 糠分离器，砻谷机与碾米机并列放置，在大糠分离器的出料口与碾米机的进米 槽之间连接有一风力吹送装置，本产品采用“卧式”组合结构，通过风力吹送 装置的提升作用，降低了整机高度，提高了运行稳定性，使用可靠，操作方便 ，最终碾米机碾出来的大米米质更纯白。

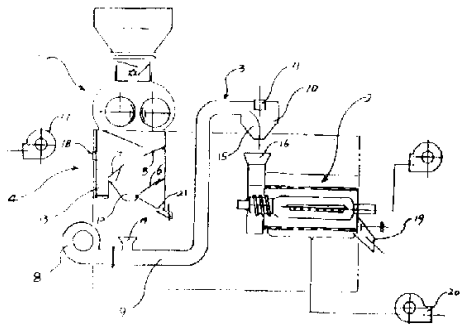

ISSN1008-4274

权 利 要 求 书

1、一种新型组合式碾米机，包括砻谷机（1）和碾米机（2），砻谷机（1）下设有一大糠分离器（4），其特征在于砻谷机（1）与碾米机（2）并列放置，在砻谷机（1）大糠分离器（4）的出料口（12）与碾米机（2）的进米槽（16）之间连接有一风力吹送装置（3），该风力吹送装置（3）包括风机（8）、输送管（9）及集料器（10），风机（8）及集料器（10）各设置于输送管（9）的左右两端，风机（8）右边有一与砻谷机（1）出料口（12）相连接的进料口（14），集料器（10）上部是一排风口（11），下部是一与碾米机（2）进米槽（16）相连接的出料口（15）。

2、根据权利要求 1 所述的新型组合式碾米机，其特征在于输送管（9）为一“S”形管。

3、根据权利要求 1 所述的新型组合式碾米机，其特征在于大糠分离器（4）底部靠近大糠出口（18）处设置有一风尾谷出口（13），大糠分离器（4）内在与风尾谷出口（13）与出料口（12）之间设置有一“人”字形中间调节板（7）。

说　明　书

一种新型组合式碾米机

本实用新型属于一种粮食加工机械，尤其涉及一种组合式的碾米机。

目前市场上的砻谷碾米组合机，或联合碾米机，普遍存在机身高、操作繁锁等缺点，同时大糠分离效果差，白米含糠量多，细糠粒度不够细。

针对上述碾米机的不足，本实用新型提供一种机身低矮、操作简单，大糠分离和碾白效果好的新型组合式碾米机。

为达到上述目的，本实用新型采用以下技术方案：

本实用新型包括砻谷机和碾米机，砻谷机下设有一大糠分离器，砻谷机与碾米机并列放置，在大糠分离器的出料口与碾米机的进米槽之间连接有一风力吹送装置，该风力吹送装置包括风机、输送管及集料器，风机及集料器各设置于输送管的左右两端，风机右边有一与砻谷机出料口相连接的进料口，集料器上部是一排风口，下部是一与碾米机进米槽相连接的出料口。

所述的组合式碾米机，可在大糠分离器底部靠近大糠出口处设置有一风尾谷出口，在风尾谷出口与大糠分离器出料口之间设置有一“人”字形中间调节板。

本实用新型采用“卧式”组合结构，通过风力吹送装置的提升作用，降低了整机高度，提高了运行稳定性，使用可靠，操作方便，中间调节板使得风尾谷与糙米分离更完全，风力提升装置把从大糠分离器出来的轻物质从集料器上部的排风口排离出去，更进一步去除大糠等轻物质，最终碾米机碾出来的大米米质更纯白。

以下是本实用新型的图面说明：

图 1 是本实用新型的结构示意简图。

以下结合附图，详述本实用新型的一个实施例：

本实用新型的组合式碾米机，包括砻谷机 1 和碾米机 2，砻谷机 1 下设有一大糠分离器 4，砻谷机 1 与碾米机 2 并列放置，大糠分离器 4 底部靠近大糠出口 18 处设置有一风尾谷出口 13，大糠分离器内，在风尾谷出口 13 与大糠分离器出

料口 12 之间设置有一“人”字形中间调节板 7，在大糠分离器 4 的出料口 12 与碾米机 2 的进米槽 16 之间连接有一风力吹送装置 3，该风力吹送装置 3 包括风机 8、“S”形输送管 9 及集料器 10，风机 8 及集料器 10 各设置于输送管 9 的左右两端，风机 8 右边有一与砻谷机 1 出料口 12 相连接的进料口 14，集料器 10 上部是一排风口 11，下部是一与碾米机 2 进米槽 16 相连接的出料口 15。使用时，稻谷进入砻谷机 1，经过抛料板 5，在风机 17 的作用下，大糠从大糠出口 18 出来，调节好中间调节板 7 的位置角度，可使风谷物等轻物质从风尾谷出口 13 出来，其他的糙米进入风力提升装置 3（转动分料板 6，封住出料口 12，则糙米可由另一出料口 21 出来），在风机 8 的作用下，糙米通过输送管 9 被提升至集料器 10，风及其他轻物质从集料器 10 上部出风口 11 出来，其他糙米进入碾米机 2，经过碾白，细糠从细糠出口 20 出来，最终白米由白米出口 19 出来。

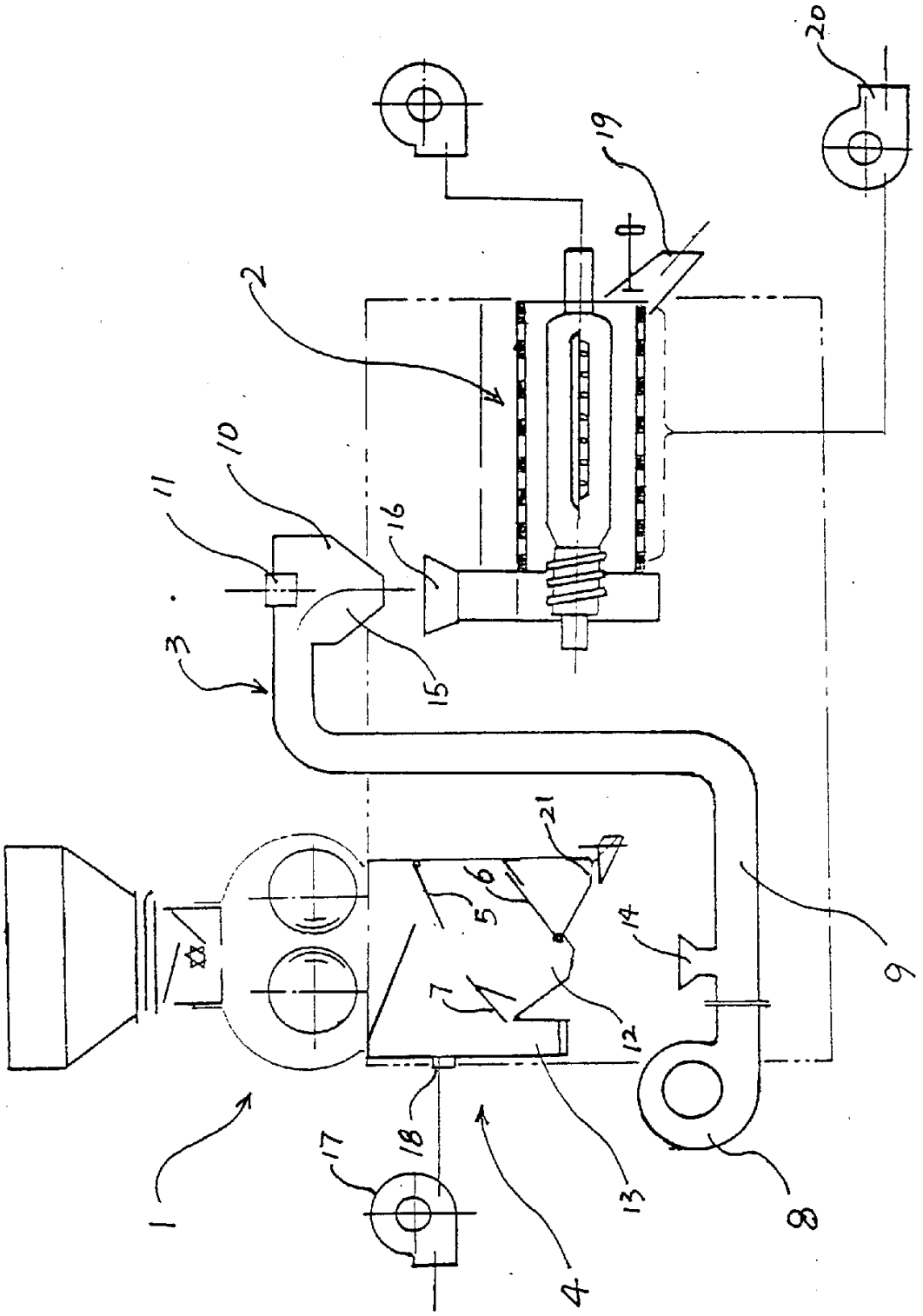

图 1