(19)中华人民共和国国家知识产权局

(12)实用新型专利

(10)授权公告号 CN 215344672 U
(45)授权公告日 2021.12.28

(21)申请号 202121535776.5

(22)申请日 2021.07.07

(73)专利权人 深圳市聚美达实业有限公司
地址 518109 广东省深圳市龙华区龙华街道油松社区黄贝岭靖轩工业园9栋4层

(72)发明人 甄平

(74)专利代理机构 厦门市新华专利商标代理有限公司 35203
代理人 徐勋夫

(51)Int.Cl.
H04M 1/04(2006.01)

权利要求书1页 说明书4页 附图7页

(54)实用新型名称

折叠式支架

(57)摘要

本实用新型公开一种折叠式支架，包括底板、用于支撑电子产品背部的背部支撑件；所述背部支撑件铰接于底板上且可相对底板翻转折叠，所述背部支撑件上铰接有可调节背部支撑件相对于底板倾斜角度的角度调节件，所述角度调节件可相对背部支撑件翻转折叠；所述底板上设置有多个档位槽，所述角度调节件可插设于档位槽中；以及，所述底板和背部支撑件上分别铰接有第一底部支撑板和第二底部支撑板，所述第二放置位位于第一放置位的上方。通过在背部支撑件和底板上分别铰接有第一底部支撑板和第二底部支撑板，且，第一底部支撑板和第二底部支撑板均可相对相应的背部支撑件和底板折叠；使得电子产品可选择性的放置于第一放置位或者第二放置位。

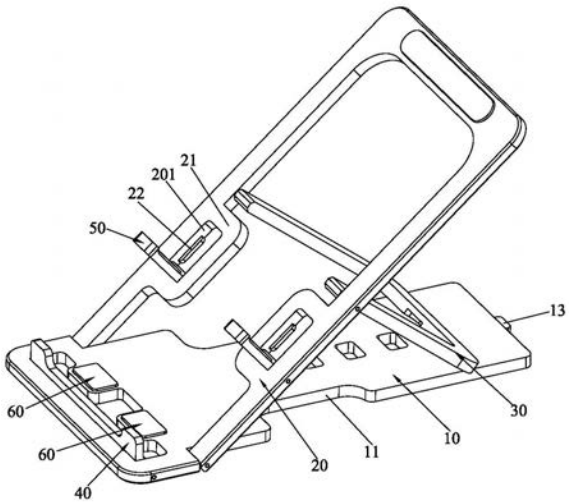

CN 215344672 U

1.一种折叠式支架,其特征在于:包括底板、用于支撑电子产品背部的背部支撑件;其中:

所述背部支撑件铰接于底板上且可相对底板翻转折叠,所述背部支撑件上铰接有可调节背部支撑件相对于底板倾斜角度的角度调节件,所述角度调节件可相对背部支撑件翻转折叠;所述底板上设置有多个档位槽,所述角度调节件可插设于档位槽中;以及,所述底板和背部支撑件上分别铰接有第一底部支撑板和第二底部支撑板,且,第一底部支撑板和第二底部支撑板均可相对相应的底板和背部支撑件翻转折叠;以使背部支撑件、底板、第一底部支撑板之间形成用于支撑电子产品的第一放置位,背部支撑件、第二底部支撑板之间形成用于支撑电子产品的第二放置位,所述第二放置位位于第一放置位的上方。

2.根据权利要求1所述的折叠式支架,其特征在于:在折叠状态下,所述背部支撑件位于底板的外侧,所述角度调节件夹设于背部支撑件和底板之间。

3.根据权利要求2所述的折叠式支架,其特征在于:在折叠状态下,所述折叠式支架呈名片状。

4.根据权利要求1或2所述的折叠式支架,其特征在于:所述背部支撑件和角度调节件均呈U型状。

5.根据权利要求4所述的折叠式支架,其特征在于:所述背部支撑件和角度调节件均包括有顶杆和自顶杆两侧一体延伸的左侧杆、右侧杆;所述背部支撑件的左侧杆、右侧杆均向内侧延伸有安装部,所述第二底部支撑板设置于两个,所述安装部设置有供第二底部支撑板铰接的第一安装槽;相应的,所述底板上具有安装部的避让位。

6.根据权利要求5所述的折叠式支架,其特征在于:所述底板上还设置有第一限转部、第二限转部,所述角度调节件的顶杆处设置有用于限制背部支撑件转动的限转插接部,所述第一限转部对应第一底部支撑板设置,所述第二限转部对应角度调节件的顶杆设置,所述第一安装槽内还设置有用于限制第二底部支撑板转动的第三限转部;相应的,所述第一底部支撑板、角度调节件的顶杆、背部支撑件的顶杆、第二底部支撑板处均具有相应的限转凹位。

7.根据权利要求1所述的折叠式支架,其特征在于:所述底板、背部支撑件、第二底部支撑板上均设置有防滑件。

8.根据权利要求7所述的折叠式支架,其特征在于:所述第一放置位、底板的下表面、背部支撑件的上表面上均开设有防滑件安装槽,所述防滑件安装槽中具有定位部,所述防滑件均通过相应的定位部卡接于相应的防滑件安装槽中。

9.根据权利要求8所述的折叠式支架,其特征在于:所述第一放置位的防滑件安装槽上下贯通。

10.根据权利要求1所述的折叠式支架,其特征在于:所述第一底部支撑板和第二底部支撑板均具有铰接于相应底板和背部支撑件上的支撑主体、沿支撑主体延伸方向可伸缩滑动的支撑延伸部,所述支撑延伸部阻尼式可滑动于支撑主体上,以使支撑延伸部伸出支撑主体的外端加长支撑区域。

折叠式支架

技术领域

[0001] 本实用新型涉及支架领域技术，尤其是指一种折叠式支架，其主要用于放置手机等电子产品。

背景技术

[0002] 现有的折叠式手机支架，只具有一个手机放置位供手机横向或者竖向放置，不能满足使用者的不同使用需求，例如：坐着观看手机时，感觉屏幕相对较低，需要通过在折叠式手机支架底部垫设物品来增加高度。若在外出时，不具有用来垫高的物品，将会为折叠式手机支架的使用带来不便。

[0003] 因此，有必要对现有的折叠式手机支架进行改进。

实用新型内容

[0004] 有鉴于此，本实用新型针对现有技术存在之缺失，其主要目的是提供一种折叠式支架，其设置有第一底部支撑板和第二底部支撑板，为折叠式支架提供了两个放置位，通过对放置位的选择，从而调高屏幕，满足使用者的使用需求，为使用带来便利。

[0005] 为实现上述目的，本实用新型采用如下之技术方案：

[0006] 一种折叠式支架，包括底板、用于支撑电子产品背部的背部支撑件；其中：

[0007] 所述背部支撑件铰接于底板上且可相对底板翻转折叠，所述背部支撑件上铰接有可调节背部支撑件相对于底板倾斜角度的角度调节件，所述角度调节件可相对背部支撑件翻转折叠；所述底板上设置有多个档位槽，所述角度调节件可插设于档位槽中；

[0008] 以及，所述底板和背部支撑件上分别铰接有第一底部支撑板和第二底部支撑板，且，第一底部支撑板和第二底部支撑板均可相对相应的底板和背部支撑件翻转折叠；以使背部支撑件、底板、第一底部支撑板之间形成用于支撑电子产品的第一放置位，背部支撑件、第二底部支撑板之间形成用于支撑电子产品的第二放置位，所述第二放置位位于第一放置位的上方。

[0009] 作为一种优选方案，在折叠状态下，所述背部支撑件位于底板的外侧，所述角度调节件夹设于背部支撑件和底板之间。

[0010] 作为一种优选方案，在折叠状态下，所述折叠式支架呈名片状。

[0011] 作为一种优选方案，所述背部支撑件和角度调节件均呈U型状。

[0012] 作为一种优选方案，所述背部支撑件和角度调节件均包括有顶杆和自顶杆两侧一体延伸的左侧杆、右侧杆；所述背部支撑件的左侧杆、右侧杆均向内侧延伸有安装部，所述第二底部支撑板设置于两个，所述安装部设置有供第二底部支撑板铰接的第一安装槽；相应的，所述底板上具有安装部的避让位。

[0013] 作为一种优选方案，所述底板上还设置有第一限转部、第二限转部，所述角度调节件的顶杆处设置有用于限制背部支撑件转动的限转插接部，所述第一限转部对应第一底部支撑板设置，所述第二限转部对应角度调节件的顶杆设置，所述第一安装槽内还设置有用

于限制第二底部支撑板转动的第三限转部;相应的,所述第一底部支撑板、角度调节件的顶杆、背部支撑件的顶杆、第二底部支撑板处均具有相应的限转凹位。

[0014] 作为一种优选方案,所述底板、背部支撑件、第二底部支撑板上均设置有防滑件。

[0015] 作为一种优选方案,所述第一放置位、底板的下表面、背部支撑件的上表面上均开设有防滑件安装槽,所述防滑件安装槽中具有定位部,所述防滑件均通过相应的定位部卡接于相应的防滑件安装槽中。

[0016] 作为一种优选方案,所述第一放置位的防滑件安装槽上下贯通。

[0017] 作为一种优选方案,所述第一底部支撑板和第二底部支撑板均具有铰接于相应底板和背部支撑件上的支撑主体、沿支撑主体延伸方向可伸缩滑动的支撑延伸部,所述支撑延伸部阻尼式可滑动于支撑主体上,以使支撑延伸部伸出支撑主体的外端加长支撑区域。

[0018] 本实用新型与现有技术相比具有明显的优点和有益效果,具体而言,由上述技术方案可知:

[0019] 其主要是,通过在背部支撑件和底板上分别铰接有第一底部支撑板和第二底部支撑板,且,第一底部支撑板和第二底部支撑板均可相对相应的背部支撑件和底板折叠;使得电子产品可选择性的放置于第一放置位或者第二放置位,以使屏幕更加适应使用者,满足使用者的使用需求,为使用带来便利;

[0020] 其次是,折叠式支架呈名片状,通过设置有第一限转部、第二限转部、限转插接部,相应的,所述第一底部支撑板、角度调节件的顶杆、背部支撑件的顶杆处均具有相应的限转凹位,使得该折叠式支架不会随意摆动,便于储存与携带;

[0021] 再者是,通过在第一放置位、底板的下表面、背部支撑件的上表面上均开设有防滑件安装槽,所述防滑件安装槽中具有定位部,使得防滑件可直接卡接于定位部,组装方便,省去了粘胶的过程,且稳固性更好;

[0022] 以及,所述底板、背部支撑件、角度调节件、第一底部支撑板和第二底部支撑板均为铝合金材质,使得折叠式支架整体具有很好地散热性。

[0023] 为更清楚地阐述本实用新型的结构特征和功效,下面结合附图与具体实施例来对本实用新型进行详细说明。

附图说明

[0024] 图1是本实用新型之较佳实施例的立体示意图(展开状态);

[0025] 图2是本实用新型之较佳实施例的立体示意图(折叠状态);

[0026] 图3是本实用新型之较佳实施例的另一视角的立体示意图(展开状态);

[0027] 图4是本实用新型之较佳实施例的分解图(展开状态);

[0028] 图5是本实用新型之较佳实施例的剖视图(折叠状态);

[0029] 图6是图5中A处的局部放大图;

[0030] 图7是图5中B处的局部放大图。

[0031] 附图标识说明:

[0032] 10、底板 11、避让位

[0033] 12、第一限转部 13、第二限转部

[0034] 101、档位槽 20、背部支撑件

[0035] 21、安装部 22、第三限转部

[0036] 201、第一安装槽

[0037] 30、角度调节件 31、限转插接部

[0038] 40、第一底部支撑板 50、第二底部支撑板

[0039] 51、支撑主体 52、支撑延伸部

[0040] 60、防滑件 70、防滑件安装槽

[0041] 71、安装凸部。

具体实施方式

[0042] 请参照图1至图7所示，其显示出了本实用新型之较佳实施例的具体结构，包括有底板10、用于支撑电子产品背部的背部支撑件20；其中：

[0043] 所述背部支撑件20铰接于底板10上且可相对底板10翻转折叠，所述背部支撑件20上铰接有可调节背部支撑件20相对于底板10倾斜角度的角度调节件30，所述角度调节件30可相对背部支撑件20翻转折叠；所述底板10上设置有多个档位槽101，所述角度调节件30可插设于档位槽101中；

[0044] 以及，所述底板10和背部支撑件20上分别铰接有第一底部支撑板40和第二底部支撑板50，且，第一底部支撑板40和第二底部支撑板50均可相对相应的底板10和背部支撑件20翻转折叠；以使背部支撑件20、底板10、第一底部支撑板40之间形成用于支撑电子产品的第一放置位，背部支撑件20、第二底部支撑板50之间形成用于支撑电子产品的第二放置位，所述第二放置位位于第一放置位的上方。

[0045] 具体而言，在折叠状态下，所述背部支撑件20位于底板10的外侧，所述角度调节件30夹设于背部支撑件20和底板10之间，所述折叠式支架呈名片状；

[0046] 以及，所述背部支撑件20和角度调节件30均呈U型状，所述背部支撑件20、角度调节件30、第一底部支撑板40、第二底部支撑板50的铰接处均通过呈棱柱状的铰接轴实现铰接，所述铰接轴通过铰接柱铰接，所述铰接柱具有摩擦面，防止铰接柱晃动掉落，提高铰接稳定性，在使用时，棱柱边可以很好地提供支撑抵接面，形成良好的支撑；

[0047] 另外，所述背部支撑件20和角度调节件30均包括有顶杆和自顶杆两侧一体延伸的左侧杆、右侧杆；所述背部支撑件20的左侧杆、右侧杆均向内侧延伸有安装部21，所述第二底部支撑板50设置于两个，所述安装部21设置有供第二底部支撑板50铰接的第一安装槽201；相应的，所述底板10上具有安装部21的避让位11。

[0048] 进一步的，所述底板10上还设置有第一限转部12、第二限转部13，所述角度调节件30的顶杆处设置有用于限制背部支撑件20转动的限转插接部31，所述第一限转部12对应第一底部支撑板40设置，所述第二限转部13对应角度调节件30的顶杆设置，所述第一安装槽201内还设置有用于限制第二底部支撑板50转动的第三限转部22；相应的，所述第一底部支撑板40、角度调节件30的顶杆、背部支撑件20的顶杆、第二底部支撑板50处均具有相应的限转凹位；

[0049] 以及，所述底板10、背部支撑件20、第二底部支撑板50上均设置有防滑件60，所述第一放置位、底板10的下表面、背部支撑件20的上表面上均开设有防滑件安装槽70，所述防滑件安装槽70中具有定位凸部71，所述防滑件60均通过相应的定位凸部71卡接于相应的防

滑件安装槽70中。

[0050] 优选的，所述第一放置位的防滑件安装槽70上下贯通，使得位于该防滑件安装槽70中的防滑件60同时供第一放置位和底板10底部使用，使用方便，且，通过定位凸部71的组装，提高了防滑件的组装效率，省去了粘胶的过程；

[0051] 以及，所述第二底部支撑板50具有铰接于背部支撑件20上的支撑主体51、沿支撑主体51延伸方向可伸缩滑动的支撑延伸部52，所述支撑延伸部52阻尼式可滑动于支撑主体51上，以使支撑延伸部52伸出支撑主体51的外端加长支撑区域；所述支撑延伸部52可以是沿支撑主体51的前侧伸出支撑主体51，以加大前后向的支撑区域；也可以是从支撑主体51的左、右外侧伸出支撑主体51，以加大左右向的支撑区域；

[0052] 另外，所述底板10、背部支撑件20、角度调节件30、第一底部支撑板40和第二底部支撑板50均为铝合金材质。

[0053] 本实用新型的设计重点在于：

[0054] 其主要是，通过在背部支撑件和底板上分别铰接有第一底部支撑板和第二底部支撑板，且，第一底部支撑板和第二底部支撑板均可相对相应的背部支撑件和底板折叠；使得电子产品可选择性的放置于第一放置位或者第二放置位，以使屏幕更加适应使用者，满足使用者的使用需求，为使用带来便利；

[0055] 其次是，折叠式支架呈名片状，通过设置有第一限转部、第二限转部、限转插接部，相应的，所述第一底部支撑板、角度调节件的顶杆、背部支撑件的顶杆处均具有相应的限转凹位，使得该折叠式支架不会随意摆动，便于储存与携带；

[0056] 再者是，通过在第一放置位、底板的下表面、背部支撑件的上表面上均开设有防滑件安装槽，所述防滑件安装槽中具有定位部，使得防滑件可直接卡接于定位部，组装方便，省去了粘胶的过程，且稳固性更好；

[0057] 以及，所述底板、背部支撑件、角度调节件、第一底部支撑板和第二底部支撑板均为铝合金材质，使得折叠式支架整体具有很好地散热性。

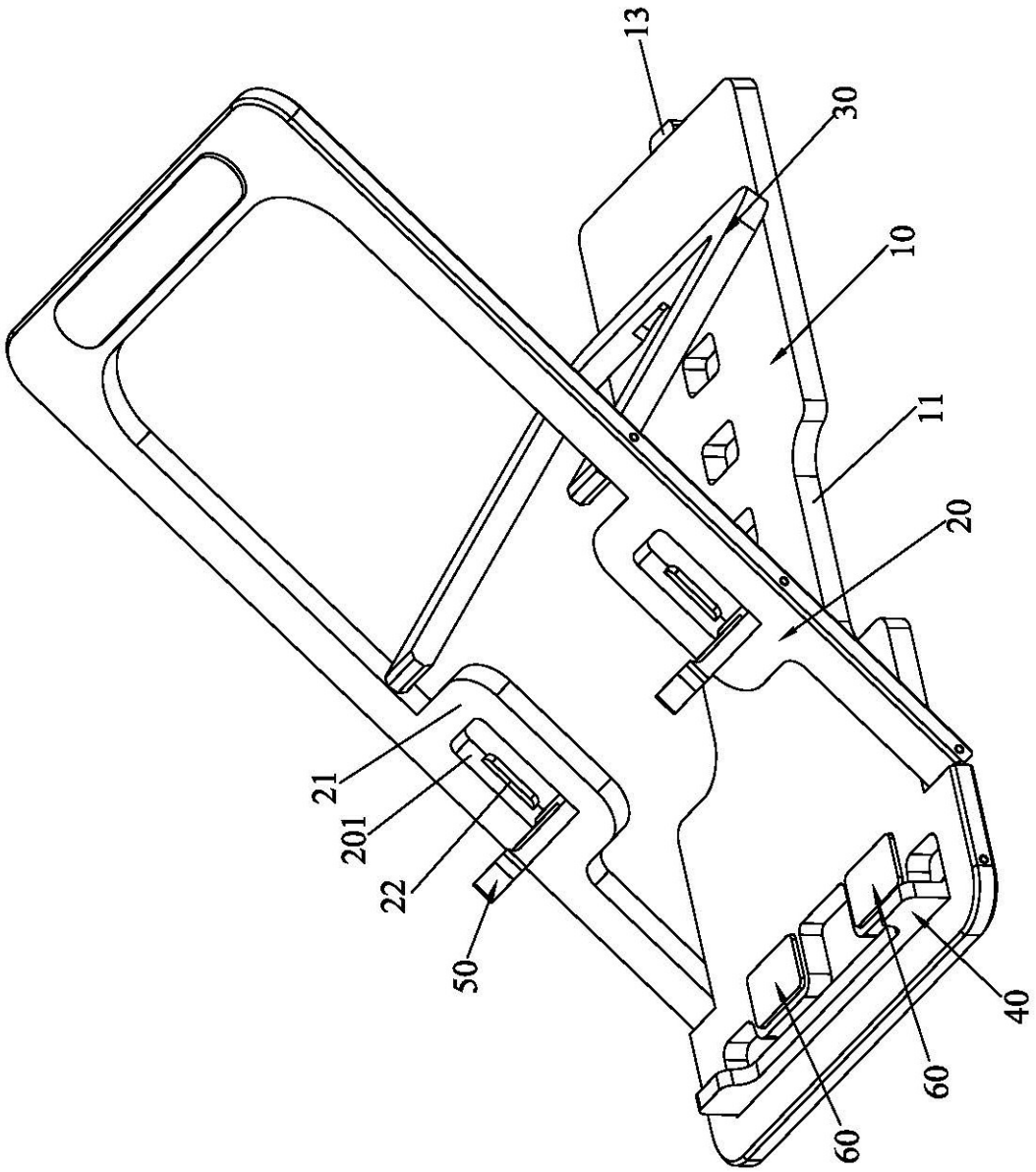

图1

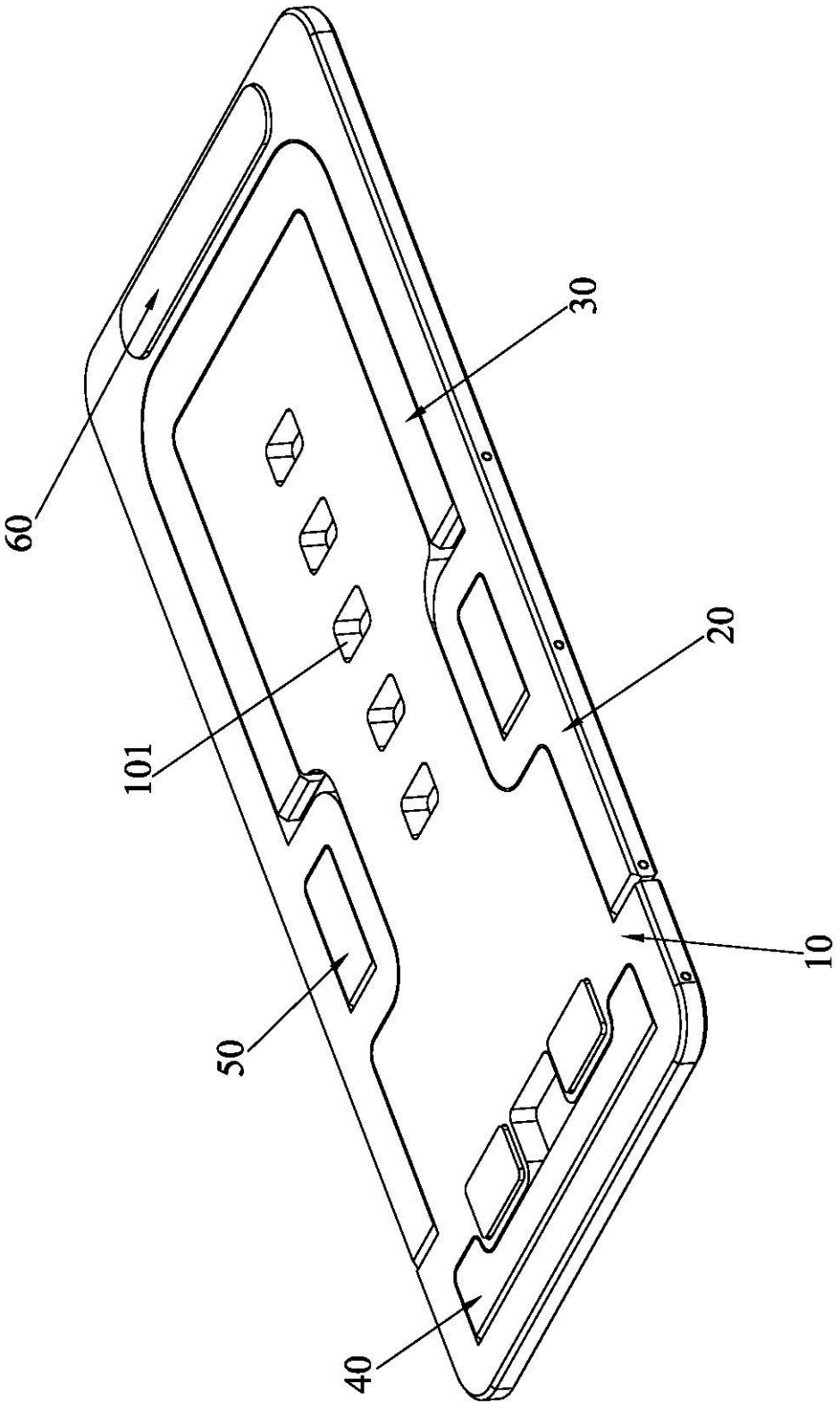

图2

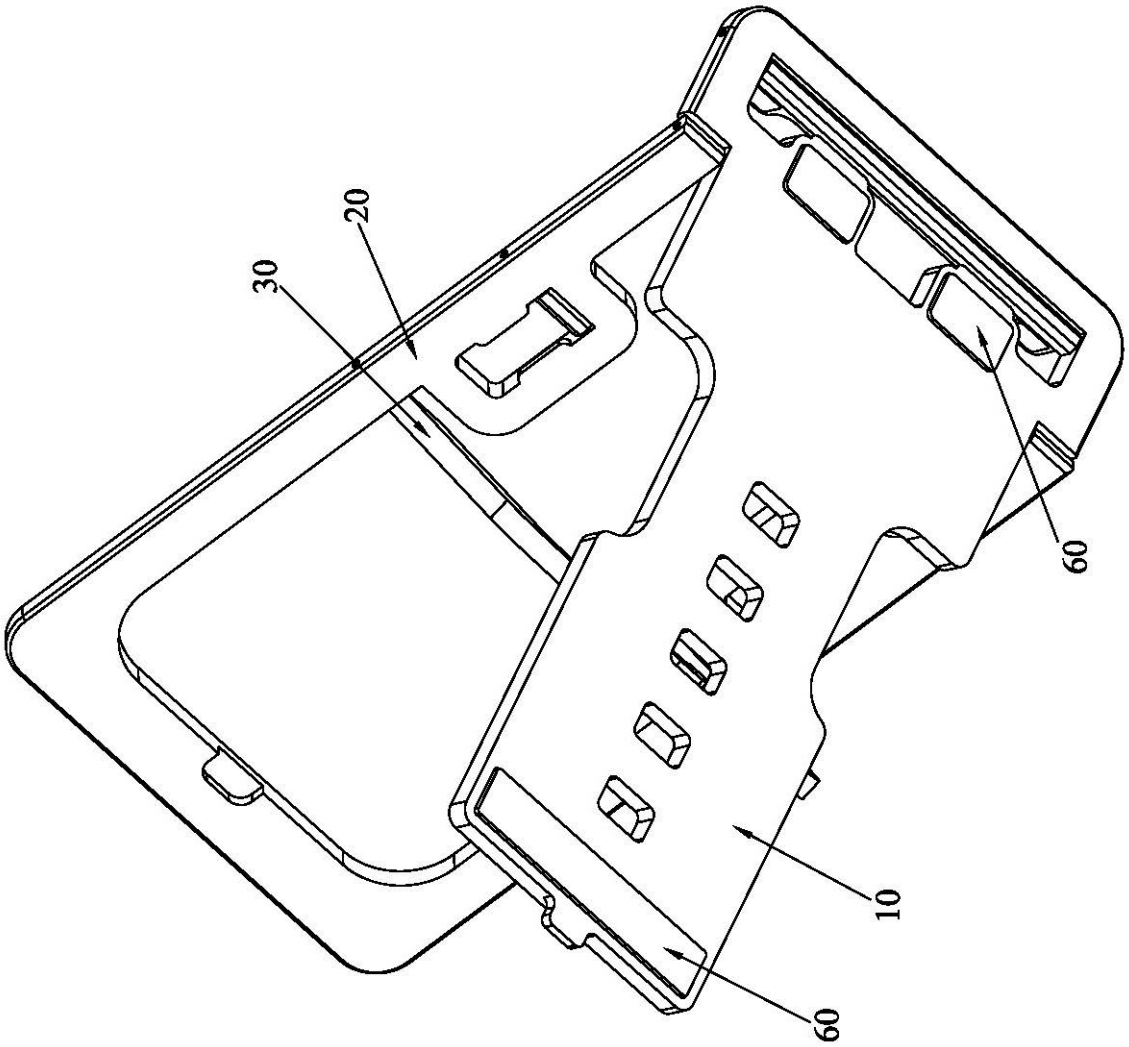

图3

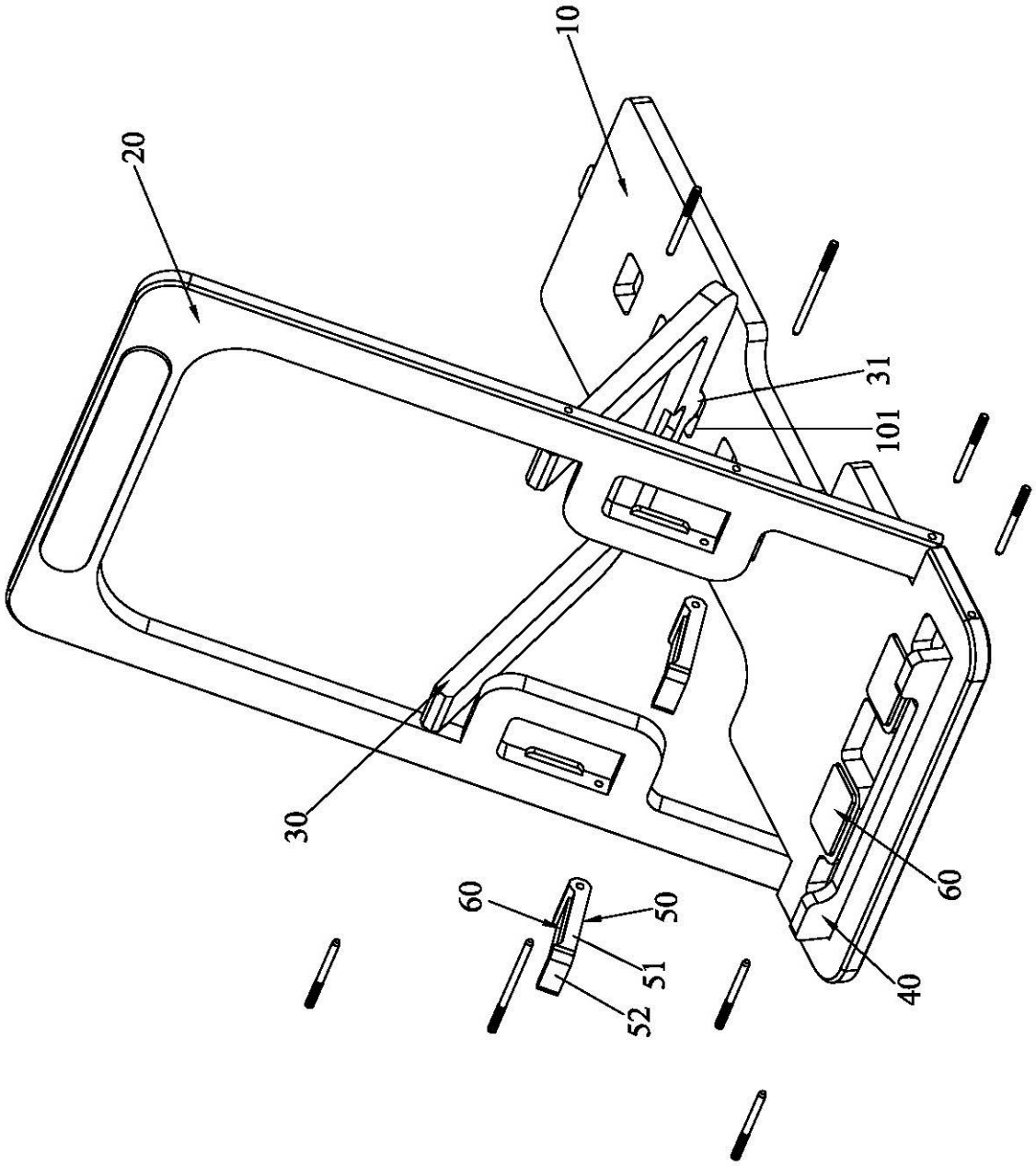

图4

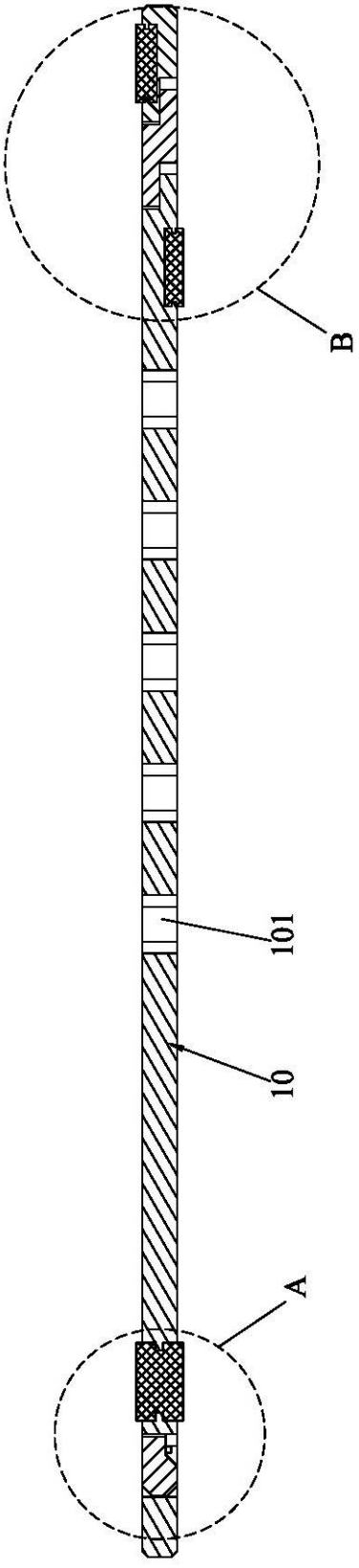

图5

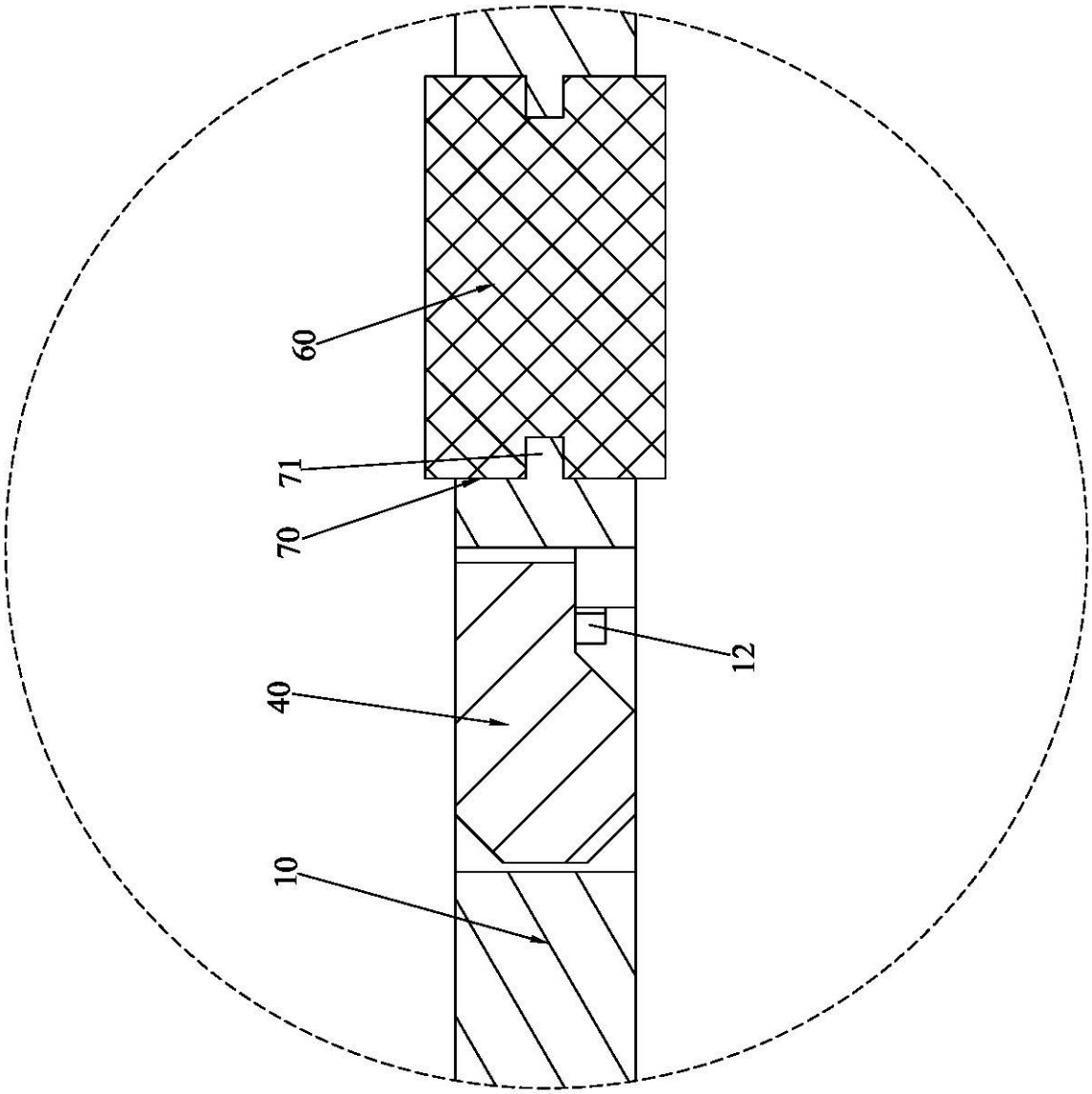

图6

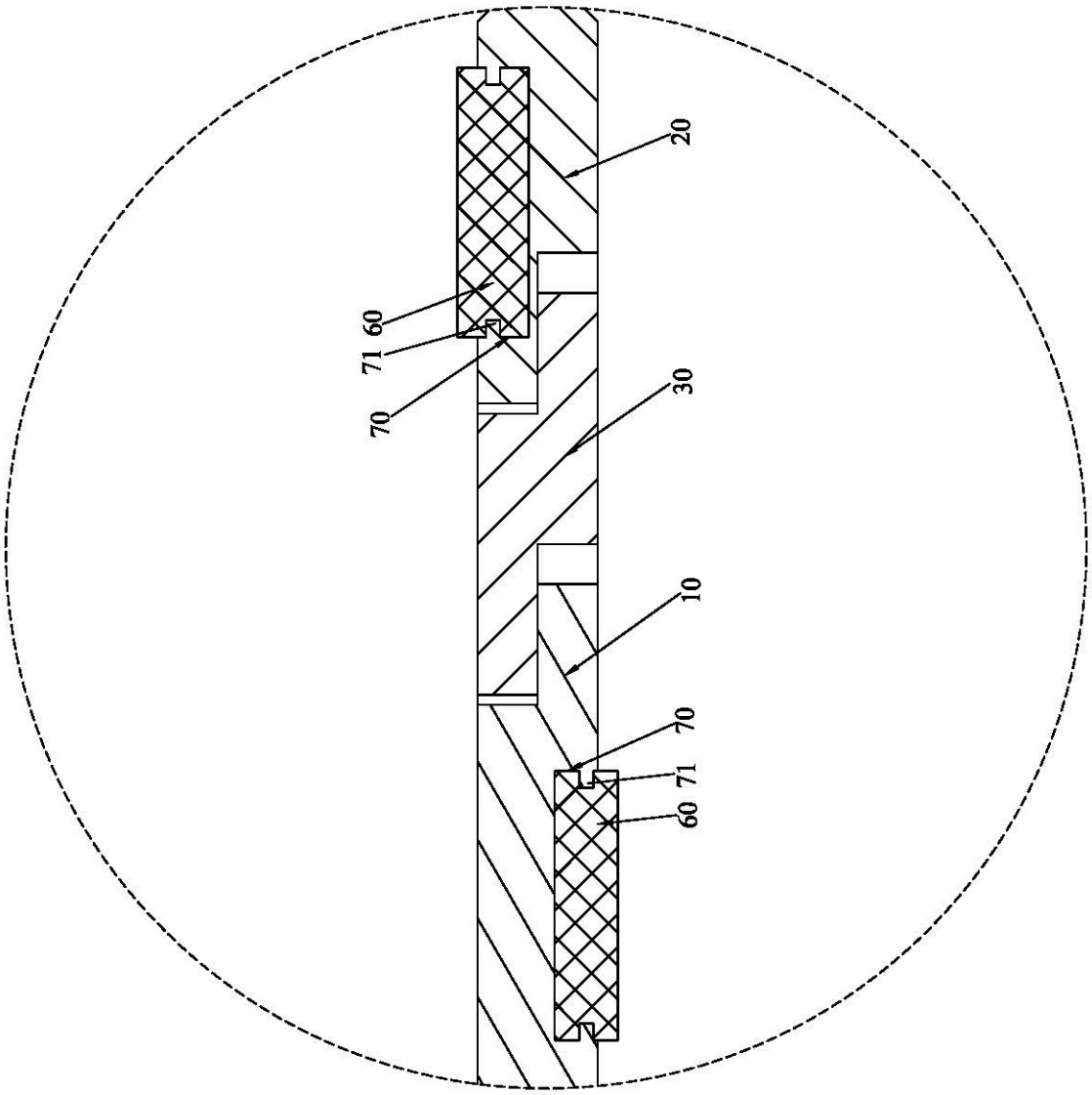

图7