(19)中华人民共和国国家知识产权局

(12)发明专利申请

(10)申请公布号 CN 106820770 A
(43)申请公布日 2017.06.13

(21)申请号 201710156673.X

(22)申请日 2017.03.16

(71)申请人 浙江比华丽电子科技有限公司
地址 314500 浙江省嘉兴市桐乡市梧桐街道光明路1380号

(72)发明人 付存谓 郭峰 李军

(74)专利代理机构 杭州斯可睿专利事务所有限公司 33241
代理人 戚正云

(51)Int.Cl.
A47C 27/10(2006.01)

权利要求书1页 说明书2页 附图1页

(54)发明名称

一种气垫床的双气垫连接结构

(57)摘要

本发明涉及床垫技术领域，尤其是一种气垫床的双气垫连接结构，它包括两个气垫，气垫的每个侧面的四个侧边均存在粘合形成的粘合壁，两个气垫并排设置，在两个气垫的相邻侧面处对应的粘合壁之间设置有连接机构，且连接机构至少布满两个气垫的相邻侧面处上端的两个对应的粘合壁。本发明所得到的一种气垫床的双气垫连接结构，其通过两个气垫之间的粘合壁的连接，在使用过程中不会因气垫侧壁的承压能力不足而造成两个气垫连接处向下凹陷的情况，从而能极大的提高了气垫床的使用舒适性。

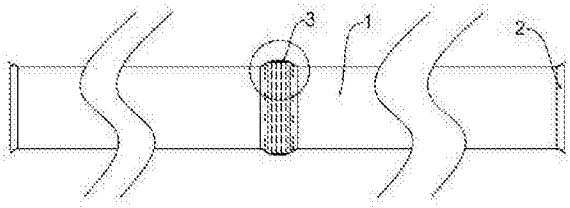

CN 106820770 A

1.一种气垫床的双气垫连接结构，它包括两个气垫，气垫的每个侧面的四个侧边均存在粘合形成的粘合壁，其特征是：两个气垫并排设置，在两个气垫的相邻侧面处对应的粘合壁之间设置有连接机构，且连接机构至少布满两个气垫的相邻侧面处上端的两个对应的粘合壁。

2.根据权利要求1所述的一种气垫床的双气垫连接结构，其特征是：所述的连接机构布满两个气垫的相邻侧面处的各个对应的粘合壁。

3.根据权利要求1或2所述的一种气垫床的双气垫连接结构，其特征是：所述的连接机构为拉链，拉链的布带分别缝制在对应的粘合壁上。

4.根据权利要求1所述的一种气垫床的双气垫连接结构，其特征是：所述的连接机构为：在两个气垫相邻侧面处上端的两个对应的粘合壁上分别间隔的设置有通孔，且两个对应的粘合壁上的通孔相互对应；设置有通孔的两个粘合壁上下层叠，在层叠后的粘合壁上的通孔之间通过连接绳固定连接。

5.根据权利要求1所述的一种气垫床的双气垫连接结构，其特征是：所述的连接机构为：在两个气垫相邻侧面处上端的两个对应的粘合壁上及下端的两个对应的粘合壁上分别间隔的设置有通孔，且上端两个对应的粘合壁上的通孔相互对应，下端两个对应的粘合壁上的通孔相互对应；上端的两个粘合壁上下层叠，下端的两个粘合壁上下层叠，在上端两个粘合壁上的通孔之间及下端两个粘合壁上的通孔之间分别通过独立连接绳固定连接或者在上端两个粘合壁上的通孔之间及下端两个粘合壁上的通孔之间通过一根连接绳固定连接。

一种气垫床的双气垫连接结构

技术领域

[0001] 本发明涉及床垫技术领域，尤其是一种气垫床的双气垫连接结构。

背景技术

[0002] 现有技术中，气垫床的床垫内部一般会设置一个或两个气垫，而为了使得气垫床压力调节的灵活性，采用两个气垫。如专利号2006200164981，专利名称为气垫床垫的发明专利，其技术内容为在上床垫、下床垫之间设置两个气胆，两个气胆之间设置海绵边隔条。但上述结构在使用过程中，由于气胆的特性，四周边缘的承压能力较差，在睡觉时会造成中央容易塌陷，最终造成气垫床的两部分的连贯性较差，海绵隔条处向下凹陷的情况。

发明内容

[0003] 本发明的目的是为了解决上述技术的不足而提供一种结构简单，能使两个气垫的连接性更好，能提高使用舒适性的气垫床的双气垫连接结构。

[0004] 为了达到上述目的，本发明所设计的一种气垫床的双气垫连接结构，它包括两个气垫，气垫的每个侧面的四个侧边均存在粘合形成的粘合壁，两个气垫并排设置，在两个气垫的相邻侧面处对应的粘合壁之间设置有连接机构，且连接机构至少布满两个气垫的相邻侧面处上端的两个对应的粘合壁。

[0005] 上述技术方案，在使用过程中，两个气垫之间通过连接机构实现粘合壁之间的连接，从而在两个气垫的上表面不会存在缝隙，使用时两者之间会相互产生拉力，最终实现两个气垫之间的连接性更好，使用过程中不会产生向下凹陷的情况，提高使用舒适性。

[0006] 所述的连接机构布满两个气垫的相邻侧面处的各个对应的粘合壁。该结构的设计，在对应的四个侧边的粘合壁均相互连接，使得连接更加稳定，整体性更强，进一步提高使用过程中的舒适性。

[0007] 所述的连接机构为拉链，拉链的布带分别缝制在对应的粘合壁上。使用拉链作为连接机构，连接可靠，连接过程方便，使用简便。

[0008] 作为优选，所述的连接机构为：在两个气垫相邻侧面处上端的两个对应的粘合壁上分别间隔的设置有通孔，且两个对应的粘合壁上的通孔相互对应；设置有通孔的两个粘合壁上下层叠，在层叠后的粘合壁上的通孔之间通过连接绳固定连接。该结构通过上端的两个粘合壁之间的通孔设计并利用连接绳串接，使得两个气垫之间的抗拉能力更强，连接的牢固性、稳定性得到极大的提升，进而提高使用舒适性。

[0009] 作为优选，所述的连接机构为：在两个气垫相邻侧面处上端的两个对应的粘合壁上及下端的两个对应的粘合壁上分别间隔的设置有通孔，且上端两个对应的粘合壁上的通孔相互对应，下端两个对应的粘合壁上的通孔相互对应；上端的两个粘合壁上下层叠，下端的两个粘合壁上下层叠，在上端两个粘合壁上的通孔之间及下端两个粘合壁上的通孔之间分别通过独立连接绳固定连接或者在上端两个粘合壁上的通孔之间及下端两个粘合壁上的通孔之间通过一根连接绳固定连接。该结构通过上下端的粘合壁之间的通孔设计，使得

两个气垫之间的连接的牢固性和稳定性得到进一步提升，且两个气垫的整体性更强。

[0010] 本发明所得到的一种气垫床的双气垫连接结构，其通过两个气垫之间的粘合壁的连接，在使用过程中不会因气垫侧壁的承压能力不足而造成两个气垫连接处向下凹陷的情况，从而能极大的提高了气垫床的使用舒适性。

附图说明

[0011] 图1为本发明的结构示意图；

图2为本发明的局部放大示意图；

图3为本发明实施例3的粘合壁连接结构示意图。

具体实施方式

[0012] 下面通过实施例结合附图对本发明作进一步的描述。

[0013] 实施例1：

本实施例描述的一种气垫床的双气垫连接结构，它包括两个气垫1，气垫1的每个侧面的四个侧边均存在粘合形成的粘合壁2，两个气垫1并排设置，在两个气垫1的相邻侧面处对应的粘合壁2之间设置有连接机构，且连接机构布满两个气垫1的相邻侧面处上端的两个对应的粘合壁2。所述的连接机构为拉链3，拉链3的布带分别缝制在对应的粘合壁2上。

[0014] 实施例2：

如图1、图2所示，本实施例描述的一种气垫床的双气垫连接结构，它包括两个气垫1，气垫1的每个侧面的四个侧边均存在粘合形成的粘合壁2，两个气垫1并排设置，在两个气垫1的相邻侧面处对应的粘合壁2之间设置有连接机构，且连接机构布满两个气垫1的相邻侧面处的各个对应的粘合壁2。所述的连接机构为拉链3，拉链3的布带分别缝制在对应的粘合壁2上。

[0015] 实施例3：

如图3所示，本实施例描述的一种气垫床的双气垫连接结构，它包括两个气垫1，气垫1的每个侧面的四个侧边均存在粘合形成的粘合壁2，两个气垫1并排设置，在两个气垫1的相邻侧面处对应的粘合壁2之间设置有连接机构，所述的连接机构为：在两个气垫1相邻侧面处上端的两个对应的粘合壁2上分别间隔的设置有通孔4，且两个对应的粘合壁2上的通孔4相互对应；设置有通孔4的两个粘合壁2上下层叠，在层叠后的粘合壁2上的通孔4之间通过连接绳5固定连接。

[0016] 实施例4：

本实施例描述的一种气垫床的双气垫连接结构，它包括两个气垫1，气垫1的每个侧面的四个侧边均存在粘合形成的粘合壁2，两个气垫1并排设置，在两个气垫1的相邻侧面处对应的粘合壁2之间设置有连接机构，所述的连接机构为：在两个气垫1相邻侧面处上端的两个对应的粘合壁2上及下端的两个对应的粘合壁2上分别间隔的设置有通孔4，且上端两个对应的粘合壁2上的通孔4相互对应，下端两个对应的粘合壁2上的通孔4相互对应；上端的两个粘合壁2上下层叠，下端的两个粘合壁2上下层叠，在上端两个粘合壁2上的通孔4之间及下端两个粘合壁2上的通孔4之间通过一根连接绳5固定连接。

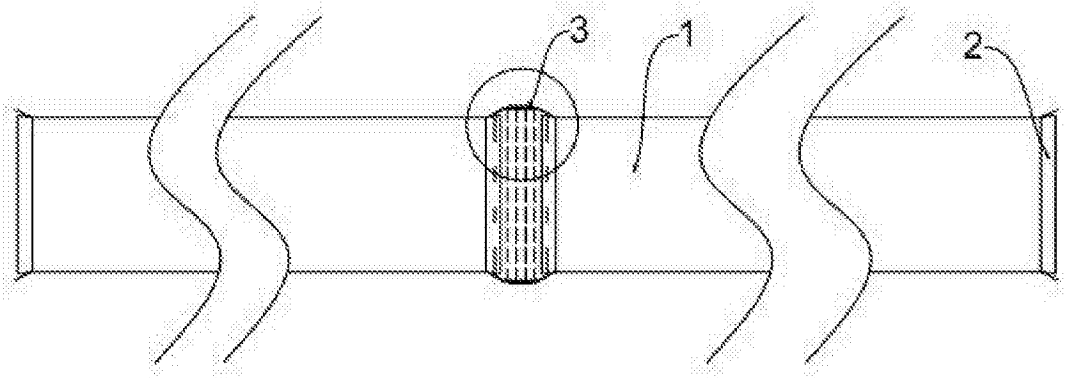

图1

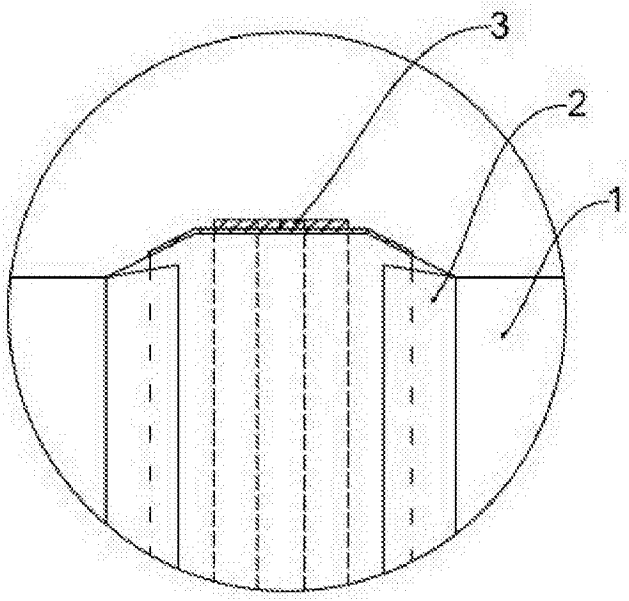

图2

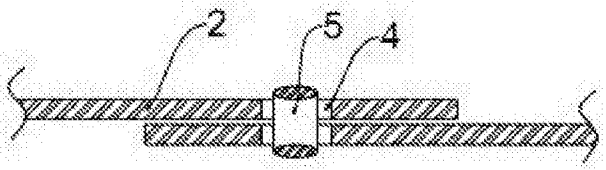

图3