(19)中华人民共和国国家知识产权局

(12)实用新型专利

(10)授权公告号 CN 209060245 U
(45)授权公告日 2019.07.05

(21)申请号 201721857960.5

(22)申请日 2017.12.27

(73)专利权人 连云港市第一人民医院
地址 222000 江苏省连云港市海州区通灌北路182号

(72)发明人 王昕

(74)专利代理机构 南京纵横知识产权代理有限公司 32224
代理人 何文豪

(51)Int.Cl.
A61M 16/00(2006.01)
A61M 16/12(2006.01)

权利要求书1页 说明书2页 附图1页

(54)实用新型名称

一种应用于混合氧吸入的鼻导管

(57)摘要

本实用新型公开一种应用于混合氧吸入的鼻导管，其特征在于：一根O_2管，所述O_2管连接O_2供养器；一根CO_2管，所述CO_2管连接CO_2供养器；O_2管与CO_2管合并为一束；一根混合气体管，所述混合气体管呈环形，所述混合气体管上设有鼻塞；所述混合气体管与O_2管与CO_2管的合并管连接；本实用新型大大改善患者鼻部的舒适度，临床使用效果好，且技术结构简单，生产工艺简答，降低制造成本，容易操作，有利用广泛推广应用；本实用新型将两个输入端合为一束，使得CO_2和O_2混合均匀，提高患者吸入的混合气体舒适度，通过收紧套，调节佩戴的长度，适用于不同患者佩戴，达到有效固定的目的。

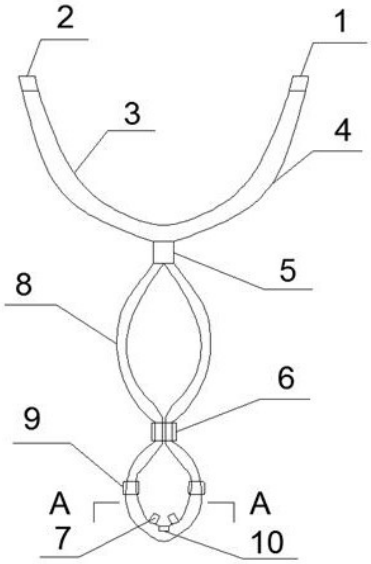

CN 209060245 U

1.一种应用于混合氧吸入的鼻导管，其特征在于：

一根O_2管(3)，所述O_2管连接O_2供养器；

一根CO_2管(4)，所述CO_2管连接CO_2供养器；O_2管(3)与CO_2管(4)合并为一束；

一根混合气体管(8)，所述混合气体管呈环形，所述混合气体管上设有鼻塞(7)；所述混合气体管与O_2管(3)与CO_2管(4)的合并管连接；

所述混合气体管上设有敷料垫(9)，所述鼻塞(7)之间设有支撑垫(10)。

2.根据权利要求1所述的一种应用于混合氧吸入的鼻导管，其特征在于：所述混合气体管与O_2管、CO_2管之间通过连接管(5)连接。

3.根据权利要求2所述的一种应用于混合氧吸入的鼻导管，其特征在于：所述环形混合气体管的腰部套有收紧套(6)，收紧套(6)移动控制下部的大小。

4.根据权利要求1所述的一种应用于混合氧吸入的鼻导管，其特征在于：所述鼻塞(7)为两个。

5.根据权利要求1所述的一种应用于混合氧吸入的鼻导管，其特征在于：所述O_2管(3)端设有O_2管接口(2)。

6.根据权利要求1所述的一种应用于混合氧吸入的鼻导管，其特征在于：所述CO_2管端设有CO_2管接口(1)。

7.根据权利要求1所述的一种应用于混合氧吸入的鼻导管，其特征在于：所述敷料垫(9)采用泡沫敷料垫，沿着混合气体管上下移动。

8.根据权利要求1所述的一种应用于混合氧吸入的鼻导管，其特征在于：所述支撑垫(10)凸起，用于固定鼻部。

一种应用于混合氧吸入的鼻导管

技术领域

[0001] 本实用新型属于护理技术领域，具体涉及一种应用于混合氧吸入的鼻导管。

背景技术

[0002] 吸氧法是指供给患者氧气，纠正由各种原因造成的缺氧状态，促进代谢，以维持机体生命活动的治疗方法。目前的鼻塞和鼻导管吸氧法设备简单，使用方便，鼻塞法有单塞和双塞两种。单塞法选用适宜的型号塞于一侧鼻前庭内，并与鼻腔紧密接触（另一侧鼻孔开放），吸气时只进氧气，故吸氧浓度较稳定。双塞法为两个较细小的鼻塞同时置于双侧鼻孔，鼻塞周围尚留有空隙，能同时呼吸空气，病人较舒适，但吸氧浓度不够稳定。

[0003] 现代医学临床中，混合氧的吸入已作为无创的治疗方法，混合氧指的是CO_2和 O_2混合气体，以前通常使用两根鼻导管，一根的端口接CO_2，另一根的端口接 O_2，将两根导管叠放在一起，出口端为两个双孔出气，将出口端放置在鼻腔内供于患者吸入混合氧，病人感觉很不舒服。

实用新型内容

[0004] 本实用新型为了改善患者吸混合氧时鼻部的不舒适，对氧气管进行改进，达到患者鼻部舒适度的问题，提出一种应用于混合氧吸入的鼻导管。

[0005] 为了实现上述目的，本实用新型采用的技术方案如下：

[0006] 一种应用于混合氧吸入的鼻导管，其特征在于：

[0007] 一根O_2管，所述O_2管连接O_2供养器；

[0008] 一根CO_2管，所述CO_2管连接CO_2供养器；O_2管与CO_2管合并为一束；

[0009] 一根混合气体管，所述混合气体管呈环形，所述混合气体管上设有鼻塞；所述混合气体管与O_2管与CO_2管的合并管连接；

[0010] 所述混合气体管上设有敷料垫，所述鼻塞之间设有支撑垫。

[0011] 进一步的，所述混合气体管与O_2管、CO_2管之间通过连接管连接。

[0012] 进一步的，所述环形混合气体管的腰部套有收紧套，收紧套移动控制下部的大小。

[0013] 进一步的，所述鼻塞为两个。

[0014] 进一步的，所述O_2管端设有O_2管接口。

[0015] 进一步的，所述CO_2管端设有CO_2管接口。

[0016] 进一步的，所述敷料垫采用泡沫敷料垫，沿着混合气体管上下移动。

[0017] 进一步的，所述支撑垫凸起，用于固定鼻部

[0018] 本实用新型具有以下有益效果：

[0019] 本实用新型大大改善患者鼻部的舒适度，临床使用效果好，且技术结构简单，生产工艺简答，降低制造成本，容易操作，有利用广泛推广应用。

[0020] 本实用新型将两个输入端合为一束，使得CO_2和O_2混合均匀，提高患者吸入的混合气体舒适度，通过收紧套，调节佩戴的长度，适用于不同患者佩戴，达到有效固定的目的。

附图说明

[0021] 图1是本实用新型结构示意图。

[0022] 图2是A-A向支撑垫与鼻塞结构示意图。

[0023] 附图中，各标号所代表的部件列表如下：

[0024] 1、CO_2管接口，2、O_2管接口，3、O_2管，4、CO_2管，5、连接管，6、收紧套，7、鼻塞，8、混合气体管，9、敷料垫，10、支撑垫。

具体实施方式

[0025] 下面结合附图对本实用新型做进一步的说明：

[0026] 如图1所示，一种应用于混合氧吸入的鼻导管，其特征在于：

[0027] 一根O_2管3，所述O_2管连接O_2供养器；

[0028] 一根CO_2管4，所述CO_2管连接CO_2供养器；O_2管3与CO_2管4合并为一束；

[0029] 一根混合气体管8，所述混合气体管呈环形，所述混合气体管上设有鼻塞7；所述混合气体管与O_2管3与CO_2管4的合并管连接；

[0030] 所述混合气体管上设有敷料垫9，所述鼻塞7之间设有支撑垫10。

[0031] 所述混合气体管与O_2管、CO_2管之间通过连接管5连接。

[0032] 所述环形混合气体管的腰部套有收紧套6，收紧套6移动控制下部的大小。

[0033] 所述鼻塞7为两个。

[0034] 所述O_2管3端设有O_2管接口2。

[0035] 所述CO_2管端设有CO_2管接口1。

[0036] 所述敷料垫9采用泡沫敷料垫，沿着混合气体管上下移动。

[0037] 所述支撑垫10凸起，用于固定鼻部。

[0038] 实施例：

[0039] 将原来鼻导管设置为两个输气端，一个根O_2管3和一根CO_2管4，然后将上述两根管通过连接管5连接为一束，然后从合并管分支出一根细小的环形混合气体管，其末端上设置鼻塞7，该比赛设置对应患者的鼻部，为了适应不同患者佩戴，所述环形混合气体管的腰部套有收紧套6，通过上下移动收紧套，可以调节佩戴的长度。

[0040] 本实用新型混合气体管上设有的支撑垫10和泡沫敷料垫9，所述泡沫敷料垫9为患者经过耳部佩戴，减轻导管对耳廓上端的压痕，泡沫敷料垫9可以活动调节，改善不同人群配套；所述支撑垫10突出，更好的支撑鼻部，起到固定鼻部的作用。

[0041] 以上所述，仅为本实用新型的具体实施方式，但实用新型的保护范围并不局限于此，任何熟悉本领域的技术人员在本实用新型揭露的技术范围内，可轻易想到的变化或替换，都应涵盖在实用新型的保护范围之内。

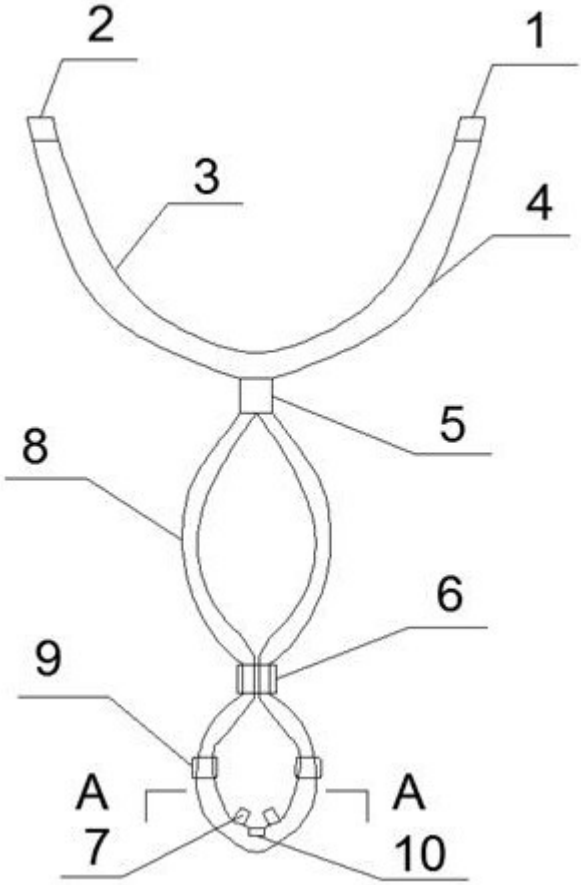

图1

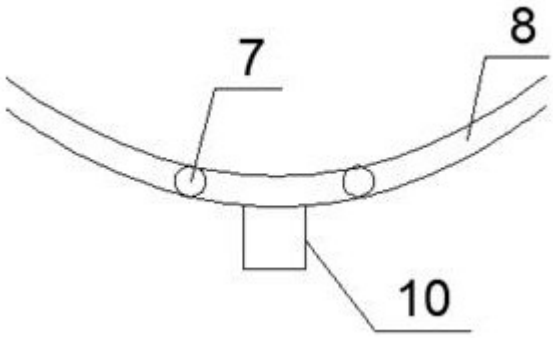

图2