(19)中华人民共和国国家知识产权局

(12)实用新型专利

(10)授权公告号 CN 204005723 U
(45)授权公告日 2014.12.10

(21)申请号 201420458522.1

(22)申请日 2014.08.15

(73)专利权人 江阴浩瀚光电科技有限公司
地址 214400 江苏省无锡市江阴市城东街道金山路 201 号数码港 D1 楼

(72)发明人 肖国胜

(74)专利代理机构 江阴市永兴专利事务所（普通合伙） 32240
代理人 达晓玲 潘立兵

(51)Int.Cl.
F21V 3/02(2006.01)
F21V 29/00(2006.01)
F21Y 101/02(2006.01)

(ESM)同样的发明创造已同日申请发明专利

权利要求书1页 说明书2页 附图1页

(54)实用新型名称

一种 LED 灯

(57)摘要

本实用新型公开了一种 LED 灯，包括灯座（1）和灯壳（4），其特征在于，所述灯座（1）与灯壳（4）之间连接有散热部（3），所述灯壳（4）内设有安装有 LED 灯珠的 LED 组件（5），在灯壳（4）外还罩有灯罩（3），所述灯壳（4）由亚克力或玻璃材料制成，内涂荧光粉，所述灯罩（3）为铝合金材料制成的飞碟型结构，在其上还设有若干散热孔（6）。本实用新型结构新颖，在满足新颖造型的同时，散热部与灯罩一起联合散热，使得散热效果优良，延长了该 LED 灯的使用寿命，易于推广。

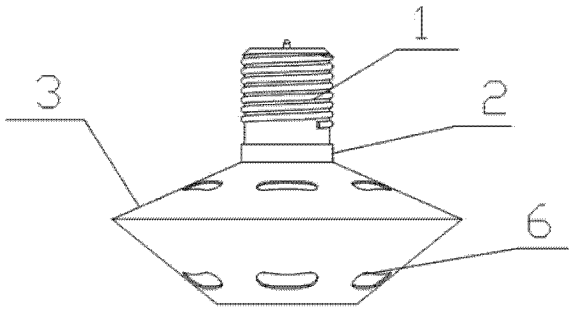

CN 204005723 U

1. 一种 LED 灯，包括灯座（1）和灯壳（4），其特征在于，所述灯座（1）与灯壳（4）之间连接有散热部（3），所述灯壳（4）内设有安装有 LED 灯珠的 LED 组件（5），在灯壳（4）外还罩有灯罩（3），所述灯壳（4）由亚克力或玻璃材料制成，内涂荧光粉，所述灯罩（3）为铝合金材料制成的飞碟型结构，在其上还设有若干散热孔（6）。

一种 LED 灯

技术领域

[0001] 本实用新型涉及照明设备领域，特别是涉及一种 LED 灯。

背景技术

[0002] 目前，随着 LED 技术的不断改善和发展，其使用也越来越普遍，慢慢地也出现了代替传统灯泡的 LED 灯。LED 灯相较于传统的钨丝灯，具有体积小、耗电量低、使用寿命长等优点，但是现在的 LED 灯有光照范围较窄和缺乏有效的散热结构等问题，导致 LED 灯的使用范围较窄和往往容易由于过热而导致内部电子元件的使用寿命变短，影响 LED 灯的更进一步的推广和使用。

实用新型内容

[0003] 本实用新型为了解决现有技术的问题，提供了一种散热性能好、使用寿命长、结构简单、成本低廉的 LED 灯。

[0004] 为了达到以上目的，本实用新型采用的技术方案是：

[0005] 一种 LED 灯，包括灯座和灯壳，所述灯座与灯壳之间连接有散热部，所述灯壳内设有安装有 LED 灯珠的 LED 组件，在灯壳外还罩有灯罩，所述灯壳由亚克力或玻璃材料制成，内涂荧光粉，所述灯罩为铝合金材料制成的飞碟型结构，在其上还设有若干散热孔。

[0006] 本实用新型的有益效果是：本实用新型结构新颖，在满足新颖造型的同时，散热部与灯罩一起联合散热，使得散热效果优良，延长了该 LED 灯的使用寿命，易于推广。

附图说明

[0007] 图 1 是本实用新型结构示意图的主视图；

[0008] 图 2 是本实用新型结构示意图的仰视图。

具体实施方式

[0009] 本说明书中公开的所有特征，或公开的所有方法或过程中的步骤，除了互相排斥的特征和 / 或步骤以外，均可以以任何方式组合。

[0010] 本说明书（包括任何附加权利要求、摘要和附图）中公开的任一特征，除非特别叙述，均可被其他等效或具有类似目的的替代特征加以替换。即，除非特别叙述，每个特征只是一系列等效或类似特征中的一个例子而已。

[0011] 如图 1 所示，本实用新型所提供的一种 LED 灯，包括灯座 1 和灯壳 4，其特征在于，所述灯座 1 与灯壳 4 之间连接有散热部 3，所述灯壳 4 内设有安装有 LED 灯珠的 LED 组件 5，在灯壳 4 外还罩有灯罩 3，所述灯壳 4 由亚克力或玻璃材料制成，内涂荧光粉，所述灯罩 3 为铝合金材料制成的飞碟型结构，在其上还设有若干散热孔 6。

[0012] 本实用新型结构新颖，在满足新颖造型的同时，散热部与灯罩一起联合散热，使得散热效果优良，延长了该 LED 灯的使用寿命，易于推广。

[0013] 本实用新型并不局限于前述的具体实施方式。本实用新型扩展到任何在本说明书中披露的新特征或任何新的组合，以及披露的任一新的方法或过程的步骤或任何新的组合。

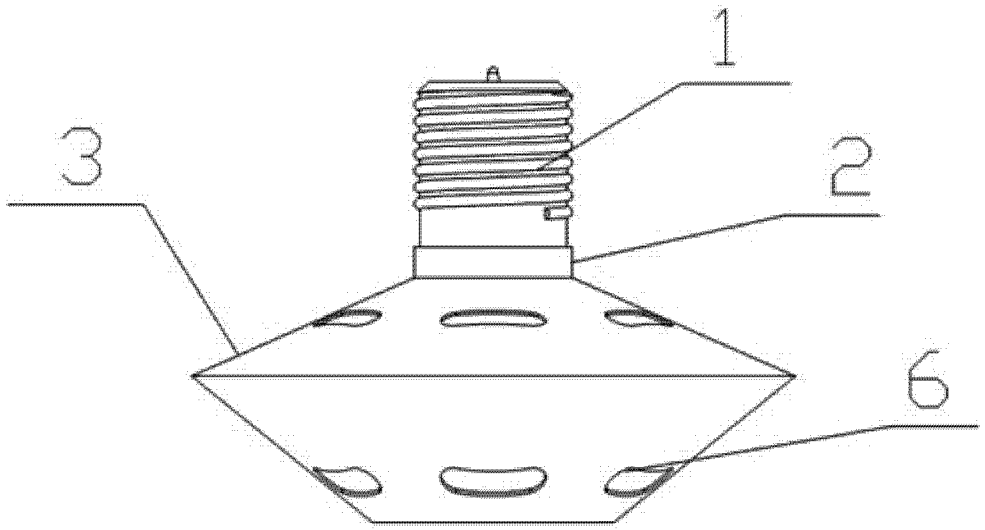

图 1

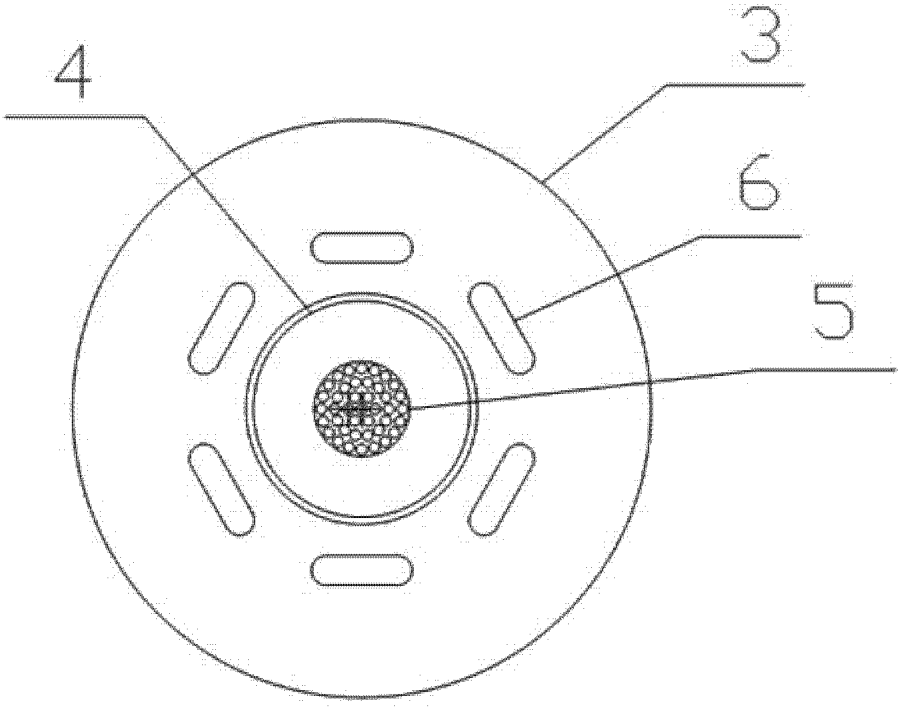

图 2