(19)国家知识产权局

(12)实用新型专利

(10)授权公告号 CN 221382638 U
(45)授权公告日 2024.07.23

(21)申请号 202323287565.6

(22)申请日 2023.12.04

(73)专利权人 海丰县友晟服装科技有限公司
地址 516400 广东省汕尾市海丰县城东镇金园工业区二路A6栋后座

(72)发明人 刘友仁 刘斯凯

(74)专利代理机构 郑州坤博同创知识产权代理有限公司 41221
专利代理师 曹雪娇

(51)Int.Cl.
A41D 27/10(2006.01)
A41D 27/00(2006.01)
A41D 27/04(2006.01)
A41D 1/02(2006.01)

权利要求书1页 说明书3页 附图3页

(54)实用新型名称

一种用于西装袖口的防尘结构

(57)摘要

本实用新型公开了一种用于西装袖口的防尘结构,包括西装本体;还包括:所述西装本体的一侧固定连接有衣袖,且衣袖的一侧设置有内衬,且内衬的一侧设置有连接绳,且连接绳的一侧设置有扣子;其中,内衬的一端设置有魔术贴,且内衬的另一端设置有固定扣,通过在内衬设置连接绳、扣子和扣眼的方式,且将内衬设置在衣袖的内侧,便于在不影响西装美观性的同时,也便于在恶劣天气时起到防尘和防风的效果,通过设置魔术贴和固定扣的方式,方便连接袖和内衬以及翻袖和衣袖之间进行连接,便于对翻袖和内衬进行更换和清洗,使得西装的实用性更强。

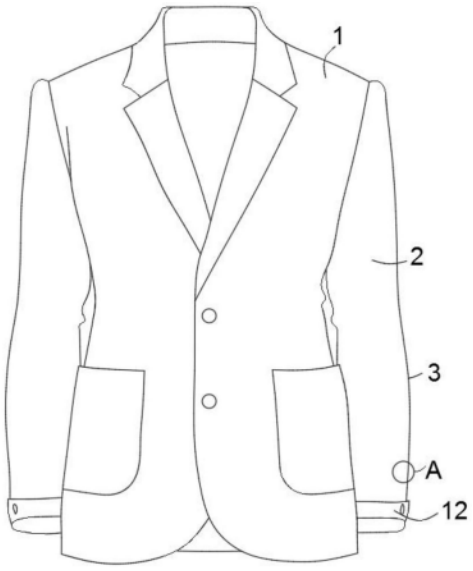

CN 221382638 U

1.一种用于西装袖口的防尘结构,包括西装本体(1);

其特征在于,还包括:

所述西装本体(1)的一侧固定连接有衣袖(2),且衣袖(2)的一侧设置有内衬(4),且内衬(4)的一侧设置有连接绳(7),且连接绳(7)的一侧设置有扣子(8);

其中,内衬(4)的一端设置有魔术贴(10),且内衬(4)的另一端设置有固定扣(13)。

2.根据权利要求1所述的一种用于西装袖口的防尘结构,其特征在于:所述衣袖(2)的一侧设置有西装布料(3),且西装布料(3)的内侧的下端设置有内衬(4),且内衬(4)的一侧开设有扣眼(5),且内衬(4)的另一侧开设有滑动口(6),且滑动口(6)的中间滑动连接有连接绳(7),且连接绳(7)的一端固定连接有扣子(8),且连接绳(7)的另一侧滑动连接有限位环(9)。

3.根据权利要求1所述的一种用于西装袖口的防尘结构,其特征在于:所述内衬(4)上端的内侧固定连接有魔术贴(10),且魔术贴(10)的一侧固定连接有连接袖(11),且内衬(4)的下端固定连接有翻袖(12),且翻袖(12)的一侧搭接有固定扣(13)。

4.根据权利要求1所述的一种用于西装袖口的防尘结构,其特征在于:所述连接绳(7)远离扣子(8)的一端与内衬(4)的外侧固定连接,且限位环(9)固定连接在内衬(4)的外侧。

5.根据权利要求2所述的一种用于西装袖口的防尘结构,其特征在于:所述扣子(8)设置在连接绳(7)靠近内衬(4)的一侧,且连接绳(7)一端的扣子(8)穿过滑动口(6)与扣眼(5)相卡合。

6.根据权利要求3所述的一种用于西装袖口的防尘结构,其特征在于:所述连接袖(11)下端的外侧与魔术贴(10)固定连接,且连接袖(11)通过魔术贴(10)与内衬(4)固定连接。

7.根据权利要求4所述的一种用于西装袖口的防尘结构,其特征在于:所述固定扣(13)固定连接在衣袖(2)的下端,且衣袖(2)通过固定扣(13)与翻袖(12)固定连接。

一种用于西装袖口的防尘结构

技术领域

[0001] 本实用新型涉及服装领域,具体为一种用于西装袖口的防尘结构。

背景技术

[0002] 服装是人们日常出行的必须品,通常起到防护和保温的效果,而西服是人们在重要场合时的服装,因此除了防护和保温的作用外,对美观性的要求也较高。

[0003] 公告号CN219396315U公开了一种翻折袖口西装,包括西装本体和设于西装本体上的袖子,袖子缝制于西装本体的左右两侧,西装本体前端面左右缝制有袋盖,袖子悬出端部设有翻折袖,翻折袖包括连接袖和翻折袖衬,翻折袖衬上设有缺口,缺口沿着袖子中心线方向设置,缺口两侧设置内置搭边,内置搭边和翻折袖衬组成内置腔,内置腔内部设置有软磁条,翻折袖衬内侧远离连接袖的一端设有装饰纹,翻折袖衬与内置搭边相背面缝制有真眼假衬,其中对应侧的两组真眼假衬以缺口为中心对称设置。本申请不仅在袖口翻折后,可以起到很好地扣紧和防风御寒效果;而且可以便于软磁条的取出,使得西装的清洗更加方便,但是该专利在实际使用过程中还存在以下问题:

[0004] 该服装通过设置软磁条的方式,实现对袖口的翻折,从而起到很好地扣紧和防风御寒效果,但由于翻折后的袖口与使用者手腕处的贴合度有限,因此在恶劣天气时的防尘和防风效果较差,并且西装在穿着时,袖口位置容易出现脏污,而对袖口处的脏污进行清洗时,不便于对西装袖口位置单独清洗的情况,因此需要对整个西装进行清洗,使得西装在使用时的实用性较差。

[0005] 提出了一种用于西装袖口的防尘结构,以便于解决上述中提出的问题。

实用新型内容

[0006] 本实用新型的目的在于提供一种用于西装袖口的防尘结构,以解决上述背景技术提出的目前该服装通过设置软磁条的方式,实现对袖口的翻折,从而起到很好地扣紧和防风御寒效果,但由于翻折后的袖口与使用者手腕处的贴合度有限,因此在恶劣天气时的防尘和防风效果较差,并且西装在穿着时,袖口位置容易出现脏污,而对袖口处的脏污进行清洗时,不便于对西装袖口位置单独清洗的情况,因此需要对整个西装进行清洗,使得西装在使用时的实用性较差的问题。

[0007] 为实现上述目的,本实用新型提供如下技术方案:一种用于西装袖口的防尘结构,包括西装本体;

[0008] 还包括:

[0009] 所述西装本体的一侧固定连接有衣袖,且衣袖的一侧设置有内衬,且内衬的一侧设置有连接绳,且连接绳的一侧设置有扣子;

[0010] 其中,内衬的一端设置有魔术贴,且内衬的另一端设置有固定扣。

[0011] 优选的,所述衣袖的一侧设置有西装布料,且西装布料的内侧的下端设置有内衬,且内衬的一侧开设有扣眼,且内衬的另一侧开设有滑动口,且滑动口的中间滑动连接有连

接绳,且连接绳的一端固定连接有扣子,且连接绳的另一侧滑动连接有限位环,便于内衬的收缩。

[0012] 优选的,所述内衬上端的内侧固定连接有魔术贴,且魔术贴的一侧固定连接有连接袖,且内衬的下端固定连接有翻袖,且翻袖的一侧搭接有固定扣,便于内衬的固定。

[0013] 优选的,所述连接绳远离扣子的一端与内衬的外侧固定连接,且限位环固定连接在内衬的外侧,便于连接绳的定位。

[0014] 优选的,所述扣子设置在连接绳靠近内衬的一侧,且连接绳一端的扣子穿过滑动口与扣眼相卡合,便于连接绳的定位。

[0015] 优选的,所述连接袖下端的外侧与魔术贴固定连接,且连接袖通过魔术贴与内衬固定连接,便于内衬与连接袖的连接。

[0016] 优选的,所述固定扣固定连接在衣袖的下端,且衣袖通过固定扣与翻袖固定连接,便于内衬与衣袖的连接。

[0017] 与现有技术相比,本实用新型的有益效果是:该一种用于西装袖口的防尘结构,通过在内衬设置连接绳、扣子和扣眼的方式,且将内衬设置在衣袖的内侧,便于在不影响西装美观性的同时,也便于在恶劣天气时起到防尘和防风的效果,通过设置魔术贴和固定扣的方式,方便连接袖和内衬以及翻袖和衣袖之间进行连接,便于对翻袖和内衬进行更换和清洗,使得西装的实用性更强,其具体内容如下:

[0018] 1.该西装通过在内衬设置连接绳、扣子和扣眼的方式,方便通过连接绳将袖口位置进行扎紧,并且内衬设置在衣袖的内侧,因此便于在不影响西装美观性的同时,也便于在恶劣天气时起到防尘和防风的效果,从而使得西装的实用性更强;

[0019] 2.该西装通过设置魔术贴和固定扣的方式,方便连接袖和内衬以及翻袖和衣袖之间进行连接,便于对西装的衣袖袖口处防护,也便于在袖口处的内衬和翻袖进行拆卸,从而方便对翻袖和内衬进行更换和清洗,使得西装的实用性更强。

附图说明

[0020] 图1为本实用新型整体结构示意图;

[0021] 图2为本实用新型图1中A处放大结构示意图;

[0022] 图3为本实用新型衣袖局部结构展开示意图;

[0023] 图4为本实用新型衣袖局部结构收缩示意图;

[0024] 图5为本实用新型内衬结构剖面示意图。

[0025] 图中:1、西装本体;2、衣袖;3、西装布料;4、内衬;5、扣眼;6、滑动口;7、连接绳;8、扣子;9、限位环;10、魔术贴;11、连接袖;12、翻袖;13、固定扣。

具体实施方式

[0026] 下面将结合本实用新型实施例中的附图,对本实用新型实施例中的技术方案进行清楚、完整地描述,显然,所描述的实施条例仅仅是本实用新型一部分实施例,而不是全部的实施例。基于本实用新型中的实施例,本领域普通技术人员在没有做出创造性劳动前提下所获得的所有其他实施例,都属于本实用新型保护的范围。

[0027] 请参阅图1-5,本实用新型提供技术方案:一种用于西装袖口的防尘结构,包括西

装本体1;还包括:西装本体1的一侧固定连接有衣袖2,且衣袖2的一侧设置有内衬4,且内衬4的一侧设置有连接绳7,且连接绳7的一侧设置有扣子8;衣袖2的一侧设置有西装布料3,且西装布料3的内侧的下端设置有内衬4,且内衬4的一侧开设有扣眼5,且内衬4的另一侧开设有滑动口6,且滑动口6的中间滑动连接有连接绳7,且连接绳7的一端固定连接有扣子8,且连接绳7的另一侧滑动连接有限位环9,如图1、2、3、4、5所示,便于通过衣袖2内侧的内衬4的设置,并通过内衬4上的连接绳7、扣子8和扣眼5的设置,实现对袖口的收缩,从而便于在恶劣天气时起到防风和防尘的效果,也不会对西装本体1的美观性造成影响。

[0028] 其中,内衬4的一端设置有魔术贴10,且内衬4的另一端设置有固定扣13;内衬4上端的内侧固定连接有魔术贴10,且魔术贴10的一侧固定连接有连接袖11,且内衬4的下端固定连接有翻袖12,且翻袖12的一侧搭接有固定扣13,如图1、3、4所示,便于通过设置魔术贴10和固定扣13的设置,便于实现将内衬4和连接袖11以及翻袖12和衣袖2之间进行连接,从而便于对内衬4进行拆装,从而方便对内衬4进行更换和清洗。

[0029] 连接绳7远离扣子8的一端与内衬4的外侧固定连接,且限位环9固定连接在内衬4的外侧;扣子8设置在连接绳7靠近内衬4的一侧,且连接绳7一端的扣子8穿过滑动口6与扣眼5相卡合,如图1、2、3、4、5所示,便于通过限位环9对连接绳7进行限定,并通过扣子8与扣眼5的设置,便于实现对内衬4的收缩,起到防尘和防风作用。

[0030] 连接袖11下端的外侧与魔术贴10固定连接,且连接袖11通过魔术贴10与内衬4固定连接;固定扣13固定连接在衣袖2的下端,且衣袖2通过固定扣13与翻袖12固定连接,如图1、3、4所示,便于通过魔术贴10和固定扣13的设置,实现内衬4的固定,从而便于实现对内衬4的拆装,方便对袖口进行防护,减少西装进行清洗的频率。

[0031] 工作原理:在使用该西装时,首先将内衬4通过魔术贴10与西装布料3内侧的连接袖11进行连接,随后通过拉动连接绳7,使得连接绳7在限位环9和滑动口6中滑动,并将扣子8与扣眼5相卡合

[0032] 其次,将翻袖12翻折,随后通过将衣袖2底部的固定扣13与翻袖12相连接。

[0033] 最后,将西装本体1穿着在身上,使得内衬4与使用者的手腕处相贴合即可。

[0034] 尽管参照前述实施例对本实用新型进行了详细的说明,对于本领域的技术人员来说,其依然可以对前述各实施例所记载的技术方案进行修改,或者对其中部分技术特征进行等同替换,凡在本实用新型的精神和原则之内,所做的任何修改、等同替换、改进等,均应包含在本实用新型的保护范围之内。

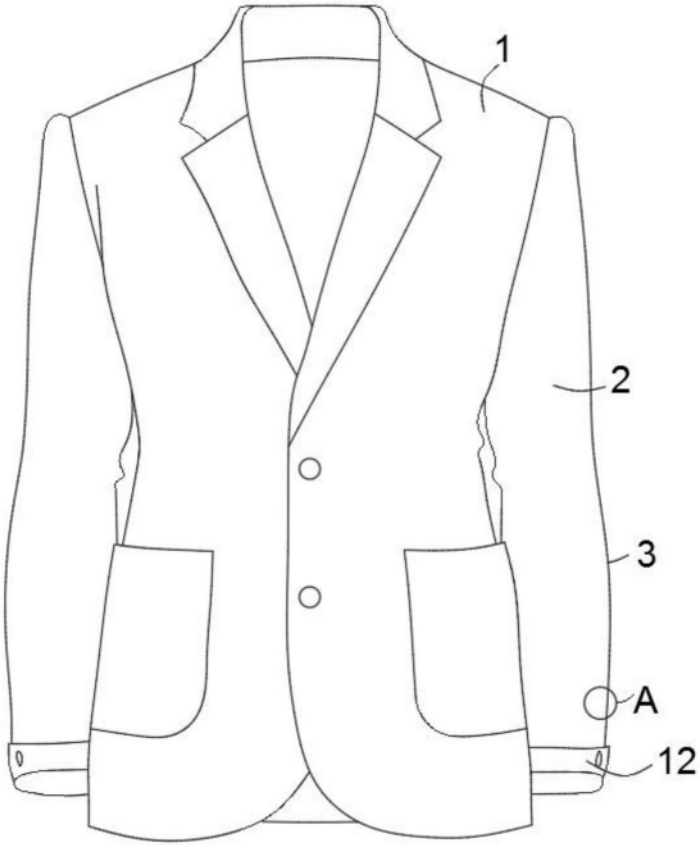

图1

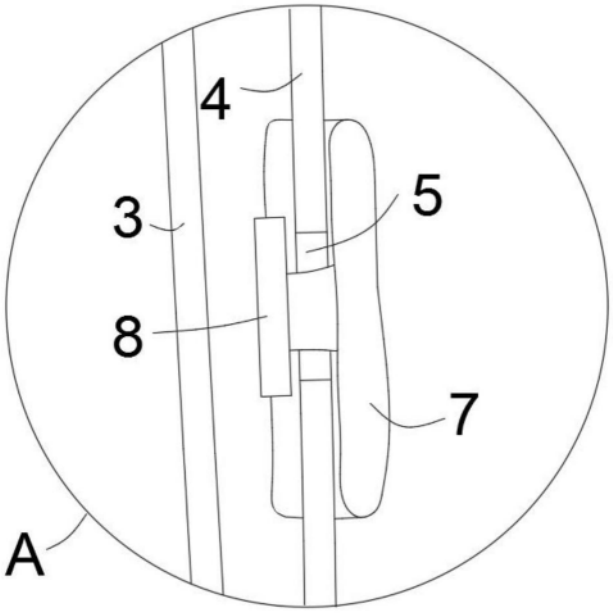

图2

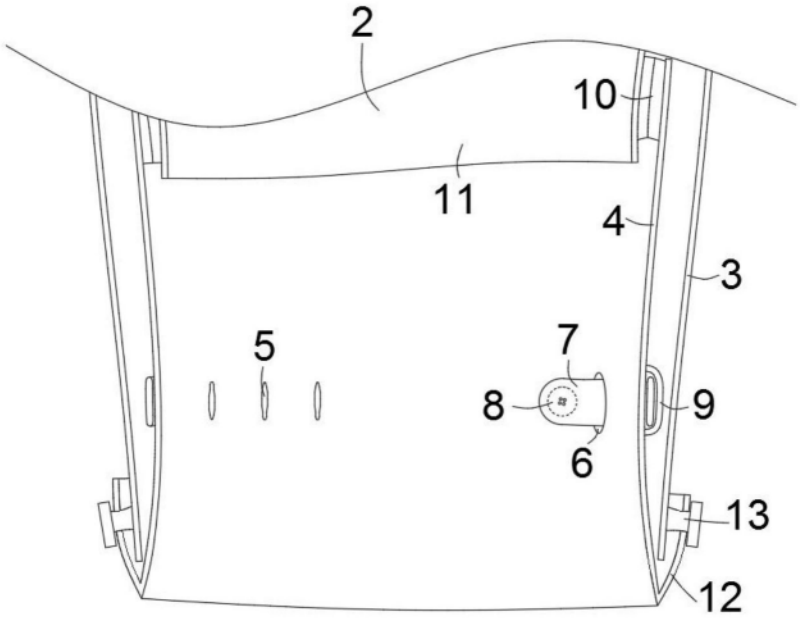

图3

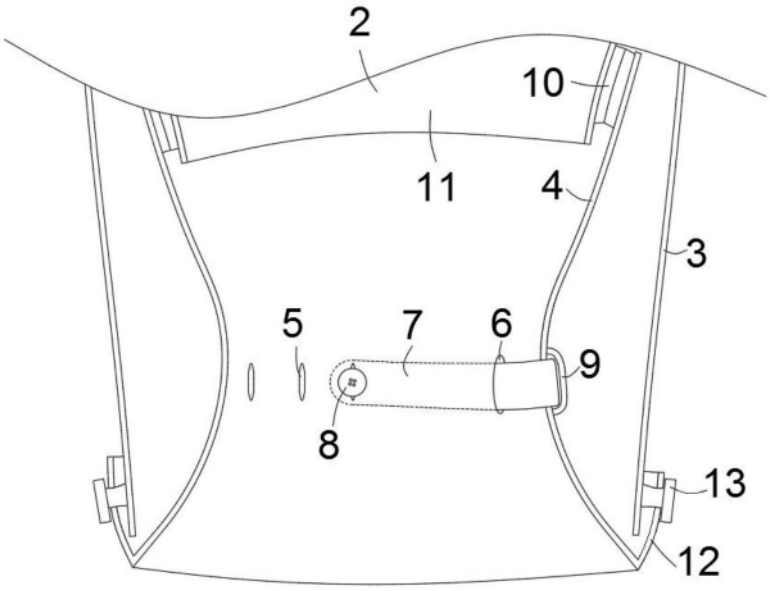

图4

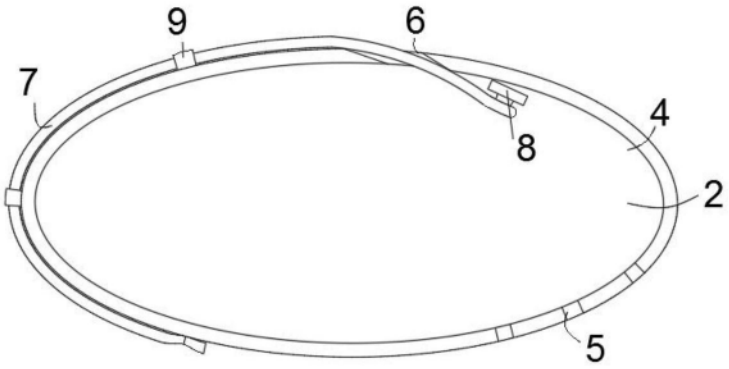

图5