(19)中华人民共和国国家知识产权局

(12)实用新型专利

(10)授权公告号 CN 209961151 U
(45)授权公告日 2020.01.17

(21)申请号 201921151155.X

(22)申请日 2019.07.22

(73)专利权人 新昌县鸿杰电子有限公司
地址 312530 浙江省绍兴市新昌县澄潭镇蛟澄路40号

(72)发明人 吕剑

(74)专利代理机构 杭州浙科专利事务所(普通合伙) 33213
代理人 吴秉中

(51)Int.Cl.
G01B 5/252(2006.01)

权利要求书1页 说明书2页 附图1页

(54)实用新型名称

同轴度检测装置

(57)摘要

本实用新型公开了同轴度检测装置,包括底座,所述底座上设有百分表磁性表座,所述百分表磁性表座上连接有第一支撑杆,所述第一支撑杆上设有调节套,所述调节套上连接有调节杆,所述调节杆上连接有第二支撑杆,所述第二支撑杆的一端设有百分表,所述底座上设有第一定位板和第二定位板,所述第一定位板和第二定位板的上方设有V形槽,所述底座的右侧设有第三支撑杆,所述第三支撑杆的上端设有定位螺钉。本实用新型能准确地测量轴类物体的同轴度,测量精度高,适用范围广。

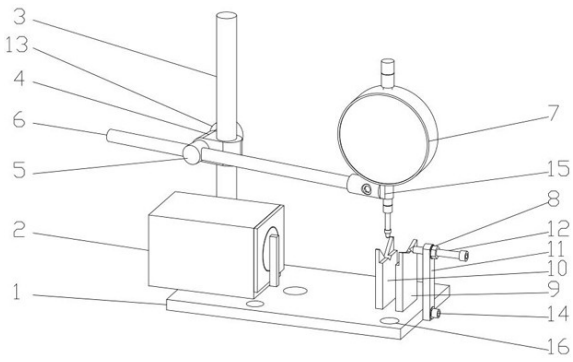

CN 209961151 U

1.同轴度检测装置，包括底座(1)，其特征在于：所述底座(1)上设有百分表磁性表座(2)，所述百分表磁性表座(2)上连接有第一支撑杆(3)，所述第一支撑杆(3)上设有调节套(4)，所述调节套(4)上连接有调节杆(5)，所述调节杆(5)上连接有第二支撑杆(6)，所述第二支撑杆(6)的一端设有百分表(7)，所述底座(1)上设有第一定位板(9)，所述第一定位板(9)的上方设有V形槽，所述底座(1)的右侧设有第三支撑杆(11)，所述第三支撑杆(11)的上端设有定位螺钉(12)。

2.如权利要求1所述的同轴度检测装置，其特征在于：所述底座(1)上设有第二定位板(10)，所述第二定位板(10)设在第一定位板(9)的左侧，所述第二定位板(10)的上方设有V形槽。

3.如权利要求1所述的同轴度检测装置，其特征在于：所述第三支撑杆(11)与底座(1)之间设有固定螺母(14)。

4.如权利要求1所述的同轴度检测装置，其特征在于：所述第二支撑杆(6)和百分表(7)之间设有固定套(15)。

5.如权利要求1所述的同轴度检测装置，其特征在于：所述调节杆(5)的后端设有锁紧螺母(13)。

6.如权利要求1所述的同轴度检测装置，其特征在于：所述第三支撑杆(11)与定位螺钉(12)之间设有调节螺母(8)。

7.如权利要求1所述的同轴度检测装置，其特征在于：所述底座(1)上设有固定安装孔(16)。

同轴度检测装置

技术领域

[0001] 本实用新型涉及同轴度检测领域，具体涉及同轴度检测装置。

背景技术

[0002] 在日常的生产中，零件的质量是至关重要的，因此需要对加工完成的零件进行检测。同轴度是指被测圆柱面轴线对基准线不共轴的程度，同轴度可以反应发生了多大程度的偏离。现有的同轴度测量装置大多使用不便，测量精度也有很大的不足。

实用新型内容

[0003] 为解决现有技术中存在的上述问题，本实用新型提供了同轴度检测装置。

[0004] 本实用新型的技术方案如下：同轴度检测装置，包括底座，所述底座上设有百分表磁性表座，所述百分表磁性表座上连接有第一支撑杆，所述第一支撑杆上设有调节套，所述调节套上连接有调节杆，所述调节杆上连接有第二支撑杆，所述第二支撑杆的一端设有百分表，所述底座上设有第一定位板，所述第一定位板的上方设有V形槽，所述底座的右侧设有第三支撑杆，所述第三支撑杆在第一定位板的右侧，所述第三支撑杆的上端设有定位螺钉。

[0005] 所述底座上设有第二定位板，所述第二定位板设在第一定位板的左侧，所述第二定位板的上方设有V形槽。

[0006] 所述第三支撑杆与底座之间设有固定螺母。

[0007] 所述第二支撑杆和百分表之间设有固定套。

[0008] 所述调节杆的后端设有锁紧螺母。

[0009] 所述第三支撑杆与定位螺钉之间设有调节螺母。

[0010] 所述底座上设有固定安装孔。

[0011] 本实用新型设计合理，结构简单，使用方便，能准确地测量轴类物体的同轴度，测量精度高，效果好，适用范围广。

附图说明

[0012] 图1是本实用新型的结构示意图；

[0013] 图中：1-底座，2-百分表磁性表座，3-第一支撑杆，4-调节套，5-调节杆，6-第二支撑杆，7-百分表，8-调节螺母，9-第一定位板，10-第二定位板，11-第三支撑杆，12-定位螺母，13-锁紧螺母，14-固定螺母，15-固定套，16-固定安装孔。

具体实施方式

[0014] 以下结合附图对本实用新型作进一步说明：

[0015] 如图1所示，同轴度检测装置，包括底座1，所述底座1上设有百分表磁性表座2，所述百分表磁性表座2上连接有第一支撑杆3，所述第一支撑杆3上设有调节套4，调节套4可以

调节百分表7的高度，所述调节套4上连接有调节杆5，调节杆5可以调节第二支撑杆6的位置。所述调节杆5的后端设有锁紧螺母13，锁紧螺母13用于锁紧调节杆5。所述调节杆5上连接有第二支撑杆6，所述第二支撑杆6的一端设有百分表7，所述第二支撑杆6和百分表7之间设有固定套15。所述底座1上设有第一定位板9和第二定位板10，所述第一定位板9和第二定位板10的上方设有V形槽，所述第二定位板10设在第一定位板9的左侧。所述底座的右侧设有第三支撑杆11，所述第三支撑杆11在第一定位板9的右侧，所述第三支撑杆11与底座1之间设有固定螺母14，所述第三支撑杆11的上端设有定位螺钉12，所述第三支撑杆与定位螺钉12之间设有调节螺母8。所述底座1上设有固定安装孔16，用于底座1的固定。

[0016] 使用时，先将待测物体放在定位板上的V形槽内，再调节定位螺母12，使其顶住待测物体的一端，再调节调节套4和调节杆5，使百分表7的测头与待测物体相接触，再对待测物体进行测量。

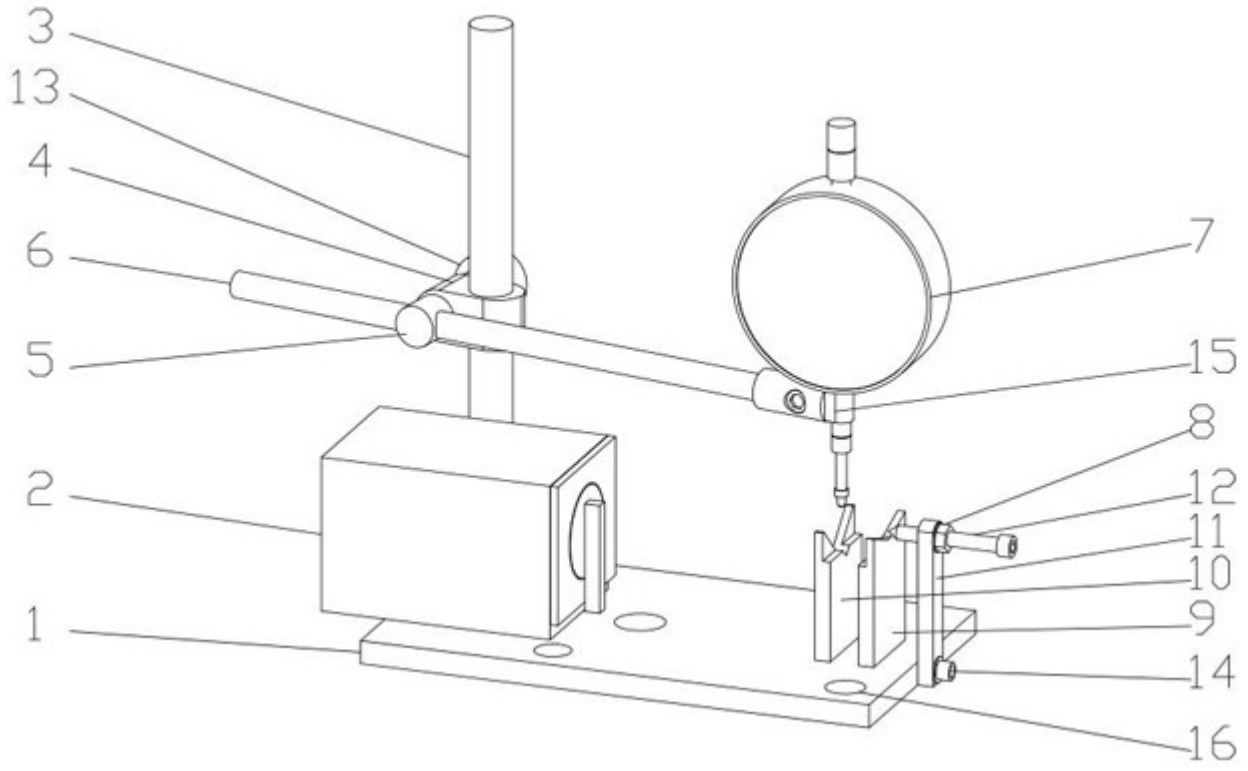

图1