(19)中华人民共和国国家知识产权局

(12)实用新型专利

(10)授权公告号 CN 204420883 U
(45)授权公告日 2015.06.24

(21)申请号 201420703809.6

(22)申请日 2014.11.21

(73)专利权人 蔡小燕
地址 510800 广东省广州市花都区狮岭镇海布光明路5号广州工商学院

(72)发明人 蔡小燕 易亚军

(74)专利代理机构 广州中浚雄杰知识产权代理有限责任公司 44254
代理人 孙凤英

(51)Int.Cl.
F21V 11/14(2006.01)
F21V 8/00(2006.01)
F21V 14/02(2006.01)
F21W 121/00(2006.01)
F21Y 101/02(2006.01)

权利要求书1页 说明书2页 附图2页

(54)实用新型名称

LED饰品灯

(57)摘要

本实用新型公开了一种LED饰品灯，包括具有透光孔的壳体、盖在壳体上的盖板、设在壳体内的电路板和连接在电路板上的LED灯珠，在壳体的底部安装有轴承，轴承穿过有导光棒，导光板与电路板相连接。本实用新型的结构方便调整出光，可得到不同效果的灯光。

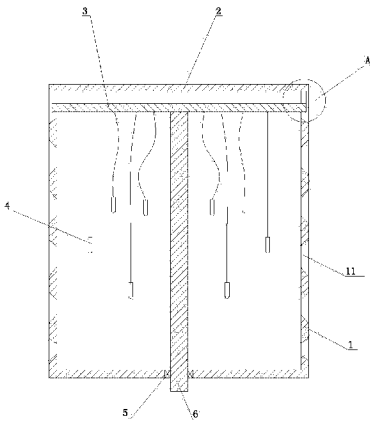

CN 204420883 U

1. LED 饰品灯，其特征在于：包括具有透光孔的壳体、盖在壳体上的盖板、设在壳体内的电路板和连接在电路板上的 LED 灯珠，在壳体的底部安装有轴承，轴承穿过有导光棒，导光棒与电路板相连接。

2. 根据权利要求 1 所述的 LED 饰品灯，其特征在于：所述的壳体为圆形，在壳体内壁设有环形槽，在壳体内设有自壳体上边缘向环形槽延伸的滑槽，电路板的两端分别设有能沿滑槽滑入到环形槽内的凸起。

LED 饰品灯

技术领域

[0001] 本实用新型涉及 LED 饰品灯。

背景技术

[0002] 因 LED 节能、使用寿命、色彩多等诸多优点，传统的灯具已经逐渐的被 LED 灯具所替代。对于饰品灯具来说，主要是考虑为不同的人提供不同风格的灯具环境，因此，设计一种多变性的灯具已经成为必要。

发明内容

[0003] 本实用新型的目的是提供一种调整方便，能得到不同效果的 LED 饰品灯。

[0004] 为达到上述目的，LED 饰品灯，包括具有透光孔的壳体、盖在壳体上的盖板、设在壳体内的电路板和连接在电路板上的 LED 灯珠，在壳体的底部安装有轴承，轴承穿过有导光棒，导光棒与电路板相连接。

[0005] 进一步的，所述的壳体为圆形，在壳体内壁设有环形槽，在壳体内设有自壳体上边缘向环形槽延伸的滑槽，电路板的两端分别设有能沿滑槽滑入到环形槽内的凸起。

[0006] 本实用新型的有益效果是 ：LED 灯珠可透过透光孔射出光来，同时，壳体内的光还可以通过导光棒将光导出，另外，如果旋转导光棒，则可调整电路板的位置，从而达到调整 LED 灯珠位置的目的，因此，本实用新型的 LED 饰品灯方便调整出光，从而得到不同的照射效果，使得 LED 饰品灯的变化形式多样化。当设置了环形槽后，电路板可在环形槽内滑动，因此，电路板的运动更加的平稳。

附图说明

[0007] 图 1 为本实用新型的结构示意图。

[0008] 图 2 为图 1 中 A 的放大图。

具体实施方式

[0009] 下面结合附图和具体实施方式对本实用新型进行进一步详细说明。

[0010] 如图 1 和图 2 所示，LED 饰品灯包括具有透光孔 11 的壳体 1、盖在壳体 1 上的盖板 2、设在壳体 1 内的电路板 3 和连接在电路板上的 LED 灯珠 4。所述的透光孔 11 呈喇叭形，可起到反光碗的作用，这样，LED 灯珠发出的光经透光孔 11 后，光在透光孔 11 处会发生反射、折射现象，使得出光的角度大，照射的效果好 ；壳体为圆形，如图 2 所示，在壳体 1 内壁设有环形槽 12，在壳体 1 内设有自壳体上边缘向环形槽延伸的滑槽 13，电路板 3 的两端分别设有能沿滑槽滑入到环形槽内的凸起，需要安装电路板 3 时，让凸起对准滑槽，让在凸起和滑槽的作用下让电路板 3 向下运动到环形槽 12 内。在壳体 1 的底部安装有轴承 5，轴承 5 穿过有导光棒 6，导光棒 6 与电路板 3 相连接。

[0011] 本实用新型的结构，LED 灯珠 4 的光可透过透光孔 11 射出光来，同时，壳体 1 内的

光还可以通过导光棒 6 将光导出，另外，如果旋转导光棒 6，可让电路板 3 沿着环形槽滑动，从而达到调整 LED 灯珠位置的目的，因此，本实用新型的 LED 饰品灯方便调整出光，从而得到不同的照射效果，使得 LED 饰品灯的变化形式多样化。当设置了环形槽后，电路板可在环形槽内滑动，因此，电路板的运动更加的平稳。

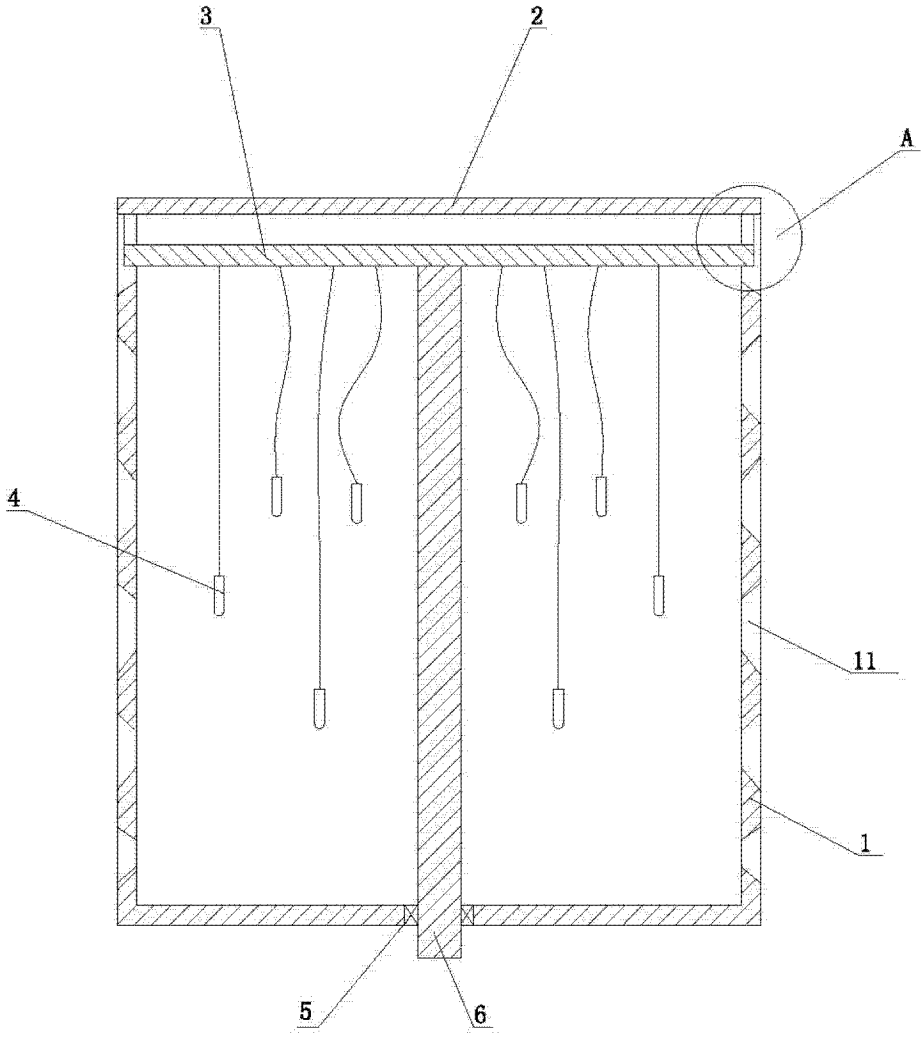

图 1

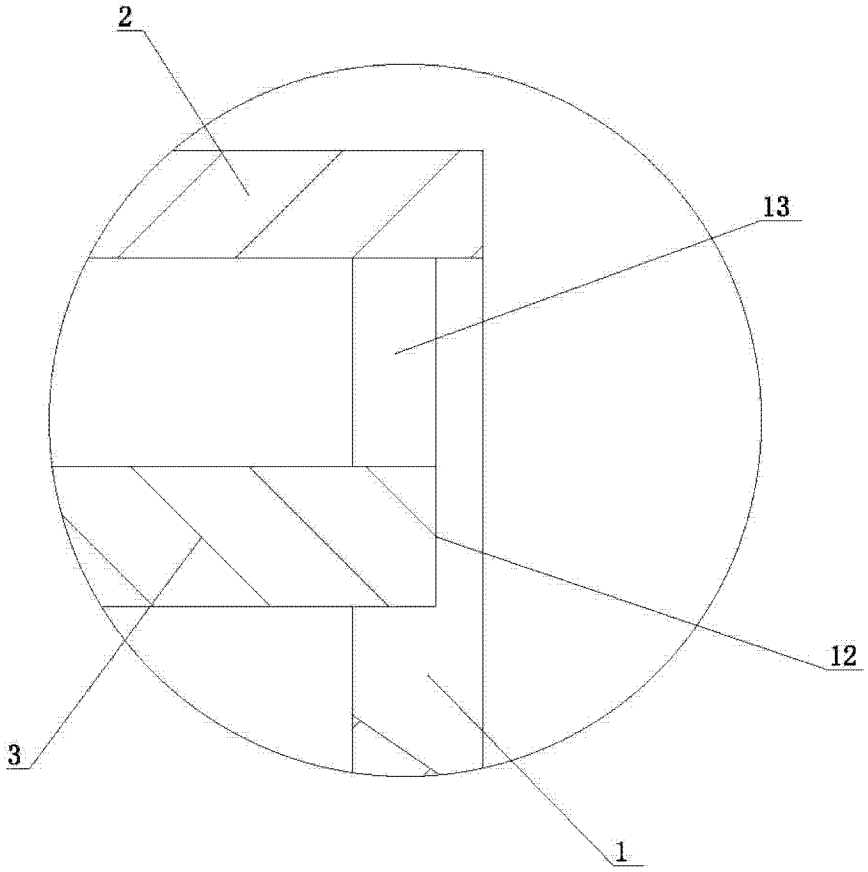

图 2