(19)中华人民共和国国家知识产权局

(12)实用新型专利

(10)授权公告号 CN 211526857 U
(45)授权公告日 2020.09.18

(21)申请号 201922223370.2

(22)申请日 2019.12.12

(73)专利权人 何佩云
地址 637300 四川省南充市南部县筒竹街21号

(72)发明人 何佩云

(51)Int.Cl.
F25D 25/02(2006.01)
F25D 17/04(2006.01)
A61L 9/014(2006.01)

权利要求书1页 说明书4页 附图2页

(54)实用新型名称

一种除臭式冰箱冷藏室搁架

(57)摘要

本实用新型提供了一种除臭式冰箱冷藏室搁架，属于冰箱配件技术领域，包括保护外壳、层板、密封连接条、活性炭储存盒和储水盒，保护外壳的表面前端一体化设置有凹槽，保护外壳的内侧表面一体化设置有排水孔，本实用新型设置有活性炭储存盒，活性炭能够透过圆形透气孔吸附冰箱冷藏室内储存果蔬等散发的异味，使得冰箱内部空气保持洁净，提升了冰箱内部的卫生环境，能够使得层板上放置果蔬饮料后残存的水滴或凝结形成的水滴能够向侧面流下，避免水滴集聚在层板的表面，层板的表面流下的水通过侧面的排水孔由保护外壳的内部排入下端的储水盒中，当使用一段时间后能够将储水盒拆下，将积水倒出，保障使用环境。

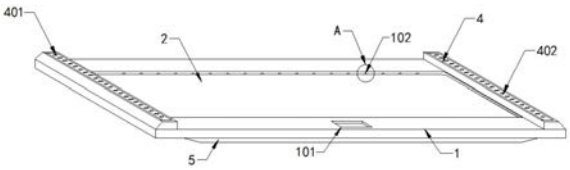

CN 211526857 U

1.一种除臭式冰箱冷藏室搁架,包括保护外壳(1)、层板(2)、密封连接条(3)、活性炭储存盒(4)和储水盒(5),其特征在于,所述保护外壳(1)的表面前端一体化设置有凹槽(101),所述保护外壳(1)的内侧表面一体化设置有排水孔(102),所述保护外壳(1)的上端表面一体化设置有第一强力磁铁块(103),所述保护外壳(1)的内部嵌入设置有层板(2),所述层板(2)的外端包裹有密封连接条(3),所述保护外壳(1)的上端设置有活性炭储存盒(4),所述活性炭储存盒(4)的上端配套设置有盒盖(401),所述盒盖(401)的表面一体化设置有透气孔(402),所述保护外壳(1)的下端设置有储水盒(5),所述储水盒(5)的上端嵌套设置有第二强力磁铁块(501)。

2.根据权利要求1所述的除臭式冰箱冷藏室搁架,其特征在于,所述活性炭储存盒(4)设置有两组分别位于保护外壳(1)的上端左右两侧,且活性炭储存盒(4)的底部固定设置有强力磁铁,活性炭储存盒(4)通过底部的强力磁铁和第一强力磁铁块(103)相磁吸与保护外壳(1)固定连接。

3.根据权利要求1所述的除臭式冰箱冷藏室搁架,其特征在于,所述活性炭储存盒(4)的内部放置有活性炭,且活性炭储存盒(4)的表面均匀设置有若干个圆形透气孔(402)。

4.根据权利要求1所述的除臭式冰箱冷藏室搁架,其特征在于,所述排水孔(102)位于保护外壳(1)内侧的前后两端,且排水孔(102)设置有多组,均匀分布在保护外壳(1)的表面。

5.根据权利要求1所述的除臭式冰箱冷藏室搁架,其特征在于,所述保护外壳(1)的内部呈空腔状设置,且排水孔(102)呈半圆形设置,排水孔(102)与保护外壳(1)的内部相连通。

6.根据权利要求1所述的除臭式冰箱冷藏室搁架,其特征在于,所述密封连接条(3)的水平面低于层板(2)的水平面,密封连接条(3)倾斜设置在层板(2)的侧面,且密封连接条(3)和层板(2)整体呈梯形设置。

7.根据权利要求1所述的除臭式冰箱冷藏室搁架,其特征在于,所述储水盒(5)设置有两组,分别位于保护外壳(1)下端的前后两端,且储水盒(5)位于保护外壳(1)的边沿内侧。

8.根据权利要求1所述的除臭式冰箱冷藏室搁架,其特征在于,所述保护外壳(1)的底部设置有强力磁铁块,且储水盒(5)通过第二强力磁铁块(501)与保护外壳(1)的强力磁铁块进行磁吸,与保护外壳(1)相固定。

9.根据权利要求1所述的除臭式冰箱冷藏室搁架,其特征在于,所述保护外壳(1)的下端配套设置有开口,且保护外壳(1)的开口与储水盒(5)的开口相连通。

一种除臭式冰箱冷藏室搁架

技术领域

[0001] 本实用新型涉及冰箱配件技术领域，具体是一种冰箱搁架。

背景技术

[0002] 现有的冰箱层架，通常都会放置需要保鲜的果蔬饮料，由于冰箱内部密封，果蔬饮料放置容易产生异味，影响冰箱内部的卫生环境，并且由于冰箱层架表面平整，导致在冰箱内放置果蔬饮料后，冰箱层架表面会集聚水滴，长时间使用导致细菌滋生，放置东西还容易打滑，此外，积水过多，使得保鲜效果大大下降，对积水处理不便，需要进行擦拭；

[0003] 因此，需要在现有的冰箱搁架上进行进一步研究，提供一种新的除臭式冰箱冷藏室搁架。

实用新型内容

[0004] 本实用新型旨在于解决现有技术中存在的不足之处，提供一种除臭式冰箱冷藏室搁架。

[0005] 为实现上述目的，本实用新型提供如下技术方案：一种除臭式冰箱冷藏室搁架，包括保护外壳、层板、密封连接条、活性炭储存盒和储水盒，所述保护外壳的表面前端一体化设置有凹槽，所述保护外壳的内侧表面一体化设置有排水孔，所述保护外壳的上端表面一体化设置有第一强力磁铁块，所述保护外壳的内部嵌入设置有层板，所述层板的外端包裹有密封连接条，所述保护外壳的上端设置有活性炭储存盒，所述活性炭储存盒的上端配套设置有盒盖，所述盒盖的表面一体化设置有透气孔，所述保护外壳的下端设置有储水盒，所述储水盒的上端嵌套设置有第二强力磁铁块。

[0006] 优选的，所述活性炭储存盒设置有两组分别位于保护外壳的上端左右两侧，且活性炭储存盒的底部固定设置有强力磁铁，活性炭储存盒通过底部的强力磁铁和第一强力磁铁块相磁吸与保护外壳固定连接。

[0007] 优选的，所述活性炭储存盒的内部放置有活性炭，且活性炭储存盒的表面均匀设置有若干个圆形透气孔。

[0008] 优选的，所述排水孔位于保护外壳内侧的前后两端，且排水孔设置有多组，均匀分布在保护外壳的表面。

[0009] 优选的，所述保护外壳的内部呈空腔状设置，且排水孔呈半圆形设置，排水孔与保护外壳的内部相连通。

[0010] 优选的，所述密封连接条的水平面低于层板的水平面，密封连接条倾斜设置在层板的侧面，且密封连接条和层板整体呈梯形设置。

[0011] 优选的，所述储水盒设置有两组，分别位于保护外壳下端的前后两端，且储水盒位于保护外壳的边沿内侧。

[0012] 优选的，所述保护外壳的底部设置有强力磁铁块，且储水盒通过第二强力磁铁块与保护外壳的强力磁铁块进行磁吸，与保护外壳相固定。

[0013] 优选的，所述保护外壳的下端配套设置有开口，且保护外壳的开口与储水盒的开口相连通。

[0014] 与现有技术相比，本实用新型的有益效果如下：

[0015] (1)该种除臭式冰箱冷藏室搁架，通过在保护外壳的上端左右两侧设置有活性炭储存盒，活性炭储存盒内部的活性炭能够透过圆形透气孔吸附冰箱冷藏室内储存果蔬等散发的异味，使得冰箱内部空气保持洁净，提升了冰箱内部的卫生环境。

[0016] (2)通过在层板的外端包裹有密封连接条，密封连接条的水平面低于层板的水平面，密封连接条倾斜设置在层板的侧面，且密封连接条和层板整体呈梯形设置，层板侧面向下倾斜的密封连接条，能够使得层板上放置果蔬饮料后残存的水滴或凝结形成的水滴能够向侧面流下，避免水滴集聚在层板的表面。

[0017] (3)通过在保护外壳下端的前后两端通过磁吸固定有储水盒，保护外壳的下端配套设置有开口，且保护外壳的开口与储水盒的开口相连通，使得层板的表面流下的水通过侧面的排水孔由保护外壳的内部排入下端的储水盒中，储水盒和保护外壳呈分体式设计，可以进行组合拆卸使用，当使用一段时间后能够将储水盒拆下，将积水倒出，保障使用环境。

附图说明

[0018] 为了更清楚地说明本实用新型实施例的技术方案，下面将对实施例中所需要使用的附图作简单地介绍，应当理解，以下附图仅示出了本实用新型的某些实施例，因此不应被看作是对范围的限定，对于本领域普通技术人员来讲，在不付出创造性劳动的前提下，还可以根据这些附图获得其他相关的附图。

[0019] 图1为本实用新型的整体结构示意图。

[0020] 图2为本实用新型的俯视结构示意图。

[0021] 图3为本实用新型的储水盒具体结构示意图。

[0022] 图4为本实用新型的保护外壳与储水盒具体连接结构示意图。

[0023] 图5为本实用新型的A结构示意图。

[0024] 图中：1-保护外壳；2-层板；3-密封连接条；4-活性炭储存盒；5-储水盒；101-凹槽；102-排水孔；103-第一强力磁铁块；401-盒盖；402-透气孔；501-第二强力磁铁块。

具体实施方式

[0025] 为使本实用新型实施例的目的、技术方案和优点更加清楚，下面将结合本实用新型实施例中的附图，对本实用新型实施例中的技术方案进行清楚、完整地描述，显然，所描述的实施例是本实用新型一部分实施例，而不是全部的实施例。

[0026] 实施例：

[0027] 如图所示1-5；

[0028] 本实施例提供了一种除臭式冰箱冷藏室搁架，包括保护外壳1、层板2、密封连接条3、活性炭储存盒4和储水盒5，保护外壳1的表面前端一体化设置有凹槽101，保护外壳1的内侧表面一体化设置有排水孔102，保护外壳1的上端表面一体化设置有第一强力磁铁块103，保护外壳1的内部嵌入设置有层板2，层板2的外端包裹有密封连接条3，保护外壳1的上端设

置有活性炭储存盒4，活性炭储存盒4的上端配套设置有盒盖401，盒盖401的表面一体化设置有透气孔402，保护外壳1的下端设置有储水盒5，储水盒5的上端嵌套设置有第二强力磁铁块501。

[0029] 进一步的，活性炭储存盒4设置有两组分别位于保护外壳1的上端左右两侧，且活性炭储存盒4的底部固定设置有强力磁铁，活性炭储存盒4通过底部的强力磁铁和第一强力磁铁块103相磁吸与保护外壳1固定连接，活性炭储存盒4和保护外壳1呈分体式设计，可以进行组合拆卸使用。

[0030] 进一步的，活性炭储存盒4的内部放置有活性炭，且活性炭储存盒4的表面均匀设置有若干个圆形透气孔402，活性炭储存盒4内部的活性炭能够透过圆形透气孔402吸附冰箱冷藏室内储存果蔬等散发的异味，使得冰箱内部空气保持洁净，提升了冰箱内部的卫生环境。

[0031] 进一步的，排水孔102位于保护外壳1内侧的前后两端，且排水孔102设置有多组，均匀分布在保护外壳1的表面。

[0032] 进一步的，保护外壳1的内部呈空腔状设置，且排水孔102呈半圆形设置，排水孔102与保护外壳1的内部相连通。

[0033] 进一步的，密封连接条3的水平面低于层板2的水平面，密封连接条3倾斜设置在层板2的侧面，且密封连接条3和层板2整体呈梯形设置，层板2侧面向下倾斜的密封连接条3，能够使得层板上放置果蔬饮料后残存的水滴或凝结形成的水滴能够向侧面流下，避免水滴集聚在层板的表面，并通过侧面的排水孔102由保护外壳1的内部排入下端的储水盒5中，储水盒5和保护外壳1呈分体式设计，可以进行组合拆卸使用，当使用一段时间后能够将储水盒5拆下，将积水倒出，保障使用环境。

[0034] 进一步的，储水盒5设置有两组，分别位于保护外壳1下端的前后两端，且储水盒5位于保护外壳1的边沿内侧。

[0035] 进一步的，保护外壳1的底部设置有强力磁铁块，且储水盒5通过第二强力磁铁块501与保护外壳1的强力磁铁块进行磁吸，与保护外壳1相固定。

[0036] 进一步的，保护外壳1的下端配套设置有开口，且保护外壳1的开口与储水盒5的开口相连通。

[0037] 在使用本实用新型提供的一种除臭式冰箱冷藏室搁架时，将搁架推入冰箱的层板上进行使用，保障活性炭储存盒4安装在保护外壳1的上端左右两侧，活性炭储存盒4通过底部的强力磁铁和第一强力磁铁块103相磁吸与保护外壳1固定连接，活性炭储存盒4和保护外壳1呈分体式设计，可以进行组合拆卸使用，活性炭储存盒4内部的活性炭能够透过圆形透气孔402吸附冰箱冷藏室内储存果蔬等散发的异味，使得冰箱内部空气保持洁净，提升了冰箱内部的卫生环境，保障储水盒5安装在保护外壳1下端的前后两端，且储水盒5位于保护外壳1的边沿内侧，使得不会影响搁架推入冰箱的层板内进行使用，储水盒5通过第二强力磁铁块501与保护外壳1的强力磁铁块进行磁吸，与保护外壳1相固定，层板2侧面向下倾斜的密封连接条3，能够使得层板上放置果蔬饮料后残存的水滴或凝结形成的水滴能够向侧面流下，避免水滴集聚在层板的表面，并通过侧面的排水孔102由保护外壳1的内部排入下端的储水盒5中，储水盒5和保护外壳1呈分体式设计，可以进行组合拆卸使用，当使用一段时间后能够将储水盒5拆下，将积水倒出，避免细菌滋生，保障使用环境。

[0038] 以上的仅是本实用新型的优选实施方式，应当指出，对于本领域的技术人员来说，在不脱离本实用新型构思的前提下，还可以作出若干变形和改进，这些也应该视为本实用新型的保护范围，这些都不会影响本实用新型实施的效果和专利的实用性。

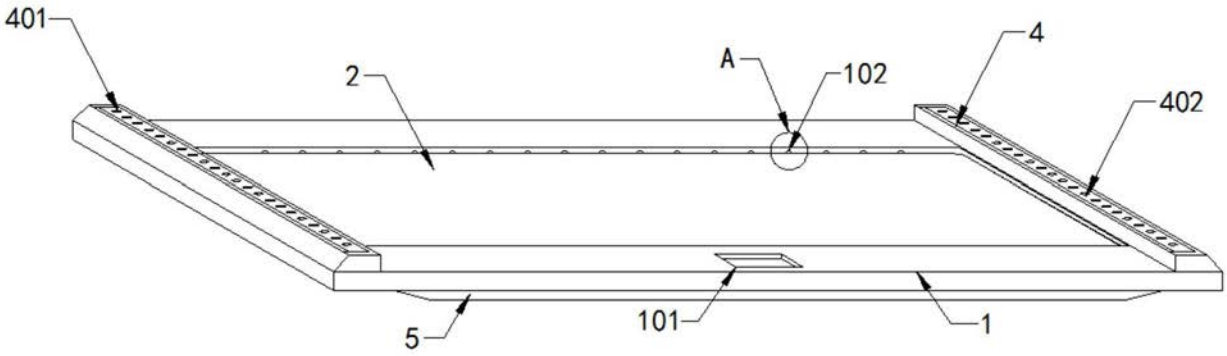

图1

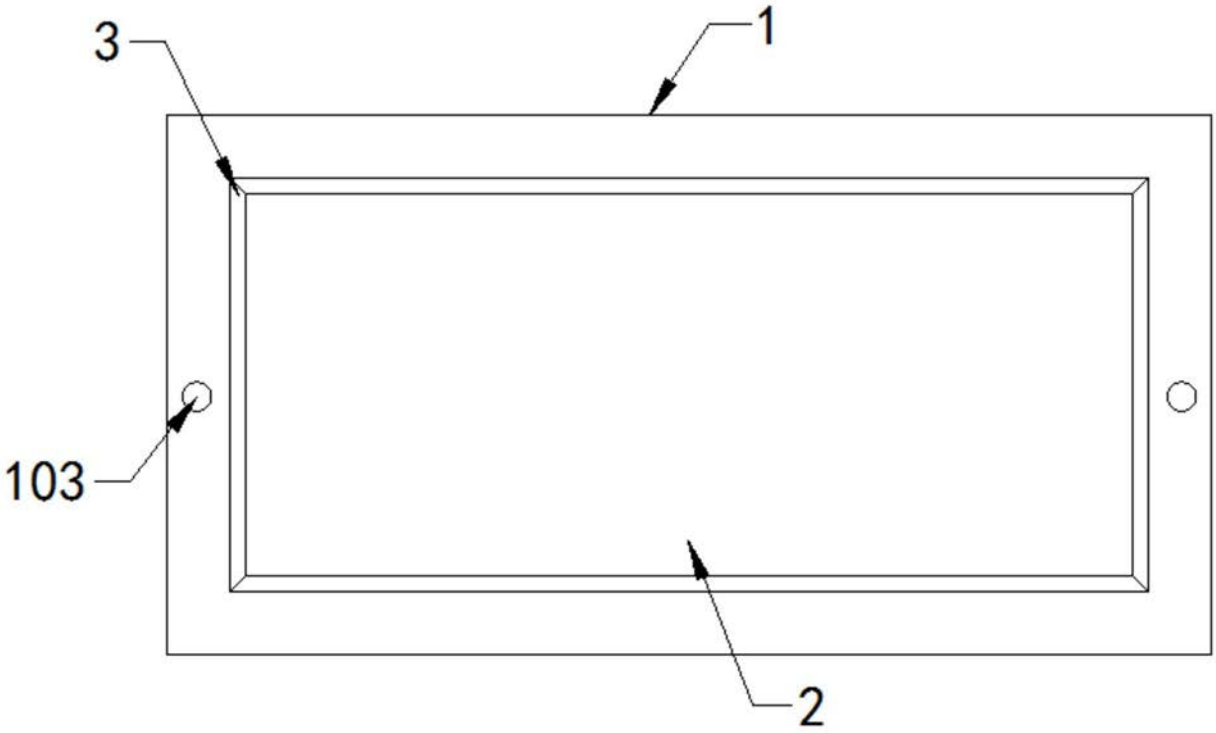

图2

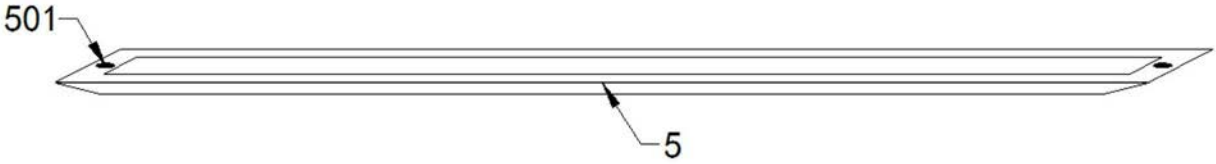

图3

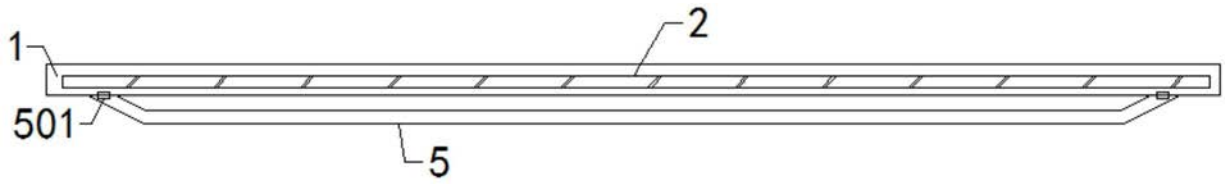

图4

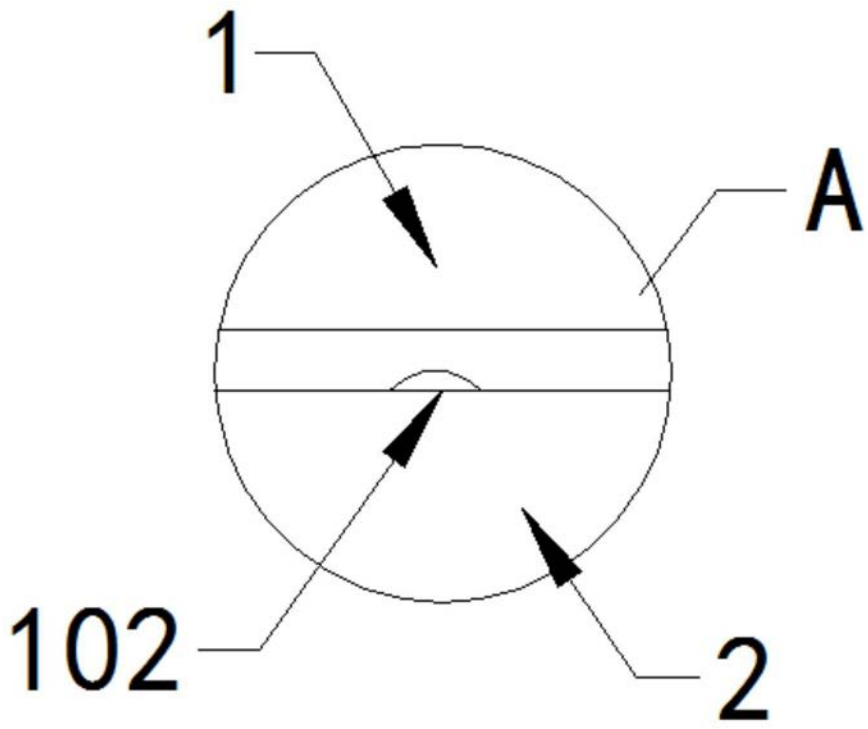

图5