(19)中华人民共和国国家知识产权局

(12)实用新型专利

(10)授权公告号 CN 202341350 U
(45)授权公告日 2012.07.25

(21)申请号 201120395273.2

(22)申请日 2011.10.08

(73)专利权人 程琦
地址 277500 山东省滕州市学院东路滕州一中二部2010级高二33班

(72)发明人 程琦

(51)Int.Cl.
A47B 65/00(2006.01)

权利要求书 1 页 说明书 1 页 附图 1 页

(54)实用新型名称

学生用书架

(57)摘要

一种使用方便，功能多的学生用书架，其中包括左、右挡板，左、右挡板之间固定安装有底板，底板下部设有抽屉；底板外沿设有轨道，左挡板下方设有滑轮。本实用新型的优点是：本实用新型由于采用在底板下部设有抽屉，可放置学习用具；又由于左挡板设有滑轮，可控制挡板开合，所以本实用新型使用方便且功能多样。

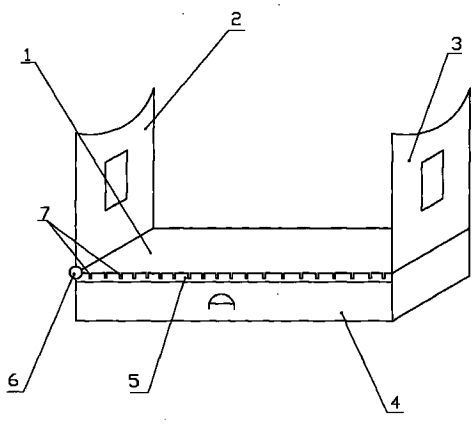

CN 202341350 U

1. 一种学生用书架，其中包括左挡板 (2)、右挡板 (3)，其特征在于：所述的左、右挡板之间固定安装有底板 (1)，底板 (1) 下部设有抽屉 (4)。

2. 根据权利要求 1 所述的学生用书架，其特征在于：所述的底板 (1) 外沿设有轨道 (5)，左挡板 (2) 下方设有滑轮 (6)。

3. 根据权利要求 2 所述的学生用书架，其特征在于：所述的轨道上设计有卡槽 (7)。

学生用书架

技术领域

[0001] 本实用新型涉及一种书架，尤其是学生用书架。

背景技术

[0002] 常用的书架只有左右两个简易的档板，档板的功能单一，且档板容易松倒，至使书籍掉落，使用不方便。

发明内容

[0003] 本实用新型的目的是提供一种使用方便，功能多的学生用书架。

[0004] 为实现上述目的，本实用新型所采用的技术方案为：

[0005] 一种学生用书架，其中包括左、右挡板，其特点在于：所述的左、右挡板之间固定安装有底板，底板下部设有抽屉。

[0006] 根据上述的学生用书架，其特点在于：所述的底板外沿设有轨道，左挡板下方设有滑轮。

[0007] 根据上述的学生用书架，其特点在于：所述的轨道上设计有卡槽。

[0008] 本实用新型的优点是：本实用新型由于采用在底板下部设有抽屉，可放置学习用具；又由于左挡板设有滑轮，可控制挡板开合，所以本实用新型使用方便且功能多样。

附图说明

[0009] 图 1 为本实用新型的结构示意图。

[0010] 附图中

[0011] 1、底板 2、左挡板 3、右挡板 4、抽屉 5. 轨道 6. 滑轮 7、卡槽

具体实施方式

[0012] 下面结合附图和具体实施方式对本实用新型作进一步说明。

[0013] 一种学生用书架，如图 1 所示，其中包括左挡板 2、右挡板 3，左、右挡板之间固定安装有底板 1，底板 1 下部设有抽屉 4。

[0014] 在本实施例中，底板外沿设有轨道 5，左挡板 2 下方设有滑轮 6。

[0015] 在本实施例中，轨道上设计有卡槽 7。可以在纸片上记录一下看书的心得或记下看到第几页，然后把纸片卡在书本相对应的卡槽里。

[0016] 本实用新型的有益效果是：本实用新型由于采用在底板下部设有抽屉，可放置学习用具；又由于左挡板设有滑轮，可控制挡板开合，所以本实用新型使用方便且功能多样。

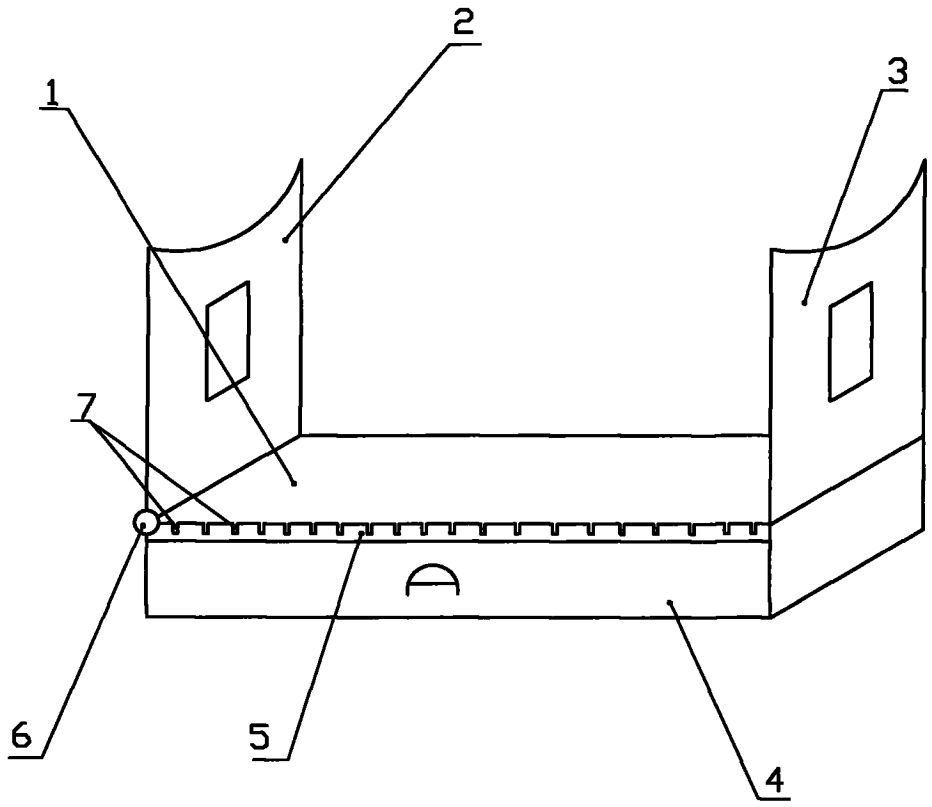

图 1