(19)中华人民共和国国家知识产权局

(12)实用新型专利

(10)授权公告号 CN 213929280 U
(45)授权公告日 2021.08.10

(21)申请号 202023049863.8

(22)申请日 2020.12.17

(73)专利权人 胡斐
地址 037021 山西省大同市云冈区晋能控股煤业集团有限公司忻州窑矿
专利权人 梁伟 罗晓林 王欢

(72)发明人 胡斐 梁伟 罗晓林 王欢

(74)专利代理机构 北京华锐创新知识产权代理有限公司 11925
代理人 黄景华

(51)Int.Cl.
*F16F 15/067*(2006.01)
*F16M 11/22*(2006.01)

权利要求书1页 说明书2页 附图2页

(54)实用新型名称

一种用于煤矿机电设备的减震底座

(57)摘要

本实用新型公开了一种用于煤矿机电设备的减震底座，包括底座，所述底座的上表面开设有限位槽，所述限位槽的内壁活动连接有支撑板，所述支撑板的底部开设有空腔，所述空腔的内壁滑动连接有支撑柱，所述支撑柱的外表面活动连接有减震弹簧。该用于煤矿机电设备的减震底座，通过底座、限位槽和支撑板之间的配合设置，操作人员使用该装置时，先将底座放置在合适的位置，将支撑板放置在限位槽的内壁，支撑板的设置避免在使用该装置时，导致弹出造成损坏，从而提高该装置的实用性，空腔、支撑柱和减震弹簧之间的配合设置，操作人员使用该装置时，通过减震弹簧的回弹力，进行减震复位，提高该装置的减震效果，增加该装置的工作效率。

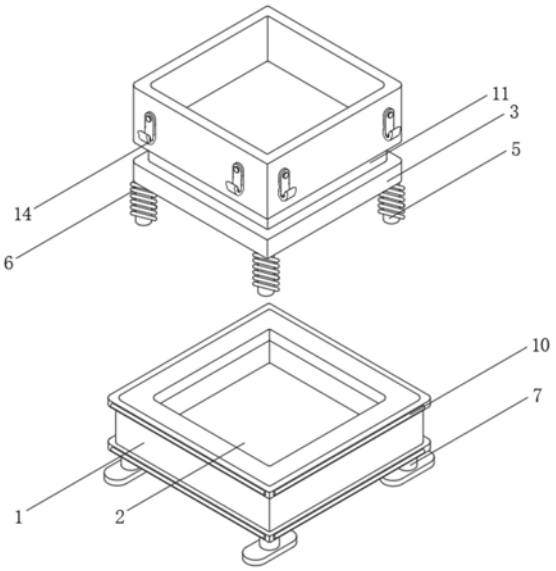


CN 213929280 U

1.一种用于煤矿机电设备的减震底座,包括底座(1),其特征在于:所述底座(1)的上表面开设有限位槽(2),所述限位槽(2)的内壁活动连接有支撑板(3),所述支撑板(3)的底部开设有空腔(4),所述空腔(4)的内壁滑动连接有支撑柱(5),所述支撑柱(5)的外表面活动连接有减震弹簧(6)。

2.根据权利要求1所述的一种用于煤矿机电设备的减震底座,其特征在于:所述底座(1)的底部固定连接有支腿(7),所述支腿(7)的底部固定连接有放置板(8)。

3.根据权利要求1所述的一种用于煤矿机电设备的减震底座,其特征在于:所述底座(1)的外表面固定连接有保护壳(9),所述保护壳(9)的外表面固定连接有防撞条(10)。

4.根据权利要求1所述的一种用于煤矿机电设备的减震底座,其特征在于:所述支撑板(3)的顶部固定连接有限位板(11),所述限位板(11)的顶部固定连接有机电放置盒(12)。

5.根据权利要求4所述的一种用于煤矿机电设备的减震底座,其特征在于:所述机电放置盒(12)的外表面通过螺栓螺纹连接有挂钩(13),所述挂钩(13)的内壁固定连接有防滑垫(14)。

6.根据权利要求1所述的一种用于煤矿机电设备的减震底座,其特征在于:所述支撑柱(5)的顶部固定连接有挡板(15),所述挡板(15)的顶部固定连接有橡胶垫(16)。

# 一种用于煤矿机电设备的减震底座

## 技术领域

[0001] 本实用新型涉及煤矿机电减震设备技术领域，具体为一种用于煤矿机电设备的减震底座。

## 背景技术

[0002] 机电设备是机械和电力和电器的简称，机电设备作为机械加工的重要装置，在一些机电设备的运行中，通常都会产生大量的振动和噪音，如果不对这些振动进行缓解，就容易对设备造成损坏和产生噪音，需要一种用于机电设备的安装底座，来对机电设备进行缓冲减震处理，现有的机电设备底座在使用的过程中，容易造成机电设备振动产生噪音，减震效果不好，不能将该煤矿电机设备的减震底座不能进行完整的保护，提高该装置的安全问题，并且现有的该装置在操作人员使用时，不便进行放置减震效果不理想，降低该装置的实用性。

## 实用新型内容

[0003] (一)解决的技术问题

[0004] 针对现有技术的不足，本实用新型提供了一种用于煤矿机电设备的减震底座，解决了上述背景技术中提出的问题。

[0005] (二)技术方案

[0006] 为实现以上目的，本实用新型通过以下技术方案予以实现：一种用于煤矿机电设备的减震底座，包括底座，所述底座的上表面开设有限位槽，所述限位槽的内壁活动连接有支撑板，所述支撑板的底部开设有空腔，所述空腔的内壁滑动连接有支撑柱，所述支撑柱的外表面活动连接有减震弹簧。

[0007] 可选的，所述底座的底部固定连接有支腿，所述支腿的底部固定连接有放置板。

[0008] 可选的，所述底座的外表面固定连接有保护壳，所述保护壳的外表面固定连接有防撞条。

[0009] 可选的，所述支撑板的顶部固定连接有限位板，所述限位板的顶部固定连接有机电放置盒。

[0010] 可选的，所述机电放置盒的外表面通过螺栓螺纹连接有挂钩，所述挂钩的内壁设置有防滑垫。

[0011] 可选的，所述支撑柱的顶部固定连接有挡板，所述挡板的顶部固定连接有橡胶垫。

[0012] (三)有益效果

[0013] 本实用新型提供了一种用于煤矿机电设备的减震底座，具备以下有益效果：

[0014] 1、该用于煤矿机电设备的减震底座，通过底座、限位槽和支撑板之间的配合设置，操作人员使用该装置时，先将底座放置在合适的位置，将支撑板放置在限位槽的内壁，支撑板的设置避免在使用该装置时，导致弹出造成损坏，从而提高该装置的实用性。

[0015] 2、该用于煤矿机电设备的减震底座，通过空腔、支撑柱和减震弹簧之间的配合设

置，操作人员使用该装置时，通过减震弹簧的回弹力，进行减震复位，提高该装置的减震效果，增加该装置的工作效率。

## 附图说明

[0016] 图1为本实用新型爆炸结构示意图；

[0017] 图2为本实用新型结构示意图；

[0018] 图3为本实用新型空腔结构示意图。

[0019] 图中：1、底座；2、限位槽；3、支撑板；4、空腔；5、支撑柱；6、减震弹簧；7、支腿；8、放置板；9、保护壳；10、防撞条；11、限位板；12、机电放置盒；13、挂钩；14、防滑垫；15、挡板；16、橡胶垫。

## 具体实施方式

[0020] 下面将结合本实用新型实施例中的附图，对本实用新型实施例中的技术方案进行清楚、完整地描述，显然，所描述的实施例仅仅是本实用新型一部分实施例，而不是全部的实施例。

[0021] 请参阅图1至图3，本实用新型提供一种技术方案：一种用于煤矿机电设备的减震底座，包括底座1，底座1的底部固定连接有支腿7，支腿7的底部固定连接有放置板8，底座1的外表面固定连接有保护壳9，保护壳9的外表面固定连接有防撞条10，底座1的上表面开设有限位槽2，限位槽2的内壁活动连接有支撑板3，为了保证限位槽2和支撑板3的稳定性，限位槽2的内壁活动连接有支撑板3，限位槽2和支撑板3两者之间起到互助作用；

[0022] 支撑板3的顶部固定连接有限位板11，限位板11的顶部固定连接有机电放置盒12，机电放置盒12的外表面通过螺栓螺纹连接有挂钩13，挂钩13的内壁设置有防滑垫14，支撑板3的底部开设有空腔4，空腔4的内壁滑动连接有支撑柱5，为了保证空腔4和支撑柱5的稳定性，空腔4的内壁滑动连接有支撑柱5，空腔4和支撑柱5两者之间起到互助作用，支撑柱5的顶部固定连接有挡板15，挡板15的顶部固定连接有橡胶垫16，支撑柱5的外表面活动连接有减震弹簧6，为了保证支撑柱5和减震弹簧6的稳定性，支撑柱5的外表面活动连接有减震弹簧6，支撑柱5和减震弹簧6两者之间起到互助作用。

[0023] 综上所述，该用于煤矿机电设备的减震底座，使用步骤如下：

[0024] 1、操作人员在使用该装置时，先将该装置放置在使用的位置，通过放置板8进行支撑稳定；

[0025] 2、操作人员先将支撑柱5放置在空腔4的内部，在把支撑板3放置在限位槽2的内部，把煤矿电机设备放在机电放置盒12的内部进行使用；

[0026] 3、在使用时，通过减震弹簧6的设置，给该装置进行减震，挡板15避免在减震时，支撑柱5进行错位。

[0027] 以上所述，仅为本实用新型较佳的具体实施方式，但本实用新型的保护范围并不局限于此，任何熟悉本技术领域的技术人员在本实用新型揭露的技术范围内，根据本实用新型的技术方案及其实用新型构思加以等同替换或改变，都应涵盖在本实用新型的保护范围之内。

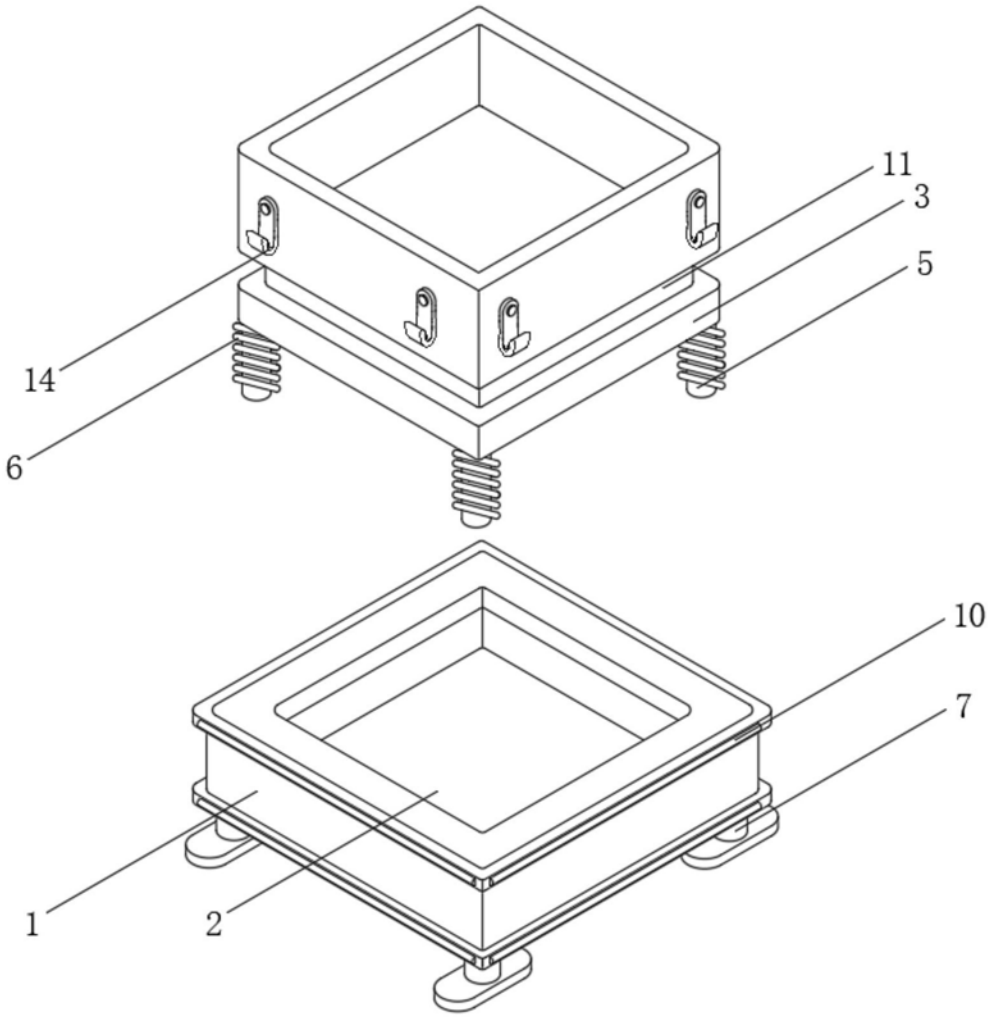


图1

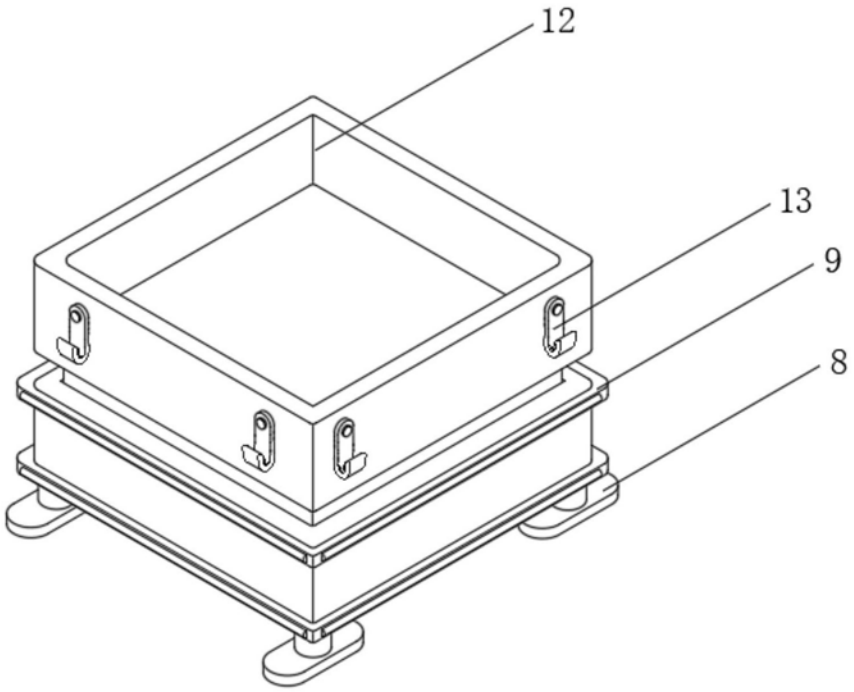


图2

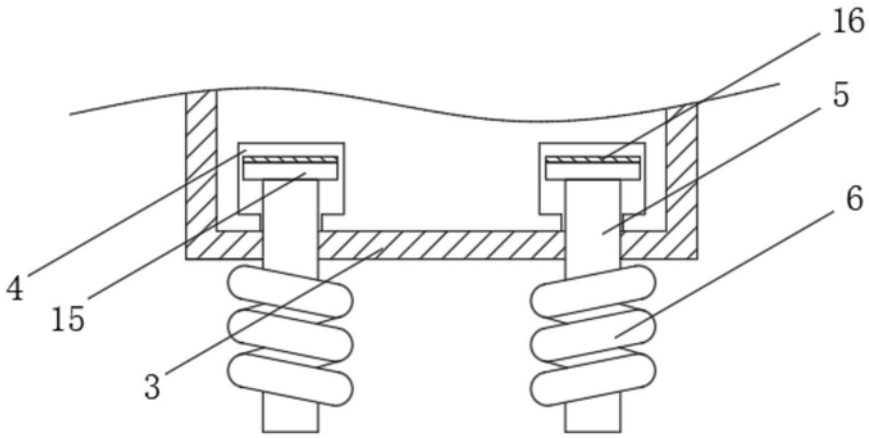


图3