(19)国家知识产权局

(12)实用新型专利

(10)授权公告号 CN 221468908 U
(45)授权公告日 2024.08.06

(21)申请号 202420146133.9

(22)申请日 2024.01.22

(73)专利权人 信阳南湾渔港生态渔业有限公司
地址 464000 河南省信阳市浉河区107国道大别山农贸市场水产区7区7-10排

(72)发明人 陈满 陈龙 杨秋凤

(74)专利代理机构 郑州慧广知识产权代理事务所(特殊普通合伙) 41160
专利代理师 董晓慧

(51)Int.Cl.
A22C 25/02(2006.01)
A22C 25/06(2006.01)
B01D 29/03(2006.01)
B01D 29/64(2006.01)

权利要求书1页 说明书3页 附图4页

(54)实用新型名称

高压冲洗工作台

(57)摘要

本实用新型涉及鱼产品加工技术领域,且公开了高压冲洗工作台,包括:支架,所述支架的顶部固定有框架,所述支架上开设有通孔,且所述通孔内安装有可拆卸的漏板,所述框架上设置有冲洗组件;清理组件,所述清理组件包括设置在漏板上的清理板,所述支架上设置有用于驱动清理板沿漏板来回移动的动力组件;所述动力组件包括开设在支架上的开口槽、转动安装在所述开口槽内部的丝杆以及转动安装在支架一侧的手柄;本实用新型通过设置的清理组件和动力组件,能实现对漏板进行清理,以避免鱼鳞等杂物造成漏板堵塞的问题,从而不仅提高了工作台的清理效果,还减少了操作者的工作量,实现鱼类产品的高效冲洗。

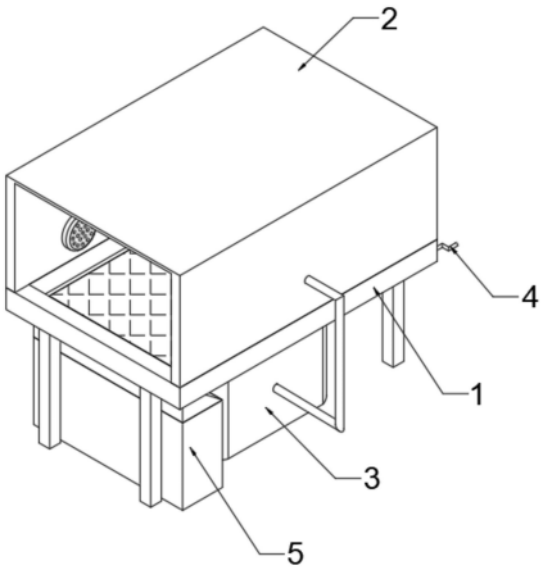

CN 221468908 U

1.高压冲洗工作台,其特征在于,包括:

支架(1),所述支架(1)的顶部固定有框架(2),所述支架(1)上开设有通孔,且所述通孔内安装有可拆卸的漏板(6),所述框架(2)上设置有冲洗组件(3);

清理组件(4),所述清理组件(4)包括设置在漏板(6)上的清理板(41),所述支架(1)上设置有用于驱动清理板(41)沿漏板(6)来回移动的动力组件。

2.根据权利要求1所述的高压冲洗工作台,其特征在于:所述动力组件包括开设在支架(1)上的开口槽、转动安装在所述开口槽内部的丝杆(42)以及转动安装在支架(1)一侧的手柄(45),所述手柄(45)用于带动丝杆(42)转动。

3.根据权利要求2所述的高压冲洗工作台,其特征在于:所述开口槽内部设置有导向组件,所述导向组件包括设置在开口槽内部的两个导向杆(43),所述丝杆(42)处于两个所述导向杆(43)之间,所述丝杆(42)与两个导向杆(43)上共同套设有移动座(44),所述移动座(44)与清理板(41)连接。

4.根据权利要求1所述的高压冲洗工作台,其特征在于:所述冲洗组件(3)包括设置在框架(2)内壁上的多个高压喷头(33)以及连接在多个所述高压喷头(33)之间的衔接管,所述支架(1)的底部设置有水箱(31)。

5.根据权利要求4所述的高压冲洗工作台,其特征在于:所述水箱(31)的内部设置有动力组件,所述动力组件包括设置在水箱(31)内部的水泵(32)以及连接在水泵(32)一端的水管(34),且所述水管(34)远离水泵(32)的一端贯穿水箱(31)并与多个所述高压喷头(33)连接。

6.根据权利要求1所述的高压冲洗工作台,其特征在于:所述支架(1)的底部设置有收集组件(5),所述收集组件(5)包括设置在支架(1)底部的收集箱(51)以及开设在支架(1)上的容纳槽。

7.根据权利要求6所述的高压冲洗工作台,其特征在于:所述容纳槽与收集箱(51)之间设置有衔接组件,所述衔接组件包括可拆卸的安装在所述容纳槽内部的料斗(52),且所述料斗(52)的底部与收集箱(51)连接。

高压冲洗工作台

技术领域

[0001] 本实用新型涉及鱼产品加工技术领域,特别是指高压冲洗工作台。

背景技术

[0002] 目前,在企业生产“鱼”类产品冲洗清理时,通常会使用到高压冲洗工作台,对“鱼”类产品进行冲洗清理,以避免“鱼”类产品上附带灰尘等,从而便于“鱼”类产品的后续加工。

[0003] 但是现有的高压冲洗工作台在实际使用时,一般先将鱼类产品放置到工作台上,随后通过高压喷头对鱼类产品冲洗,然后冲洗的液体通过滤板将清洗的液体流出,然而在冲洗过程中,难以对漏板上的灰尘和鱼鳞进行清理,使得漏板易造成堵塞,影响工作台的使用,且需要操作者手动清理,从而不仅降低了鱼类产品冲洗效率的同时,还增加了操作者的工作量,进而降低了工作台的实用性。

实用新型内容

[0004] 本实用新型提出高压冲洗工作台,以解决现有工作台难以对漏板上的灰尘和鱼鳞进行清理,使得漏板易造成堵塞,需要操作者手动清理,不仅降低了鱼类产品的冲洗效率,还增加了操作者工作量的问题。

[0005] 为了实现上述目的,本实用新型提供如下技术方案:高压冲洗工作台,包括:

[0006] 支架,所述支架的顶部固定有框架,所述支架上开设有通孔,且所述通孔内安装有可拆卸的漏板,所述框架上设置有冲洗组件;

[0007] 清理组件,所述清理组件包括设置在漏板上的清理板,所述支架上设置有用于驱动清理板沿漏板来回移动的动力组件,通过设置的清理板能有效的对漏板进行清理,以避免工作台在对鱼类产品冲洗时导致漏板的堵塞。

[0008] 优选的,所述动力组件包括开设在支架上的开口槽、转动安装在所述开口槽内部的丝杆以及转动安装在支架一侧的手柄,所述手柄用于带动丝杆转动。

[0009] 优选的,所述开口槽内部设置有导向组件,所述导向组件包括设置在开口槽内部的两个导向杆,所述丝杆处于两个所述导向杆之间,所述丝杆与两个导向杆上共同套设有移动座,所述移动座与清理板连接,通过设置的丝杆便于移动座和清理板进行移动,有利于实现清理板对漏板的清理。

[0010] 优选的,所述冲洗组件包括设置在框架内壁上的多个高压喷头以及连接在多个所述高压喷头之间的衔接管,所述支架的底部设置有水箱。

[0011] 优选的,所述水箱的内部设置有动力组件,所述动力组件包括设置在水箱内部的水泵以及连接在水泵一端的水管,且所述水管远离水泵的一端贯穿水箱并与多个所述高压喷头连接。

[0012] 优选的,所述支架的底部设置有收集组件,所述收集组件包括设置在支架底部的收集箱以及开设在支架上的容纳槽,通过设置的收集箱便于对鱼类冲洗时的灰尘和鱼鳞进行收集,从而方便工作台的使用。

[0013] 优选的,所述容纳槽与收集箱之间设置有衔接组件,所述衔接组件包括可拆卸的安装在所述容纳槽内部的料斗,且所述料斗的底部与收集箱连接,通过设置的收集箱能有效的对鱼鳞等进行清理收集,以避免鱼鳞等杂物造成环境的污染。

[0014] 在上述技术方案中,本实用新型提供的技术效果和优点:

[0015] (1)本实用新型通过设置的清理组件,能有效的实现对漏板进行清理,以避免工作台在对鱼类冲洗清理时,鱼鳞等杂物造成漏板堵塞的问题,且通过动力组件带动清理组件在漏板上往复移动,以实现清理组件对漏板的清理,从而无需操作者手动清理,不仅提高了工作台的清理效果,还减少了操作者的工作量,实现鱼类产品的高效冲洗。

[0016] (2)本实用新型通过设置的收集组件和衔接组件,能有效的实现对鱼类冲洗清理时掉落的鱼鳞等杂物进行收集,从而防止鱼鳞长时间残留在漏板上造成漏板的堵塞,且避免操作者后续对工作台进行清理,进一步减轻了操作者的工作量,方便工作台的后续使用。

附图说明

[0017] 为了更清楚地说明本实用新型实施例或现有技术中的技术方案,下面将对实施例或现有技术描述中所需要使用的附图作简单地介绍,显而易见地,下面描述中的附图仅仅是本实用新型的一些实施例,对于本领域普通技术人员来讲,在不付出创造性劳动的前提下,还可以根据这些附图获得其他的附图。

[0018] 图1为本实用新型的结构示意图;

[0019] 图2为本实用新型图1的局部剖视图;

[0020] 图3为本实用新型冲洗组件的结构示意图;

[0021] 图4为本实用新型清理组件的结构示意图;

[0022] 图5为本实用新型收集组件的结构示意图。

[0023] 图中:1、支架;2、框架;3、冲洗组件;31、水箱;32、水泵;33、高压喷头;34、水管;4、清理组件;41、清理板;42、丝杆;43、导向杆;44、移动座;45、手柄;5、收集组件;51、收集箱;52、料斗;6、漏板。

具体实施方式

[0024] 下面将结合本实用新型实施例中的附图,对本实用新型实施例中的技术方案进行清楚、完整地描述,显然,所描述的实施例仅仅是本实用新型一部分实施例,而不是全部的实施例。基于本实用新型中的实施例,本领域普通技术人员在没有付出创造性劳动前提下所获得的所有其他实施例,都属于本实用新型保护的范围。

[0025] 本实用新型提供了如图1-图3所示的高压冲洗工作台,包括:支架1,支架1的顶部固定有框架2,支架1上开设有通孔,且通孔内安装有可拆卸的漏板6,框架2上设置有冲洗组件3;冲洗组件3包括设置在框架2内壁上的多个高压喷头33以及连接在多个高压喷头33之间的衔接管,支架1的底部设置有水箱31;水箱31的内部设置有动力组件,动力组件包括设置在水箱31内部的水泵32以及连接在水泵32一端的水管34,且水管34远离水泵32的一端贯穿水箱31并与多个高压喷头33连接。

[0026] 由上可知,使用时,先将漏板6与支架1进行安装,随后将鱼类产品放置到漏板6上,然后水泵32产生吸力将水箱31内部的水通过水管34输送到多个高压喷头33内,然后水箱31

内部的液体通过多个高压喷头33喷出,以完成对鱼类产品的冲洗,从而实现鱼类产品的清洗。

[0027] 参考图1、图2和图4所示,清理组件4,清理组件4包括设置在漏板6上的清理板41,支架1上设置有用于驱动清理板41沿漏板6来回移动的动力组件;动力组件包括开设在支架1上的开口槽、转动安装在开口槽内部的丝杆42以及转动安装在支架1一侧的手柄45,手柄45用于带动丝杆42转动;开口槽内部设置有导向组件,导向组件包括设置在开口槽内部的两个导向杆43,丝杆42处于两个导向杆43之间,丝杆42与两个导向杆43上共同套设有移动座44,移动座44与清理板41连接。

[0028] 通过上述技术方案:

[0029] 使用时,先转动手柄45使得手柄45带动丝杆42转动,通过丝杆42的转动完成移动座44的移动,通过移动座44的移动带动清理板41在漏板6上来回移动,由此使得清理板41对漏板6表面残留的鱼鳞等杂物进行清理,以避免漏板6发生堵塞,且通过导向杆43的限位,能有效的避免清理板41随着丝杆42的转动而产生转动,由此提高了清理板41移动时的平稳性,使得清理板41清理的效果更佳,防止漏板6的堵塞,以方便工作台的使用,提高鱼类产品的冲洗效率。

[0030] 另外,参考图1、图2和图5所示,支架1的底部设置有收集组件5,收集组件5包括设置在支架1底部的收集箱51以及开设在支架1上的容纳槽;容纳槽与收集箱51之间设置有衔接组件,衔接组件包括可拆卸的安装在容纳槽内部的料斗52,且料斗52的底部与收集箱51连接。

[0031] 通过上述技术方案:

[0032] 使用时,先将料斗52与容纳槽对齐,然后按压料斗52,使料斗52插设进容纳槽内,以完成料斗52与支架1的固定,从而完成收集箱51与支架1的安装,由此在鱼类产品冲洗时,掉落的鱼鳞通过容纳槽和料斗52掉落至收集箱51内,完成对掉落的鱼鳞进行收集,且避免操作者后续对工作台进行清理,进一步减轻了操作者的工作量,方便工作台的使用。

[0033] 以上所述仅为本实用新型的较佳实施例而已,并不用以限制本实用新型,凡在本实用新型的精神和原则之内,所作的任何修改、等同替换、改进等,均应包含在本实用新型的保护范围之内。

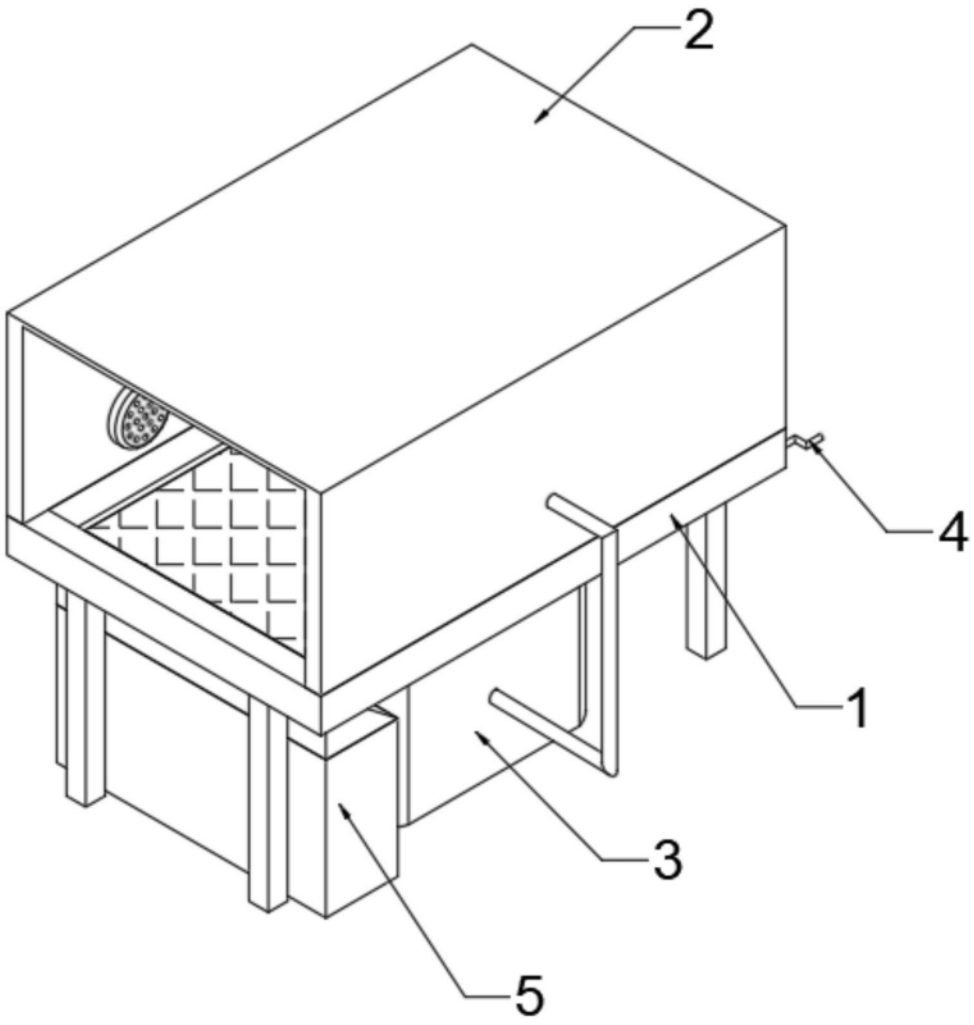

图1

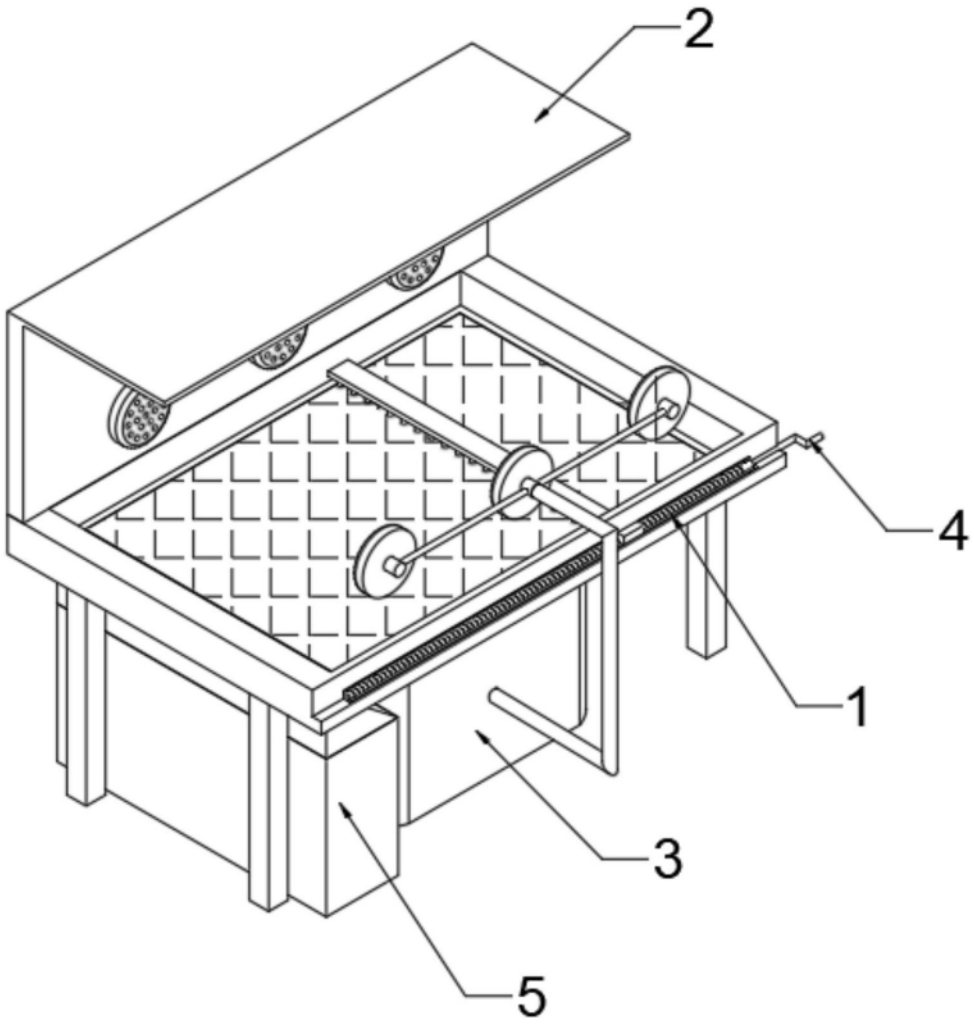

图2

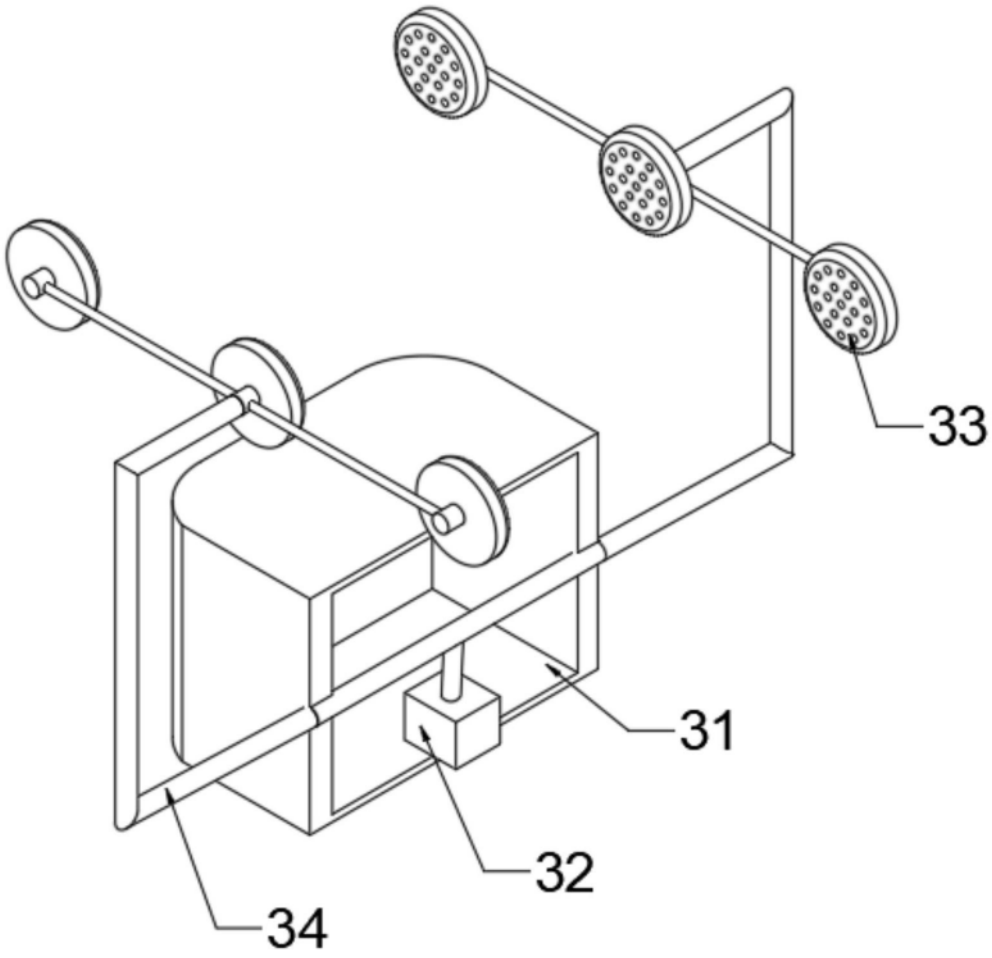

图3

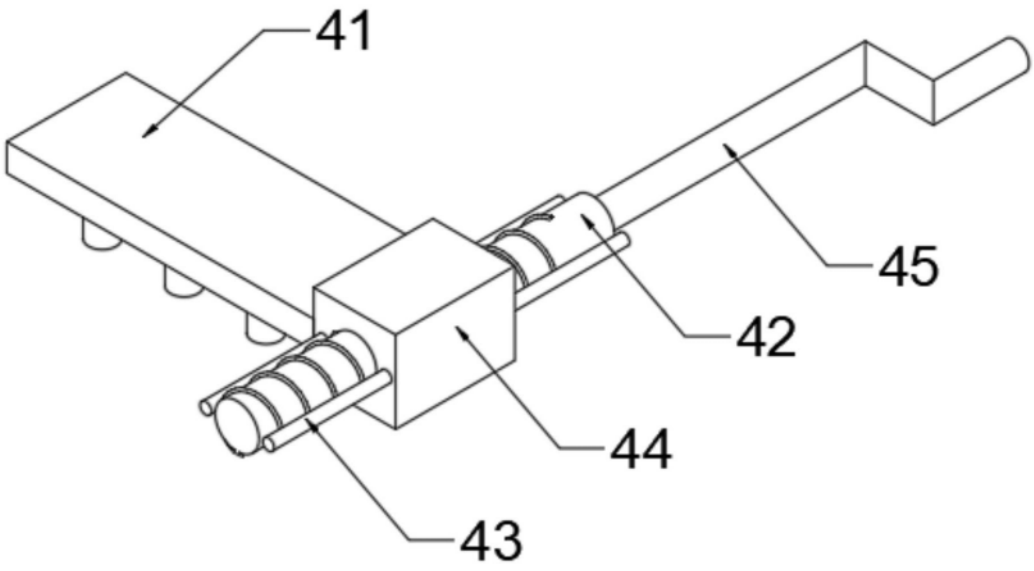

图4

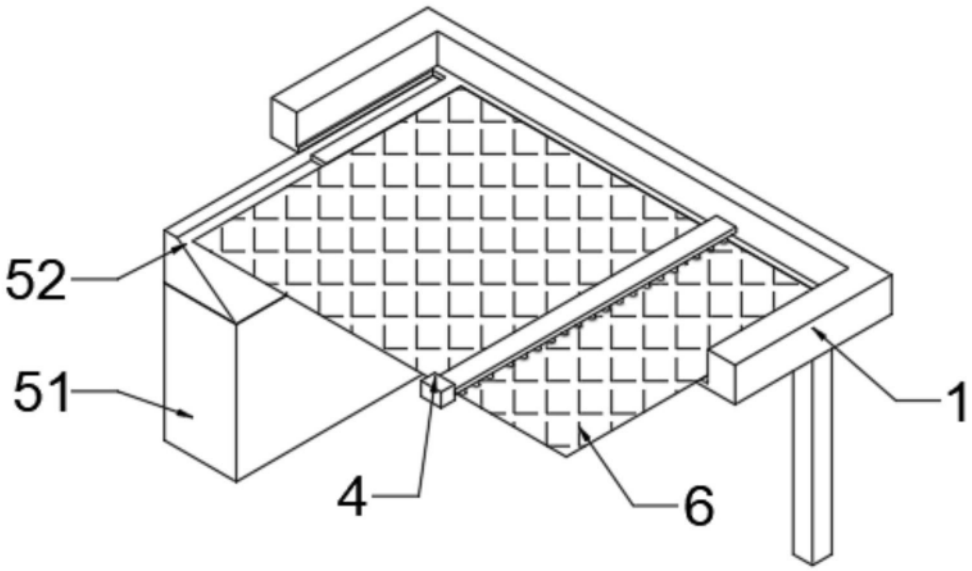

图5