(19)中华人民共和国国家知识产权局

(12)实用新型专利

(10)授权公告号 CN 203094620 U
(45)授权公告日 2013.07.31

(21)申请号 201220689017.9

(22)申请日 2012.12.13

(73)专利权人 俞建虎
地址 311815 浙江省绍兴市诸暨市次坞镇科技工业园上峰集团有限公司

(72)发明人 俞建虎

(74)专利代理机构 杭州华鼎知识产权代理事务所（普通合伙） 33217
代理人 胡根良

(51)Int.Cl.
B65D 5/44(2006.01)
B65D 5/64(2006.01)
B65D 5/46(2006.01)

权利要求书1页 说明书2页 附图1页

(54)实用新型名称

一种烟酒礼盒

(57)摘要

本实用新型涉及一种烟酒礼盒，包括盒体和盒盖，所述盒体和盒盖上设有空腔，所述盒体和盒盖相互闭合形成封闭的内腔，所述盒体和盒盖转接，所述盒体和盒盖上设有保持相互闭合的紧闭装置；所述盒体和盒盖相互转接，礼盒打开后装在盒内的物品完全显露，能够方便的拾取从礼盒中包装的物品，所述紧闭装置保证所述盒体和盒盖不会自动开启而使得礼盒中的物品掉落。

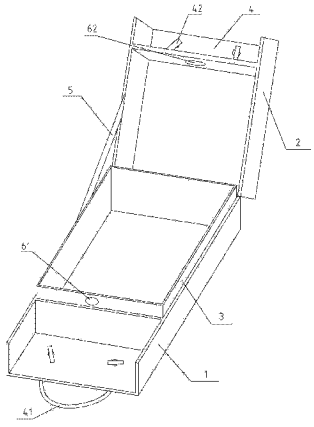

CN 203094620 U

1. 一种烟酒礼盒，包括盒体和盒盖，所述盒体和盒盖上设有空腔，所述盒体和盒盖相互闭合形成封闭的内腔，其特征在于：所述盒体和盒盖转接，所述盒体和盒盖上设有保持相互闭合的紧闭装置。

2. 根据权利要求 1 所述的一种烟酒礼盒，其特征在于：所述紧闭装置包括内盒，所述盒体内设置所述内盒，所述烟酒礼盒闭合时盒盖的内壁与内盒的外壁紧贴，或者所述盒盖内设置所述内盒，所述烟酒礼盒闭合时盒体的内壁与内盒的外壁紧贴。

3. 根据权利要求 2 所述的一种烟酒礼盒，其特征在于：所述内盒上设有第一磁铁，所述内腔的侧壁上设有与所述第一磁铁相对应第二磁铁，所述第一磁铁和第二磁铁磁性相反。

4. 根据权利要求 1 所述的一种烟酒礼盒，其特征在于：所述盒体和盒盖之间设有限位件，所述限位件限制盒体和盒盖的翻转角度。

5. 根据权利要求 1 所述的一种烟酒礼盒，其特征在于：所述盒体和盒盖通过纸板粘连转接。

6. 根据权利要求 1 所述的一种烟酒礼盒，其特征在于：所述盒体和盒盖的开启端上设有延伸部，所述延伸部上连接有提拉绳。

一种烟酒礼盒

技术领域

[0001] 本实用新型涉及一种礼盒，特别是一种烟酒礼盒。

背景技术

[0002] 现有的礼盒一般由纸板折叠，胶连成四方形盒体，然后在盒体中放置需要包装的物品，用户使用时需要拆开端盖，再从中抽出物品；但是由于盒体的内腔较深或是物品与礼盒紧密贴合，经常很难从礼盒中取出物品，造成了很大的不便。

实用新型内容

[0003] 本实用新型解决的技术问题是提供一种由两部分转接而成的烟酒礼盒。

[0004] 本实用新型解决其技术问题采用如下技术方案：一种烟酒礼盒，包括盒体和盒盖，所述盒体和盒盖上设有空腔，所述盒体和盒盖相互闭合形成封闭的内腔，所述盒体和盒盖转接，所述盒体和盒盖上设有保持相互闭合的紧闭装置。

[0005] 进一步的技术方案是：所述紧闭装置包括内盒，所述盒体内设置所述内盒，所述烟酒礼盒闭合时盒盖的内壁与内盒的外壁紧贴，或者所述盒盖内设置所述内盒，所述烟酒礼盒闭合时盒体的内壁与内盒的外壁紧贴。

[0006] 进一步的技术方案是：所述内盒上设有第一磁铁，所述内腔的侧壁上设有与所述第一磁铁相对应第二磁铁，所述第一磁铁和第二磁铁磁性相反。

[0007] 进一步的技术方案是：所述盒体和盒盖之间设有限位件，所述限位件限制盒体和盒盖的翻转角度。

[0008] 进一步的技术方案是：所述盒体和盒盖通过纸板粘连转接。

[0009] 进一步的技术方案是：所述盒体和盒盖的开启端上设有延伸部，所述延伸部上连接有提拉绳。

[0010] 本实用新型的有益效果是：所述盒体和盒盖相互转接，礼盒打开后装在盒内的物品外露，消费者能够方便的拾取礼盒中包装的物品；所述紧闭装置保证所述盒体和盒盖不会自动开启，而使得礼盒中的物品掉落。

附图说明

[0011] 下面结合附图和具体实施方式对本实用新型作进一步详细的说明：

[0012] 图 1 为本实用新型的结构示意图。

具体实施方式

[0013] 参考图 1，所示本实用新型一种烟酒礼盒，包括相似的盒体 1 和盒盖 2，所述盒体 1 和盒盖 2 上设有空腔，所述盒体 1 和盒盖 2 为由纸板围绕而成的上方开口的四方形纸盒，所述盒体 1 和盒盖 2 相互闭合形成封闭的内腔，所述盒体 1 和盒盖 2 转接，所述盒体 1 和盒盖 2 上设有保持相互闭合的紧闭装置。

[0014] 所述紧闭装置包括内盒 3，所述盒体 1 内设置所述内盒 3，所述内盒 3 的外壁粘着所述盒体 1 的内壁，所述烟酒礼盒闭合时盒盖 2 的内壁与内盒 3 的外壁紧贴；或者在所述盒盖 2 内设置所述内盒 3，所述烟酒礼盒闭合时盒体 1 的内壁与内盒 3 的外壁紧贴，通过所述内盒的作用连接所述盒体和盒盖。

[0015] 对上述紧闭装置的一种给进，在所述内盒 3 的外壁上设有第一磁铁 61，所述内腔与所述第一磁铁 61 相应位置的侧壁上设有第二磁铁 62，所述第一磁铁 61 和第二磁铁 62 磁性相反，通过第一磁铁和第二磁铁相吸使得盒体 1 和盒盖 2 紧密贴合。

[0016] 在上述盒体 1 和盒盖 2 之间设有限位件 5，所述限位件 5 为布条，所述布条一端连接盒盖 2 的侧壁，另一端连接盒体 1 的侧壁，所述限位件限制盒体 1 和盒盖 2 的翻转角度；例如：使得翻转后盒体和盒盖之间呈 120 度的夹角，翻转的角度一般要大于 90 度，不妨碍礼盒中物品的取出。

[0017] 上述盒体 1 和盒盖 2 通过纸板粘连转接，所述盒体 1 和盒盖 2 转接一端的内外壁上均通过薄纸板粘连。

[0018] 上述盒体 1 和盒盖 2 的开启端上均设有延伸部 4，所述延伸部 4 上设有两通孔，通孔中穿接有提拉绳 41，提拉绳 41 的两端设有挡块 42；设置的延伸部 4 便于开启礼盒，提拉绳 41 便于礼盒的提取。

[0019] 本领域技术人员在熟知本实用新型的原理后，可对本实用新型作出各种改变和变形，只要不脱离本实用新型的精神，均应属于本实用新型所附权利要求所定义的范围。

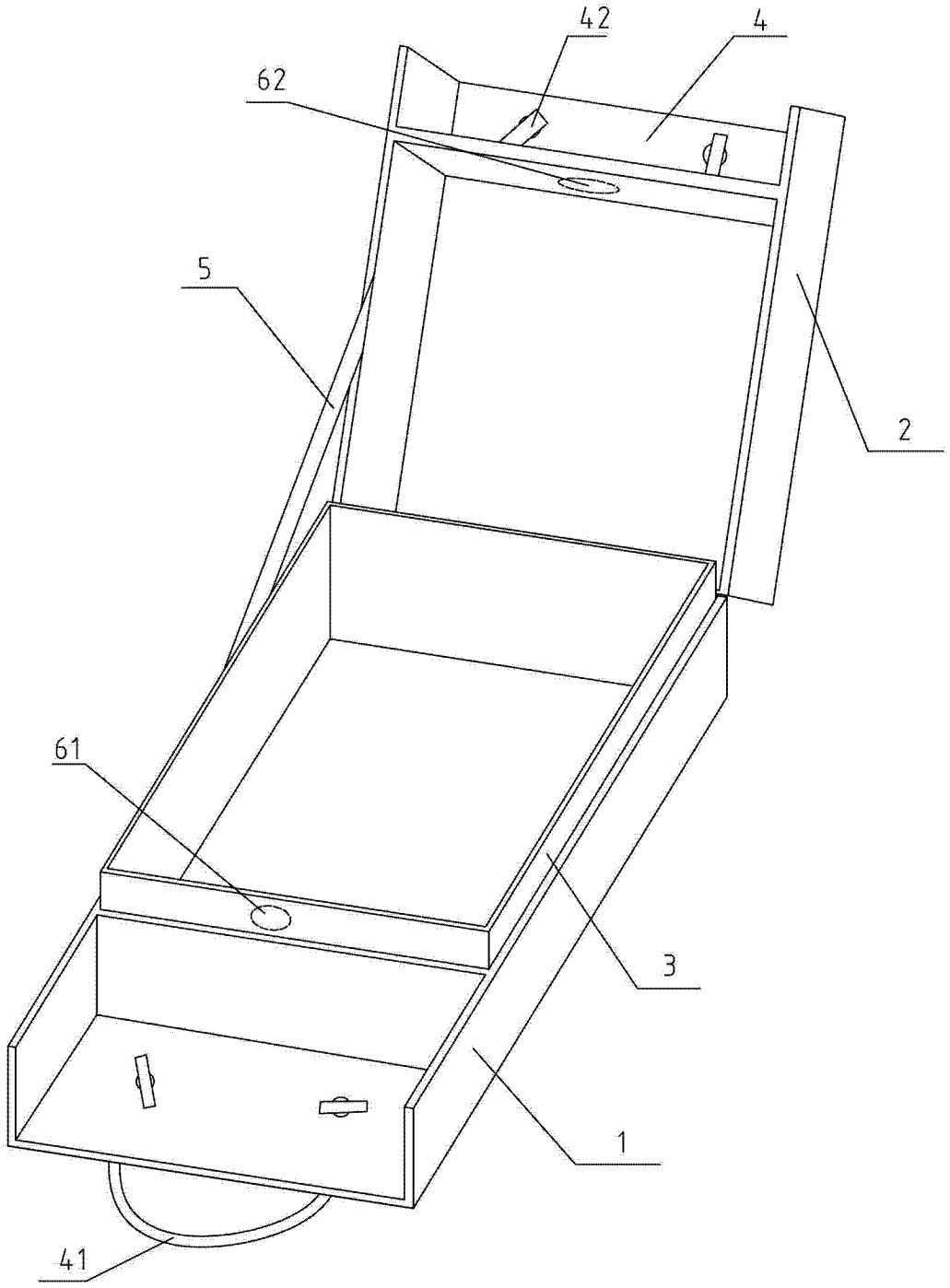

图 1