(12) 按照专利合作条约所公布的国际申请

(19) 世界知识产权组织
国 际 局

(43) 国际公布日
2022 年 4 月 21 日 (21.04.2022)

WIPO | PCT

(10) 国际公布号
WO 2022/077759 A1

(51) 国际专利分类号:
G08B 13/14 (2006.01) *G07C 9/00* (2020.01)

(21) 国际申请号: PCT/CN2020/137990

(22) 国际申请日: 2020 年 12 月 21 日 (21.12.2020)

(25) 申请语言: 中文

(26) 公布语言: 中文

(30) 优先权:
202022300792.8 2020年10月15日 (15.10.2020) CN

(71) 申请人:杭州申迪电子科技有限公司(**HANGZHOU SCIENDY TECHNOLOGY CO., LTD**) [CN/CN]; 中国浙江省杭州市临安区锦南街道上杨路8号, Zhejiang 311300 (CN)。

(72) 发明人: 陈家骅 (**CHEN, Jiakui**); 中国浙江省杭州市临安区锦南街道上杨路8号, Zhejiang 311300 (CN)。 胡铭骏 (**HU, Mingjun**); 中国浙江省杭州市临安区锦南街道上杨路8号, Zhejiang 311300 (CN)。

(74) 代理人: 杭州九洲专利事务所有限公司 (**HANGZHOU JIUZHOU PATENT LTD.**); 中国浙江省杭州市下城区环城北路63号财富中心1303, Zhejiang 310004 (CN)。

(81) 指定国(除另有指明，要求每一种可提供的国家保护): AE, AG, AL, AM, AO, AT, AU, AZ, BA, BB, BG, BH, BN, BR, BW, BY, BZ, CA, CH, CL, CN, CO, CR, CU, CZ, DE, DJ, DK, DM, DO, DZ, EC, EE, EG, ES, FI, GB, GD, GE, GH, GM, GT, HN, HR, HU, ID, IL, IN, IR, IS, IT, JO, JP, KE, KG, KH, KN, KP, KR, KW, KZ, LA, LC, LK, LR, LS, LU, LY, MA, MD, ME, MG, MK, MN, MW, MX, MY, MZ, NA, NG, NI, NO, NZ, OM, PA, PE, PG, PH, PL, PT, QA, RO, RS, RU, RW, SA, SC, SD, SE, SG, SK, SL, ST, SV, SY, TH, TJ, TM, TN, TR, TT, TZ, UA, UG, US, UZ, VC, VN, WS, ZA, ZM, ZW。

(84) 指定国(除另有指明，要求每一种可提供的地区保护): ARIPO (BW, GH, GM, KE, LR, LS, MW, MZ, NA, RW, SD, SL, ST, SZ, TZ, UG, ZM, ZW), 欧亚 (AM, AZ, BY, KG, KZ, RU, TJ, TM), 欧洲 (AL, AT, BE, BG, CH, CY, CZ, DE, DK, EE, ES, FI, FR, GB, GR, HR, HU, IE, IS, IT, LT, LU, LV, MC, MK, MT, NL, NO, PL, PT, RO, RS, SE, SI, SK, SM, TR), OAPI (BF, BJ, CF, CG, CI, CM, GA, GN, GQ, GW, KM, ML, MR, NE, SN, TD, TG)。

(54) **Title:** NEW TYPE OF HOOKING ANTI-THEFT TAG

(54) 发明名称: 一种新型挂钩防盗标签

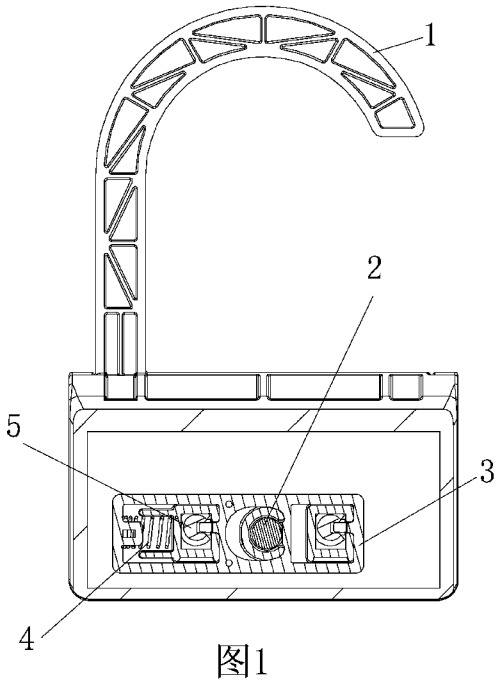

图1

(57) **Abstract:** Provided is a hooking anti-theft tag, comprising a cover base having an acoustic magnetic coil or a magnetic rod coil and RFID and made having a curved hook (1); the cover base comprises a bottom housing (7) and a surface housing (9) which are hingedly connected in an openable and closable manner, a locking assembly mounted in the inner cavity of the cover base so as to lock the bottom housing (7) to the surface housing (9), and an unlocking component capable of opening the locking assembly under the action of a magnetic unlocking device; between the bottom housing (7) and surface housing (9) is formed a cylindrical hanging post (10) which can be hooked to a sheet-sheet-shaped packaging box. The anti-theft tag has the features of anti-theft functionality and convenience in use.

(57) 摘要: 一种挂钩防盗标签，包括带有声磁线圈或磁棒线圈与RFID且制作有弯钩(1)的盖座；盖座包括可开合地铰接为一体的底壳(7)与面壳(9)、安装在盖座内腔以将底壳(7)与面壳(9)锁为一体的锁紧组件以及能够在磁开锁器作用下开启锁紧组件的开锁部件；底壳(7)与面壳(9)之间制作有能够勾挂片状包装盒的柱状挂柱(10)。防盗标签具有防盗功能、使用便利的特点。

WO 2022/077759 A1

[见续页]

根据细则4.17的声明:

— 发明人资格(细则4.17(iv))

本国际公布:

— 包括国际检索报告(条约第21条(3))。

一种新型挂钩防盗标签

技术领域

[0001] 本发明涉及一种防盗器具，具体是挂钩防盗标签。

背景技术

[0002] 悬挂式陈列销售是目前商场、超市大量采用的商品销售方法；悬挂式陈列能使无立体感的商品产生很好的立体感效果，并能够增添其他的特殊陈列方法所没有的变化。目前许多企业生产的商品大都采用悬挂式陈列的有孔型包装；如：糖果、剃须刀、铅笔、玩具、小五金工具、头饰、袜子、电池等。这些商品均被封装在片状的塑封包装盒内，依靠包装盒上开设的开孔穿插在货架的挂钩上，供消费者选购。此外也有部分价值较高的商品，加入了悬挂式陈列；由于商场存在商品擅拿现象，因而需要考虑商品防盗问题。

发明概述

技术问题

问题的解决方案

技术解决方案

[0003] 本发明需要解决的技术问题是克服上述背景技术的不足，提供一种新型挂钩防盗标签，该防盗标签应具有防盗功能、使用便利的特点。

[0004] 本发明提供的技术方案是：一种新型挂钩防盗标签，包括带有声磁线圈或磁棒线圈与RFID且制作有弯钩的盖座；其特征在于：所述盖座包括可开合地铰接为一体的底壳与面壳、安装在盖座内腔以将底壳与面壳锁为一体的锁紧组件以及能够在磁开锁器作用下开启锁紧组件的开锁部件；所述底壳与面壳之间制作有能够勾挂片状包装盒的柱状挂柱。

[0005] 所述锁紧部件包括固定在底壳内侧且带有两个柱状挂柱的底盖、固定在面壳内侧从而形成空腔的面盖以及可横向移动地嵌入所述空腔从而通过锁合结构与所述柱状挂柱相互作用的锁条。

[0006] 所述锁合结构包括：制作在所述柱状挂柱的中间部位且沿母线方向延伸的沟槽

、在所述面盖上开设的对应于柱状挂柱且利于柱状挂柱穿插的开孔以及制作在所述锁条上且能够与所述沟槽插嵌配合的锁头。

[0007] 所述开锁部件包括可移动地嵌入在面盖与锁条之间的钢珠以及倾斜制作在锁条上且能够与钢珠相互作用的斜面，以使钢珠移动时能够对锁条施加横向推动力；所述钢珠的移动路线与锁条的移动方向垂直。

[0008] 所述锁条与面盖之间还安装有锁芯弹簧，锁芯弹簧能够对锁条施力使锁头与沟槽插嵌配合。

[0009] 所述开锁部件还包括一辅助弹簧，该辅助弹簧施力于钢珠使其能够往底盖方向运动。

[0010] 所述面盖上还安装有一防敲打的墨水管；该墨水管夹装在面壳以及面盖的管槽中，以在外力敲打时破裂流出彩色墨水，从而发出报警信号。

[0011] 本发明的工作原理是（参见图7）：本发明使用时，连接底盖的底壳与连接面盖的面壳各围绕铰接轴摆动从而像蚌壳般的张开，此时可将塑封包装盒（图7中为物品）上的开孔穿套在两个柱状挂柱上，然后合拢面壳与底壳，使得锁紧部件中的两个锁头“啪”的一声嵌入柱状挂柱的沟槽中，从而将塑封包装盒锁紧在防盗标签上。若不良企图者以敲打方式破坏标签时，墨水管会破裂流出彩色墨水，发出报警信号。

[0012] 若有人未经许可在商场中偷盗塑封包装盒，在经过商场门口的天线时，防盗标签内的声磁线圈或磁棒线圈与RFID会触发天线，天线即进行声光报警。

[0013] 开锁时，只需将磁力开锁器对准面壳的开锁部位，钢珠即被磁力吸合，并在移动过程中推动锁条横向移动，从而使得锁条上的锁头退出柱状挂柱的沟槽，面壳即与底壳张开，柱状挂柱也脱开面盖，塑封包装盒即可从柱状挂柱上取下。

发明的有益效果

有益效果

[0014] 由于防盗标签上增加了两个柱状挂柱，不仅使悬挂式陈列销售的商品获得防盗保证，还能够使得陈列的商品摆放端正（不会发生歪斜），从而获得良好的展示效果。而且，本发明中没有配置常规连接商品用的金属针，是一款真正的无金属针标签，为市场提供了一款高安全性的防盗标签。加装防敲打的墨水管之

后还具有防止不良企图者以强力破坏方式进行的偷盗行为。此外，本发明使用便利，受到用户的欢迎。

对附图的简要说明

附图说明

[0015] 图1是本发明实施例1的主视结构示意图。

[0016] 图2是图1的仰视方向剖视结构示意图之一（锁紧状态）。

[0017] 图3是图1的仰视方向剖视结构示意图之二（开锁状态）。

[0018] 图4是本发明实施例2的仰视方向剖视结构示意图（锁紧状态）。

[0019] 图5是本发明中底盖的立体结构示意图。

[0020] 图6是本发明爆炸图。

[0021] 图7是本发明的使用过程示意图。

发明实施例

具体实施方式

[0022] 以下结合附图所示的实施例进一步说明。

[0023] 图1至图3所示的新型挂钩防盗标签，包括带有声磁线圈或磁棒线圈与RFID（图中省略声磁线圈或磁棒线圈与RFID）且制作有弯钩1的盖座；这与现有的防盗标签类同。

[0024] 本发明的改进是：所述盖座中：底壳7与面壳9通过铰接销6（由图1可知，铰接销横向设置在盖座的顶部）可开合地铰接为一体。锁紧组件安装在盖座的内腔，以便将底壳与面壳锁为一体。开锁部件则能够在磁开锁器作用下开启锁紧组件，从而将盖座开启（类似蚌壳的张开）。所述底壳与面壳之间还制作有能够勾挂片状包装盒的柱状挂柱；由图可知：柱状挂柱的轴线基本垂直于铰接销的轴线。

[0025] 所述锁紧部件中：带有两个柱状挂柱10的底盖5固定（优选通过粘结胶粘结固定）在底壳内侧；面盖8固定（优选通过粘结胶粘结固定）在面壳内侧，从而与面壳之间形成空腔；锁条3可横向移动地嵌入所述空腔，从而通过锁合结构与所述柱状挂柱相互作用。

[0026] 所述锁合结构中：所述柱状挂柱的中间部位制作有沟槽10.1（柱状挂柱的顶部

保持圆柱状，阻止沟槽往上延伸），该沟槽沿母线方向往下延伸；所述面盖上开设有对应于两个柱状挂柱的开孔，以利于柱状挂柱从所述开孔中穿插进入所述的空腔，并且伸入锁条中间与锁头3.1的对应位置；面盖内侧面制作有导轨8.1，锁条可横向移动地穿套在导轨上，以使锁条上的锁头能够与柱状挂柱上的沟槽一一插嵌配合。所述锁条与面盖之间还安装有锁芯弹簧4；由图1可知：锁芯弹簧的左端套设在锁条的凸头3.2上，锁芯弹簧的右端抵靠在导轨左侧面的卡槽8.1.1中；因而锁芯弹簧能够对锁条施加往左的推力，使得锁条往左移动后，锁头与沟槽插嵌配合。锁头插入沟槽后，柱状挂柱的圆柱状顶部，能够阻止锁头沿母线方向往外滑动；从而有效阻止了面壳与底壳绕铰接销轴线的开启摆动（蚌壳般张开摆动）。

[0027] 所述开锁部件中：钢珠2可移动地嵌入在面盖与锁条之间（由图2、图6可知：面盖内侧面设置有圆环体形的滑动槽8-2，钢珠置入该滑动槽中且可沿滑动槽轴线滑动（钢珠滑动方向垂直于锁条的移动方向）；滑动槽的右侧开设有贯通母线方向的开叉，倾斜制作在锁条上的斜面3.3则相应可滑动地插入在该开叉中，使得滑动槽内形成上小下大的空间（参见图2）。当钢珠在外部磁力作用下往上移动时，就会施力于斜面进而迫使锁条往右移动，进而带动锁头离开沟槽，实现了开锁操作。

[0028] 进一步的，作为实施例2，所述开锁部件还包括一辅助弹簧11，该辅助弹簧定位在滑动槽中，始终施力于钢珠使其能够往底盖方向运动；从而确保钢珠运动准确。由于辅助弹簧弹性力较小，因而对钢珠开锁几乎没有影响。

[0029] 进一步的，所述面盖上还安装有一防敲打的墨水管12；面壳以及面盖上分别制作有与墨水管弧面相适合的管槽8.3（管槽稍小于墨水管的纵向剖面）；面壳以及面盖合拢，该墨水管就夹装在面壳以及面盖的管槽中。外力敲打时将导致墨水管破裂，彩色墨水会飞溅出来并流淌到商品上，从而发出报警信号。

权利要求书

[权利要求 1] 一种新型挂钩防盗标签，包括带有声磁线圈或磁棒线圈与RFID且制作有弯钩的盖座；其特征在于：所述盖座包括可开合地铰接为一体的底壳（7）与面壳（9）、安装在盖座内腔以将底壳与面壳锁为一体的锁紧组件以及能够在磁开锁器作用下开启锁紧组件的开锁部件；所述底壳与面壳之间制作有能够勾挂片状包装盒的柱状挂柱（10）。

[权利要求 2] 根据权利要求1所述的新型挂钩防盗标签，其特征在于：所述锁紧部件包括固定在底壳内侧且带有两个柱状挂柱的底盖（5）、固定在面壳内侧从而形成空腔的面盖（8）以及可横向移动地嵌入所述空腔从而通过锁合结构与所述柱状挂柱相互作用的锁条（3）。

[权利要求 3] 根据权利要求2所述的新型挂钩防盗标签，其特征在于：所述锁合结构包括：制作在所述柱状挂柱的中间部位且沿母线方向延伸的沟槽（10.1）、在所述面盖上开设的对应于柱状挂柱且利于柱状挂柱穿插的开孔以及制作在所述锁条上且能够与所述沟槽插嵌配合的锁头（3.1）。

[权利要求 4] 根据权利要求3所述的新型挂钩防盗标签，其特征在于：所述开锁部件包括可移动地嵌入在面盖与锁条之间的钢珠（2）以及倾斜制作在锁条上且能够与钢珠相互作用的斜面（3.3），以使钢珠移动时能够对锁条施加横向推动力；所述钢珠的移动路线与锁条的移动方向垂直。

[权利要求 5] 根据权利要求4所述的新型挂钩防盗标签，其特征在于：所述锁条与面盖之间还安装有锁芯弹簧（4），锁芯弹簧能够对锁条施力使锁头与沟槽插嵌配合。

[权利要求 6] 根据权利要求5所述的新型挂钩防盗标签，其特征在于：所述开锁部件还包括一辅助弹簧（11），该辅助弹簧施力于钢珠使其能够往底盖方向运动。

[权利要求 7] 根据权利要求6所述的新型挂钩防盗标签，其特征在于：所述面盖上还安装有一防敲打的墨水管（12）；该墨水管夹装在面壳以及面盖的

管槽中，以在外力敲打时破裂流出彩色墨水，从而发出报警信号。

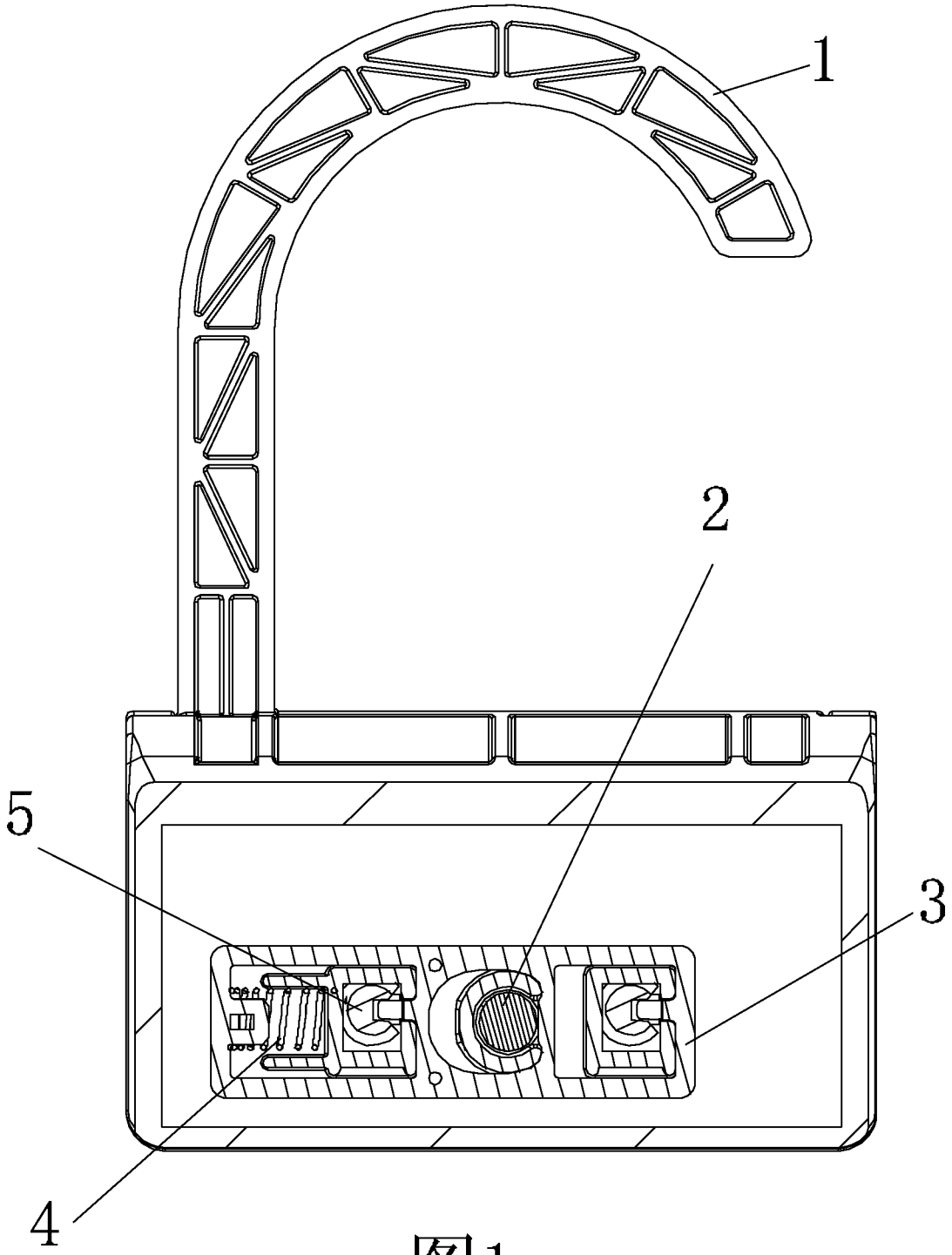

图1

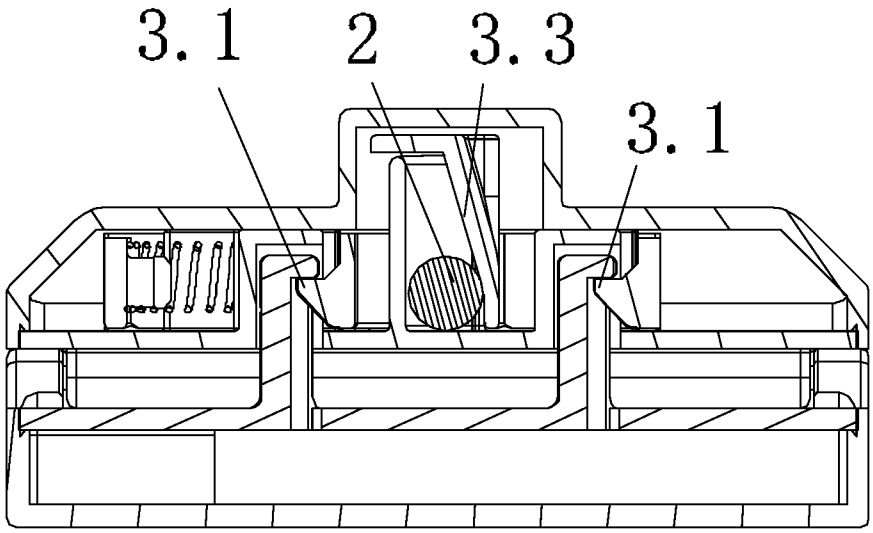

图2

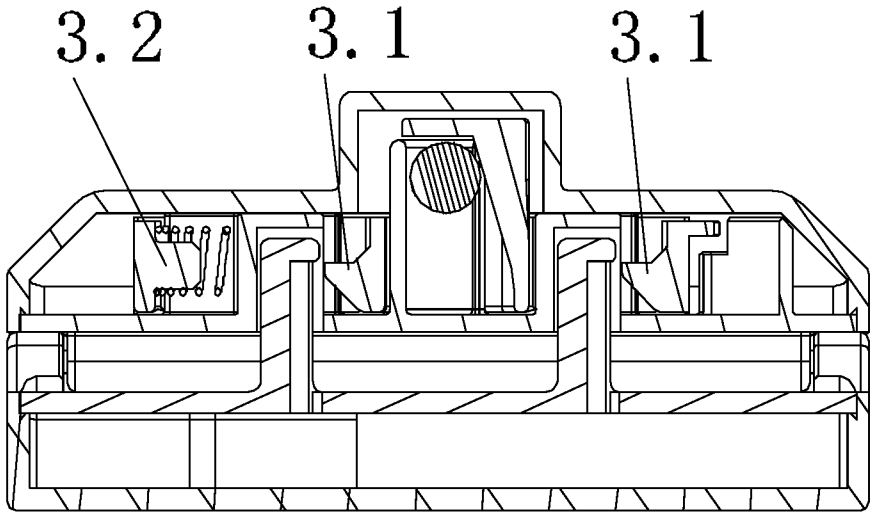

图3

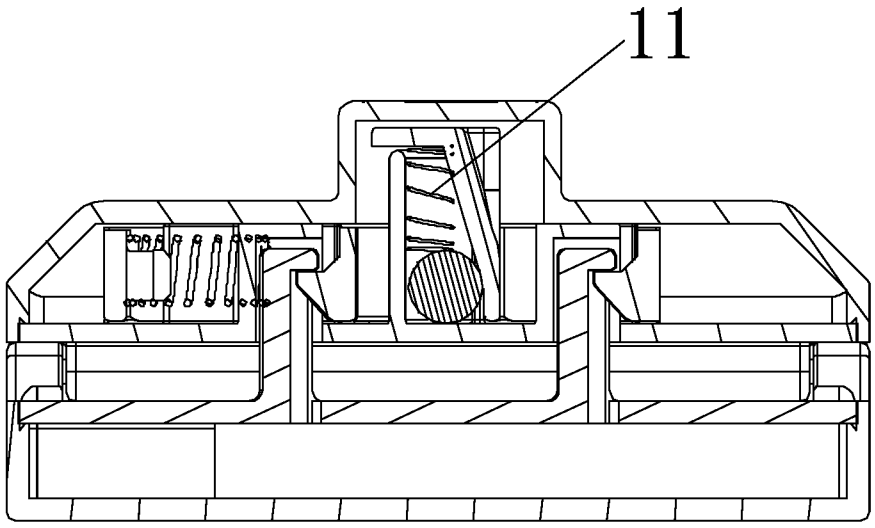

图4

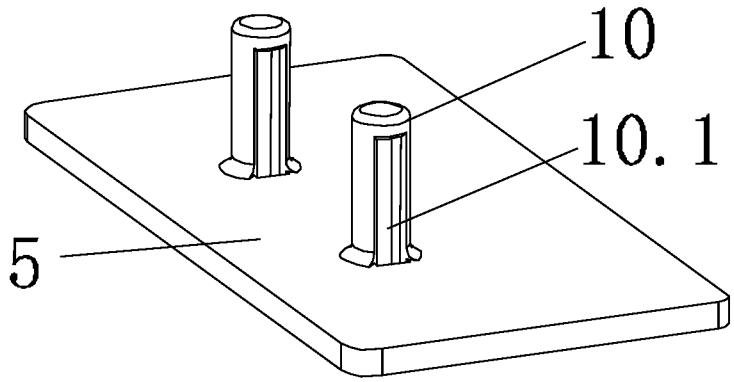

图5

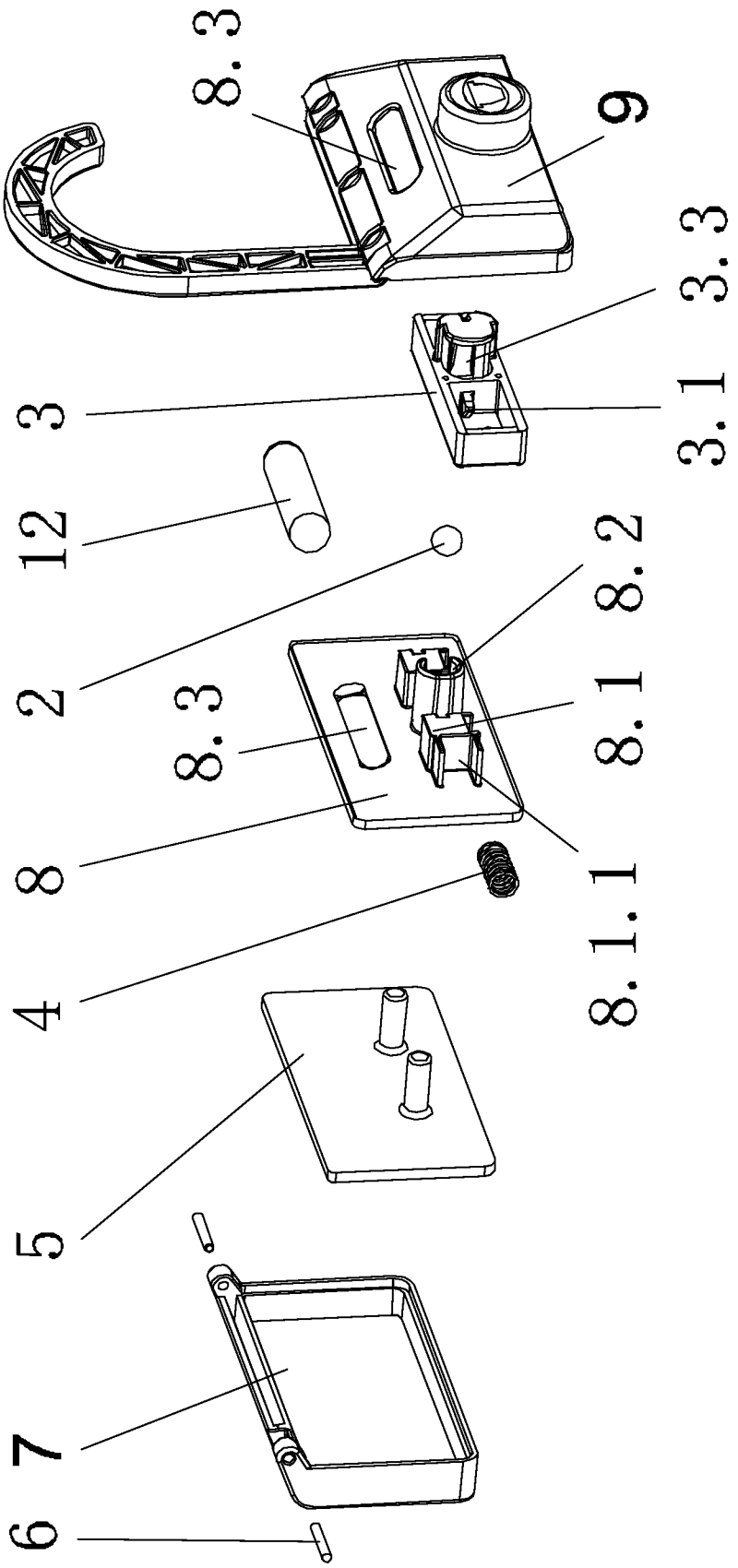

图6

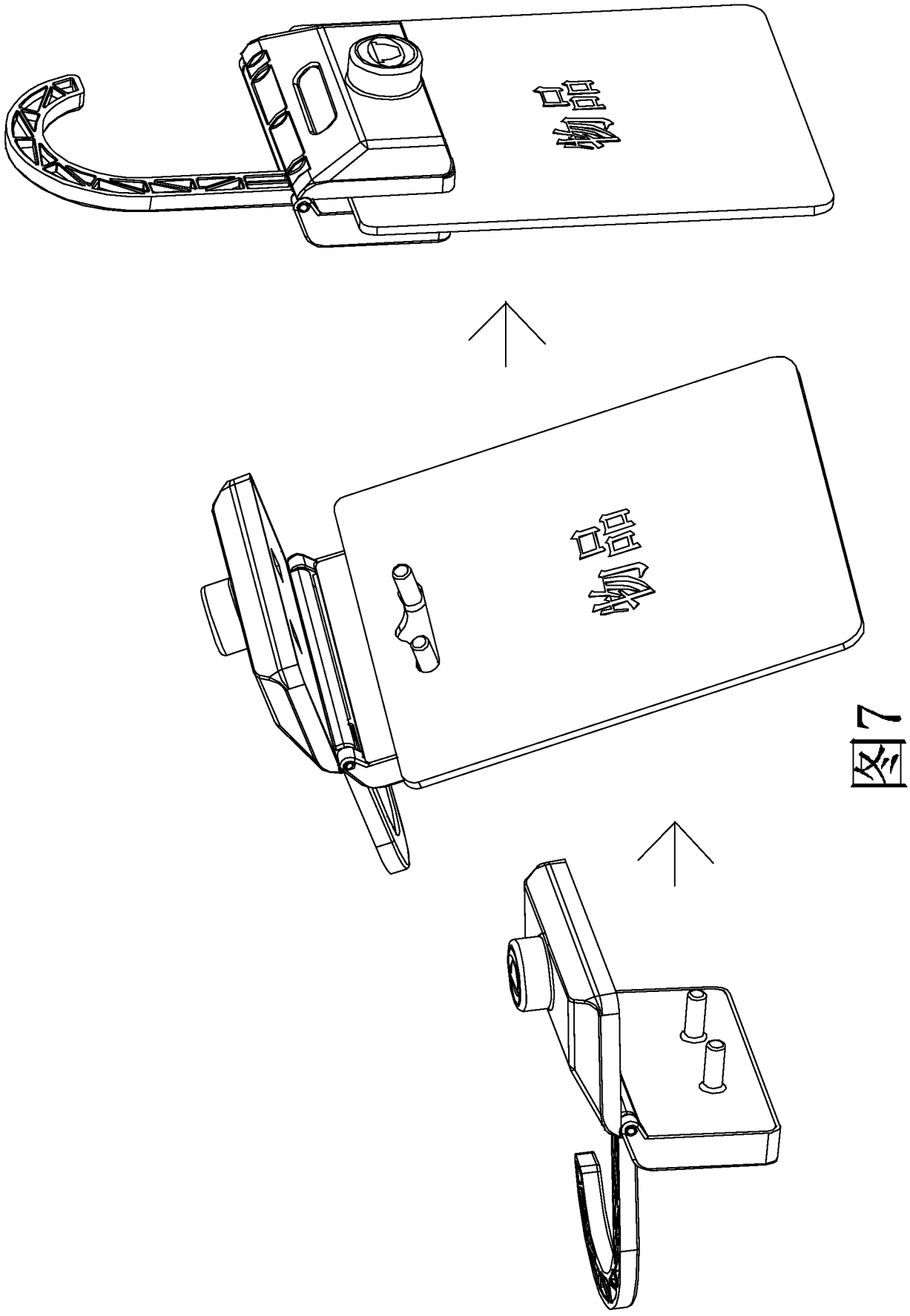

图7

INTERNATIONAL SEARCH REPORT

International application No.
PCT/CN2020/137990

A. CLASSIFICATION OF SUBJECT MATTER

G08B 13/14(2006.01)i; G07C 9/00(2020.01)i

According to International Patent Classification (IPC) or to both national classification and IPC

B. FIELDS SEARCHED

Minimum documentation searched (classification system followed by classification symbols)

G08B 13/-; G07C 9/-; E05B

Documentation searched other than minimum documentation to the extent that such documents are included in the fields searched

Electronic data base consulted during the international search (name of data base and, where practicable, search terms used)

CNPAT, CNKI, WPI, EPODOC: 防盗, 标签, 挂钩, 锁, 柱, 凸, 凹, 沟槽, 插嵌, 配合, 钢珠, 弹簧, 报警, theft-proof, label, hook, protrud+, concave, groove, embed, steel w ball, spring, alarm

C. DOCUMENTS CONSIDERED TO BE RELEVANT

Category*	Citation of document, with indication, where appropriate, of the relevant passages	Relevant to claim No.
PX	CN 112081476 A (HANGZHOU SHENDI ELECTRONIC TECHNOLOGY CO., LTD.) 15 December 2020 (2020-12-15) description, paragraphs [0003]-[0029], and figures 1-5	1-6
X	CN 207363431 U (HANGZHOU CENTURY CO., LTD.) 15 May 2018 (2018-05-15) description, paragraphs [0005]-[0039], and figures 1-7	1-7
A	CN 202273506 U (SHENZHEN DONGFENGSHENG HARDWARE PRODUCT CO., LTD.) 13 June 2012 (2012-06-13) entire document	1-7
A	CN 203879151 U (GUANGZHOU VIRGINLAND TECHNOLOGY CO., LTD.) 15 October 2014 (2014-10-15) entire document	1-7
A	US 2020245731 A1 (HANGZHOU GEMA SUITCASES & BAGS CO., LTD.) 06 August 2020 (2020-08-06) entire document	1-7
A	JP H0671821 U (TORAY IND INC.) 07 October 1994 (1994-10-07) entire document	1-7

☑ Further documents are listed in the continuation of Box C. ☑ See patent family annex.

* Special categories of cited documents:
"A" document defining the general state of the art which is not considered to be of particular relevance
"E" earlier application or patent but published on or after the international filing date
"L" document which may throw doubts on priority claim(s) or which is cited to establish the publication date of another citation or other special reason (as specified)
"O" document referring to an oral disclosure, use, exhibition or other means
"P" document published prior to the international filing date but later than the priority date claimed
"T" later document published after the international filing date or priority date and not in conflict with the application but cited to understand the principle or theory underlying the invention
"X" document of particular relevance; the claimed invention cannot be considered novel or cannot be considered to involve an inventive step when the document is taken alone
"Y" document of particular relevance; the claimed invention cannot be considered to involve an inventive step when the document is combined with one or more other such documents, such combination being obvious to a person skilled in the art
"&" document member of the same patent family

Date of the actual completion of the international search	Date of mailing of the international search report
22 June 2021	**16 July 2021**

Name and mailing address of the ISA/CN	Authorized officer
China National Intellectual Property Administration (ISA/CN) **No. 6, Xitucheng Road, Jimenqiao, Haidian District, Beijing 100088** **China**	
Facsimile No. **(86-10)62019451**	Telephone No.

INTERNATIONAL SEARCH REPORT

International application No.
PCT/CN2020/137990

C. DOCUMENTS CONSIDERED TO BE RELEVANT

Category*	Citation of document, with indication, where appropriate, of the relevant passages	Relevant to claim No.
A	CN 202417096 U (HANGZHOU CENTURY PLASTIC & ELECTRONIC CO., LTD.) 05 September 2012 (2012-09-05) entire document	1-7
A	CN 211081365 U (CHANGZHOU YASEN ELECTRONICS CO., LTD.) 24 July 2020 (2020-07-24) entire document	1-7
A	CN 201130405 Y (HANGZHOU CENTURY PLASTIC & ELECTRONIC CO., LTD.) 08 October 2008 (2008-10-08) entire document	1-7

INTERNATIONAL SEARCH REPORT
Information on patent family members

International application No.
PCT/CN2020/137990

Patent document cited in search report	Publication date (day/month/year)	Patent family member(s)	Publication date (day/month/year)
CN 112081476 A	15 December 2020	None	
CN 207363431 U	15 May 2018	None	
CN 202273506 U	13 June 2012	None	
CN 203879151 U	15 October 2014	None	
US 2020245731 A1	06 August 2020	EP 3689176 A1	05 August 2020
		CN 109805521 A	28 May 2019
JP H0671821 U	07 October 1994	JP 2552871 Y2	29 October 1997
CN 202417096 U	05 September 2012	None	
CN 211081365 U	24 July 2020	None	
CN 201130405 Y	08 October 2008	None	

国际检索报告

国际申请号
PCT/CN2020/137990

A. 主题的分类

G08B 13/14(2006.01)i; G07C 9/00(2020.01)i

按照国际专利分类(IPC)或者同时按照国家分类和IPC两种分类

B. 检索领域

检索的最低限度文献(标明分类系统和分类号)

G08B 13/-; G07C 9/-; E05B

包含在检索领域中的除最低限度文献以外的检索文献

在国际检索时查阅的电子数据库(数据库的名称，和使用的检索词（如使用））

CNPAT,CNKI,WPI,EPODOC:防盗，标签，挂钩，锁，柱，凸，凹，沟槽，插嵌，配合，钢珠，弹簧，报警，theft-proof, label, hook, protrud+, concave, groove, embed, steel w ball, spring, alarm

C. 相关文件

类 型*	引用文件，必要时，指明相关段落	相关的权利要求
PX	CN 112081476 A (杭州申迪电子科技有限公司) 2020年 12月 15日 (2020-12-15) 说明书第[0003]-[0029]段，附图1-5	1-6
X	CN 207363431 U (思创医惠科技股份有限公司) 2018年 5月 15日 (2018-05-15) 说明书第[0005]-[0039]段，附图1-7	1-7
A	CN 202273506 U (深圳市东峰盛五金制品有限公司) 2012年 6月 13日 (2012-06-13) 全文	1-7
A	CN 203879151 U (广州维琼兰科技有限公司) 2014年 10月 15日 (2014-10-15) 全文	1-7
A	US 2020245731 A1 (HANGZHOU GEMA SUITCASES & BAGS CO., LTD.) 2020年 8月 6日 (2020-08-06) 全文	1-7
A	JP H0671821 U (东洋小型绳索工业株式会社) 1994年 10月 7日 (1994-10-07) 全文	1-7
A	CN 202417096 U (杭州中瑞思创科技股份有限公司) 2012年 9月 5日 (2012-09-05) 全文	1-7

☑ 其余文件在C栏的续页中列出。

☑ 见同族专利附件。

* 引用文件的具体类型：

“A” 认为不特别相关的表示了现有技术一般状态的文件

“E” 在国际申请日的当天或之后公布的在先申请或专利

“L” 可能对优先权要求构成怀疑的文件，或为确定另一篇引用文件的公布日而引用的或者因其他特殊理由而引用的文件（如具体说明的）

“O” 涉及口头公开、使用、展览或其他方式公开的文件

“P” 公布日先于国际申请日但迟于所要求的优先权日的文件

“T” 在申请日或优先权日之后公布，与申请不相抵触，但为了理解发明之理论或原理的在后文件

“X” 特别相关的文件，单独考虑该文件，认定要求保护的发明不是新颖的或不具有创造性

“Y” 特别相关的文件，当该文件与另一篇或者多篇该类文件结合并且这种结合对于本领域技术人员为显而易见时，要求保护的发明不具有创造性

“&” 同族专利的文件

国际检索实际完成的日期	国际检索报告邮寄日期
2021年 6月 22日	2021年 7月 16日
ISA/CN的名称和邮寄地址 中国国家知识产权局(ISA/CN) 中国北京市海淀区蓟门桥西土城路6号 100088 传真号 (86-10)62019451	受权官员 卞喜双 电话号码 86-(10)-53962538

国际检索报告

国际申请号
PCT/CN2020/137990

C. 相关文件

类 型*	引用文件，必要时，指明相关段落	相关的权利要求
A	CN 211081365 U（常州市亚森电子有限公司）2020年 7月 24日（2020-07-24） 全文	1-7
A	CN 201130405 Y（杭州中瑞思创科技有限公司）2008年 10月 8日（2008-10-08） 全文	1-7

国际检索报告
关于同族专利的信息

国际申请号
PCT/CN2020/137990

检索报告引用的专利文件			公布日 (年/月/日)	同族专利			公布日 (年/月/日)
CN	112081476	A	2020年 12月 15日	无			
CN	207363431	U	2018年 5月 15日	无			
CN	202273506	U	2012年 6月 13日	无			
CN	203879151	U	2014年 10月 15日	无			
US	2020245731	A1	2020年 8月 6日	EP	3689176	A1	2020年 8月 5日
				CN	109805521	A	2019年 5月 28日
JP	H0671821	U	1994年 10月 7日	JP	2552871	Y2	1997年 10月 29日
CN	202417096	U	2012年 9月 5日	无			
CN	211081365	U	2020年 7月 24日	无			
CN	201130405	Y	2008年 10月 8日	无			