(19)中华人民共和国国家知识产权局

(12)实用新型专利

(10)授权公告号 CN 215115495 U
(45)授权公告日 2021.12.10

(21)申请号 202023312915.6

(22)申请日 2020.12.31

(73)专利权人 盐城新盛达钢化玻璃有限公司
地址 224500 江苏省盐城市滨海县蔡桥镇民营创业园创业路8号

(72)发明人 徐明娣 徐明丽 周建山

(74)专利代理机构 盐城博思维知识产权代理事务所(普通合伙) 32485
代理人 邢腾

(51)Int.Cl.
G01N 3/02(2006.01)
G01N 3/303(2006.01)

权利要求书1页 说明书3页 附图2页

(54)实用新型名称

一种具有防护效果的钢化玻璃检测装置

(57)摘要

本实用新型公开了一种具有防护效果的钢化玻璃检测装置，包括底柜和支撑座，所述底柜的下端固定连接有摩擦板，所述底柜的外表面固定安装柜门，所述底柜的上端固定安装有防护框，所述底柜的上端位于防护框内部的位置固定安装有工作台，所述工作台的上端固定安装有支撑块，所述工作台的上端位于支撑块一侧的位置固定连接有限位块，所述限位块的内部固定安装有护卡，所述工作台和底柜的内部均开设有收集口，所述支撑座的上端固定连接有立柱，所述立柱的一侧固定连接有连接杆，所述连接杆的内部固定安装有电机。本实用新型为检测装置提供了便于清洁的效果，并且便于调节和具有防护功能，具有实用性。

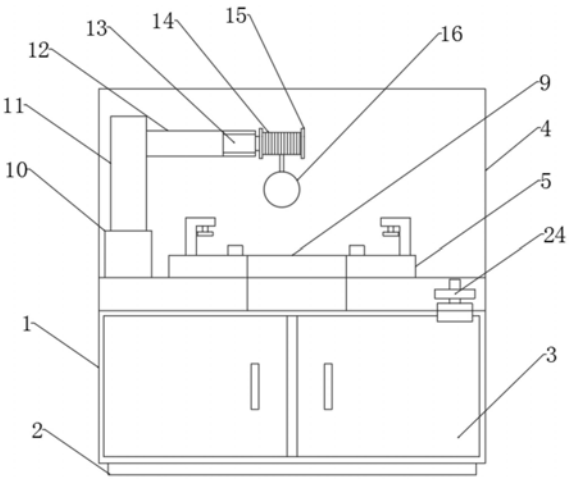

CN 215115495 U

1.一种具有防护效果的钢化玻璃检测装置,包括底柜(1)和支撑座(10),其特征在于,所述底柜(1)的下端固定连接有摩擦板(2),所述底柜(1)的外表面固定安装柜门(3),所述底柜(1)的上端固定安装有防护框(4),所述底柜(1)的上端位于防护框(4)内部的位置固定安装有工作台(5),所述工作台(5)的上端固定安装有支撑块(6),所述工作台(5)的上端位于支撑块(6)一侧的位置固定连接有限位块(7),所述限位块(7)的内部固定安装有护卡(8),所述工作台(5)和底柜(1)的内部均开设有收集口(9),所述支撑座(10)的上端固定连接有立柱(11),所述立柱(11)的一侧固定连接有连接杆(12),所述连接杆(12)的内部固定安装有电机(13),所述电机(13)的一侧固定安装有转筒(14),所述转筒(14)的内部套设有钢丝绳(15),所述钢丝绳(15)的下端固定连接有铁球(16)。

2.根据权利要求1所述一种具有防护效果的钢化玻璃检测装置,其特征在于,所述防护框(4)的外表面固定安装有防护门(17),所述支撑座(10)位于底柜(1)上端工作台(5)一侧的位置。

3.根据权利要求1所述一种具有防护效果的钢化玻璃检测装置,其特征在于,所述铁球(16)位于工作台(5)上方的位置,所述限位块(7)的下端位于工作台(5)内部的位置固定连接有高压弹簧(18),所述护卡(8)的下端固定连接有橡胶垫(19)。

4.根据权利要求1所述一种具有防护效果的钢化玻璃检测装置,其特征在于,所述限位块(7)的数量为两组,两组所述限位块(7)呈等间距分布在工作台(5)上端收集口(9)两侧的位置。

5.根据权利要求2所述一种具有防护效果的钢化玻璃检测装置,其特征在于,所述防护门(17)的外表面固定连接有把手(20),所述防护门(17)与防护框(4)的连接处固定安装有合页(21)。

6.根据权利要求2所述一种具有防护效果的钢化玻璃检测装置,其特征在于,所述防护门(17)的上下两端均固定安装有滑块(22),所述防护框(4)与防护门(17)的连接处开设有滑槽(23),所述滑块(22)和滑槽(23)相互配合。

一种具有防护效果的钢化玻璃检测装置

技术领域

[0001] 本实用新型涉及检测装置技术领域，尤其涉及一种具有防护效果的钢化玻璃检测装置。

背景技术

[0002] 检测装置是检测钢化玻璃强度的一种装置，主要用于检测钢化玻璃是否达标，未检测的钢化玻璃使用时可能会有隐患，容易危害到人身安全，所以钢化玻璃在生产时，每一块都是需要经过相应的检测后，才可以投放到市场。

[0003] 现有的检测装置存在一定缺陷，不具有防护效果，并且不具有废料收集功能以及稳定检测的效果，给使用带来不便，容易因为不具有防护效果和不具有稳定钢化玻璃的效果导致在检测时伤到检测人员，并且容易因为不具有废料收集功能影响到检测的数据，因此，现在提出一种具有防护效果的钢化玻璃检测装置。

实用新型内容

[0004] 本实用新型的目的是为了解决现有技术中存在的缺点，而提出的一种具有防护效果的钢化玻璃检测装置。

[0005] 为了实现上述目的，本实用新型采用了如下技术方案：

[0006] 一种具有防护效果的钢化玻璃检测装置，包括底柜和支撑座，所述底柜的下端固定连接有摩擦板，所述底柜的外表面固定安装柜门，所述底柜的上端固定安装有防护框，所述底柜的上端位于防护框内部的位置固定安装有工作台，所述工作台的上端固定安装有支撑块，所述工作台的上端位于支撑块一侧的位置固定连接有限位块，所述限位块的内部固定安装有护卡，所述工作台和底柜的内部均开设有收集口，所述支撑座的上端固定连接有立柱，所述立柱的一侧固定连接有连接杆，所述连接杆的内部固定安装有电机，所述电机的一侧固定安装有转筒，所述转筒的内部套设有钢丝绳，所述钢丝绳的下端固定连接有铁球。

[0007] 优选的，所述防护框的外表面固定安装有防护门，所述支撑座位于底柜上端工作台一侧的位置。

[0008] 优选的，所述铁球位于工作台上方的位置，所述限位块的下端位于工作台内部的位置固定连接有高压弹簧，所述护卡的下端固定连接有橡胶垫。

[0009] 优选的，所述限位块的数量为两组，两组所述限位块呈等间距分布在工作台上端收集口两侧的位置。

[0010] 优选的，所述防护门的外表面固定连接有把手，所述防护门与防护框的连接处固定安装有合页。

[0011] 优选的，所述防护门的上下两端均固定安装有滑块，所述防护框与防护门的连接处开设有滑槽，所述滑块和滑槽相互配合。

[0012] 与现有技术相比，本实用新型的有益效果是：

[0013] 1、本实用新型通过设置的防护框、防护门、高压弹簧、限位块、护卡和橡胶垫提高

了稳定检测和防护的效果，可以根据不同厚度的钢化玻璃来调节限位块的高度进行固定，避免了需要更换工作台的繁琐，并且通过设置的防护框也可以保护检测人员的安全；

[0014] 2、本实用新型通过设置的收集口、底柜和毛刷提供了便于清洁不合格产品的效果，不合格产品碎裂时会从收集口落入底柜内部，使用毛刷也可以清理细小碎渣，避免了直接用手导致手部划伤的危险；

[0015] 综上，本实用新型为检测装置提供了便于清洁的效果，并且便于调节卡合的厚度和具有防护功能，具有实用性。

附图说明

[0016] 图1为本实用新型提出的一种具有防护效果的钢化玻璃检测装置的结构视图；

[0017] 图2为本实用新型提出的一种具有防护效果的钢化玻璃检测装置限位块和工作台连接的结构侧视图；

[0018] 图3为本实用新型提出的一种具有防护效果的钢化玻璃检测装置防护框和防护门连接实施例一的结构视图；

[0019] 图4为本实用新型提出的一种具有防护效果的钢化玻璃检测装置防护框和防护门连接实施例二的结构视图。

[0020] 图中：1、底柜；2、摩擦板；3、柜门；4、防护框；5、工作台；6、支撑块；7、限位块；8、护卡；9、收集口；10、支撑座；11、立柱；12、连接杆；13、电机；14、转筒；15、钢丝绳；16、铁球；17、防护门；18、高压弹簧；19、橡胶垫；20、把手；21、合页；22、滑块；23、滑槽；24、毛刷。

具体实施方式

[0021] 下面将结合本实用新型实施例中的附图，对本实用新型实施例中的技术方案进行清楚、完整地描述，显然，所描述的实施例仅仅是本实用新型一部分实施例，而不是全部的实施例。

[0022] 实施例一：

[0023] 参照图1-3，一种具有防护效果的钢化玻璃检测装置，包括底柜1和支撑座10，底柜1的下端固定连接有摩擦板2，底柜1的外表面固定安装柜门3，底柜1的外表面位于柜门3上方的位置固定安装有毛刷24，底柜1的上端固定安装有防护框4，底柜1的上端位于防护框4内部的位置固定安装有工作台5，工作台5的上端固定安装有支撑块6，工作台5的上端位于支撑块6一侧的位置固定连接有限位块7，限位块7的内部固定安装有护卡8，工作台5和底柜1的内部均开设有收集口9，支撑座10的上端固定连接有立柱11，立柱11的一侧固定连接有连接杆12，连接杆12的内部固定安装有电机13，电机13的一侧固定安装有转筒14，转筒14的内部套设有钢丝绳15，钢丝绳15的下端固定连接有铁球16。

[0024] 其中，防护框4的外表面固定安装有防护门17，支撑座10位于底柜1上端工作台5一侧的位置，防护框4会挡住飞溅的钢化玻璃，支撑座10支撑着立柱11。

[0025] 其中，铁球16位于工作台5上方的位置，限位块7的下端位于工作台5内部的位置固定连接有高压弹簧18，护卡8的下端固定连接有橡胶垫19，若是钢化玻璃较厚，可以将限位块7向上拉来调节厚度，调节到合适的厚度后松开限位块7，此时高压弹簧18会回弹形成拉力，也很好的固定了钢化玻璃。

[0026] 其中，限位块7的数量为两组，两组限位块7呈等间距分布在工作台5上端收集口9两侧的位置，将钢化玻璃的两端和限位块7对接，护卡8会抵住钢化玻璃，橡胶垫19起到了增加摩擦力的效果。

[0027] 其中，防护门17的外表面固定连接有把手20，防护门17与防护框4的连接处固定安装有合页21，利用合页21和把手20转动打开防护门17。

[0028] 实施例二：

[0029] 参照图1-2、4，一种具有防护效果的钢化玻璃检测装置，包括底柜1和支撑座10，底柜1的下端固定连接有摩擦板2，底柜1的外表面固定安装柜门3，底柜1的外表面位于柜门3上方的位置固定安装有毛刷24，底柜1的上端固定安装有防护框4，底柜1的上端位于防护框4内部的位置固定安装有工作台5，工作台5的上端固定安装有支撑块6，工作台5的上端位于支撑块6一侧的位置固定连接有限位块7，限位块7的内部固定安装有护卡8，工作台5和底柜1的内部均开设有收集口9，支撑座10的上端固定连接有立柱11，立柱11的一侧固定连接有连接杆12，连接杆12的内部固定安装有电机13，电机13的一侧固定安装有转筒14，转筒14的内部套设有钢丝绳15，钢丝绳15的下端固定连接有铁球16。

[0030] 其中，防护框4的外表面固定安装有防护门17，支撑座10位于底柜1上端工作台5一侧的位置，防护框4会挡住飞溅的钢化玻璃，支撑座10支撑着立柱11。

[0031] 其中，铁球16位于工作台5上方的位置，限位块7的下端位于工作台5内部的位置固定连接有高压弹簧18，护卡8的下端固定连接有橡胶垫19，若是钢化玻璃较厚，可以将限位块7向上拉来调节厚度，调节到合适的厚度后松开限位块7，此时高压弹簧18会回弹形成拉力，也很好的固定了钢化玻璃。

[0032] 其中，限位块7的数量为两组，两组限位块7呈等间距分布在工作台5上端收集口9两侧的位置，将钢化玻璃的两端和限位块7对接，护卡8会抵住钢化玻璃，橡胶垫19起到了增加摩擦力的效果。

[0033] 其中，防护门17的上下两端均固定安装有滑块22，防护框4与防护门17的连接处开设有滑槽23，滑块22和滑槽23相互配合，利用滑块22和滑槽23滑动打开防护门17。

[0034] 工作原理：需要使用时，将底柜1搬运到所需使用的车间，利用合页21和把手20转动打开防护门17，或者利用滑块22和滑槽23滑动打开防护门17，将所需检测的钢化玻璃放置在工作台5的支撑块6上，将钢化玻璃的两端和限位块7对接，护卡8会抵住钢化玻璃，橡胶垫19起到了增加摩擦力的效果，若是钢化玻璃较厚，可以将限位块7向上拉来调节厚度，调节到合适的厚度后松开限位块7，此时高压弹簧18会回弹形成拉力，也很好的固定了钢化玻璃，支撑座10支撑着立柱11，启动连接杆12内的电机13，电机13会带动转筒14转动，此时铁球16会通过钢丝绳15的突然松放而砸向下方的钢化玻璃，若钢化玻璃不合格则会破碎，防护框4会挡住飞溅的钢化玻璃，大部分的钢化玻璃都会通过收集口9落入底柜内，小部分可以使用毛刷24进行清理，最后打开柜门3进行清理。

[0035] 以上所述，仅为本实用新型较佳的具体实施方式，但本实用新型的保护范围并不局限于此，任何熟悉本技术领域的技术人员在本实用新型揭露的技术范围内，根据本实用新型的技术方案及其实用新型构思加以等同替换或改变，都应涵盖在本实用新型的保护范围之内。

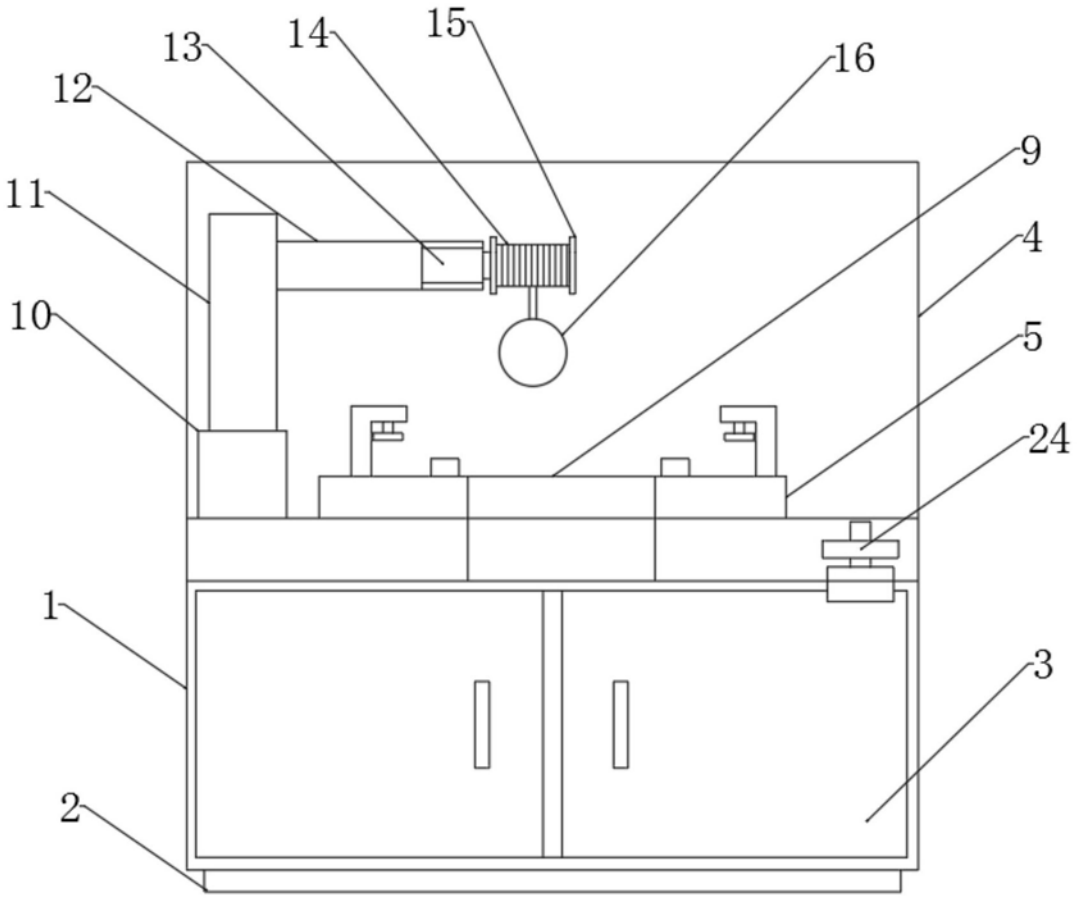

图1

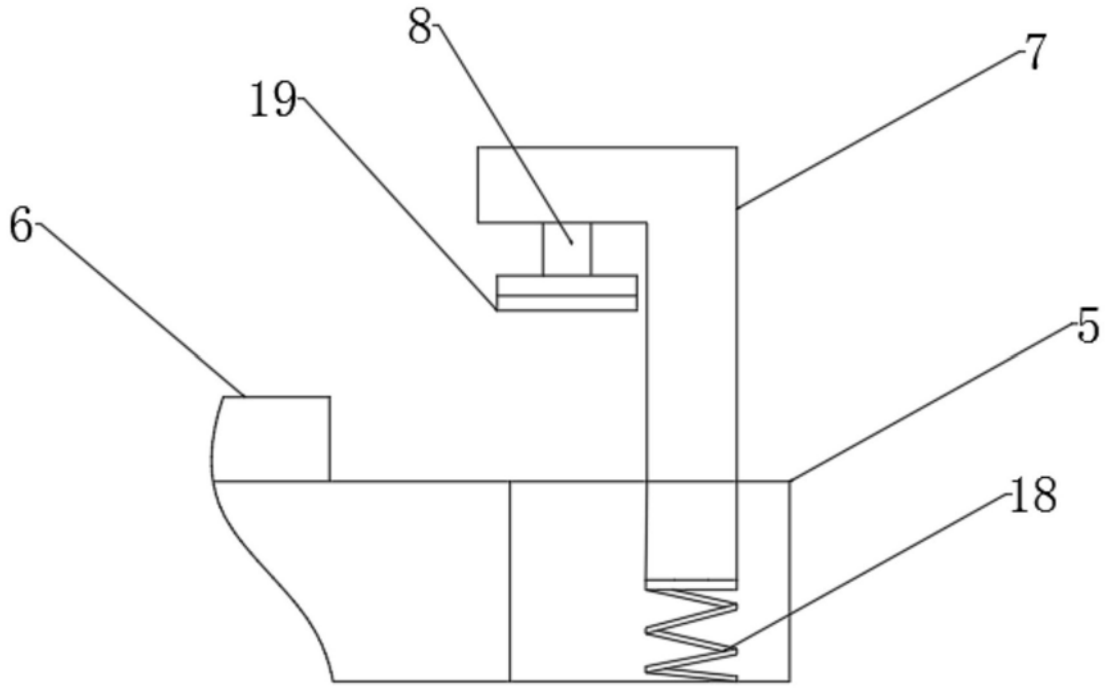

图2

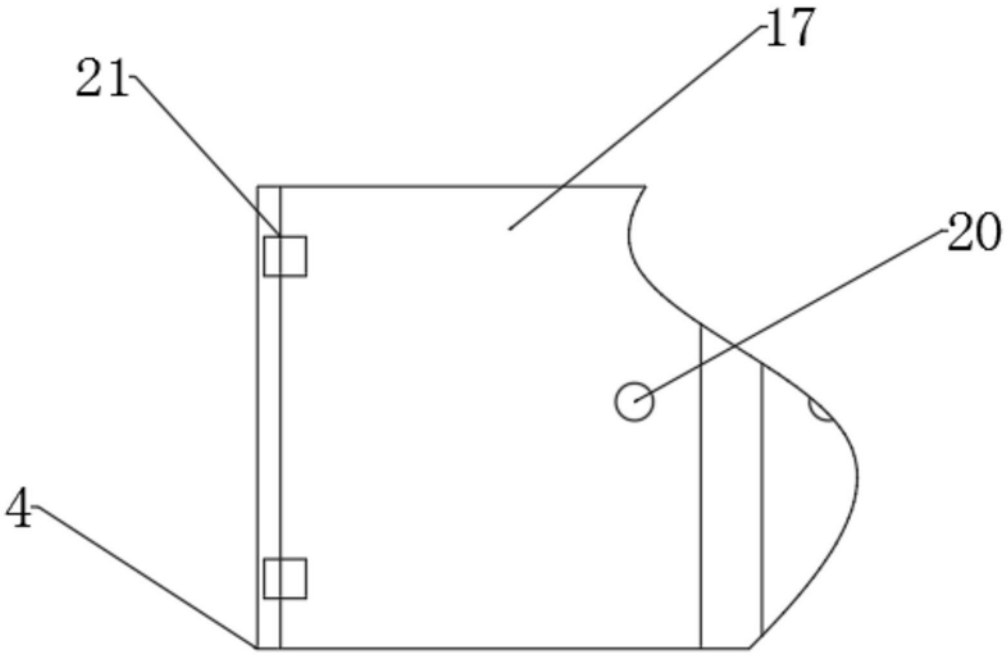

图3

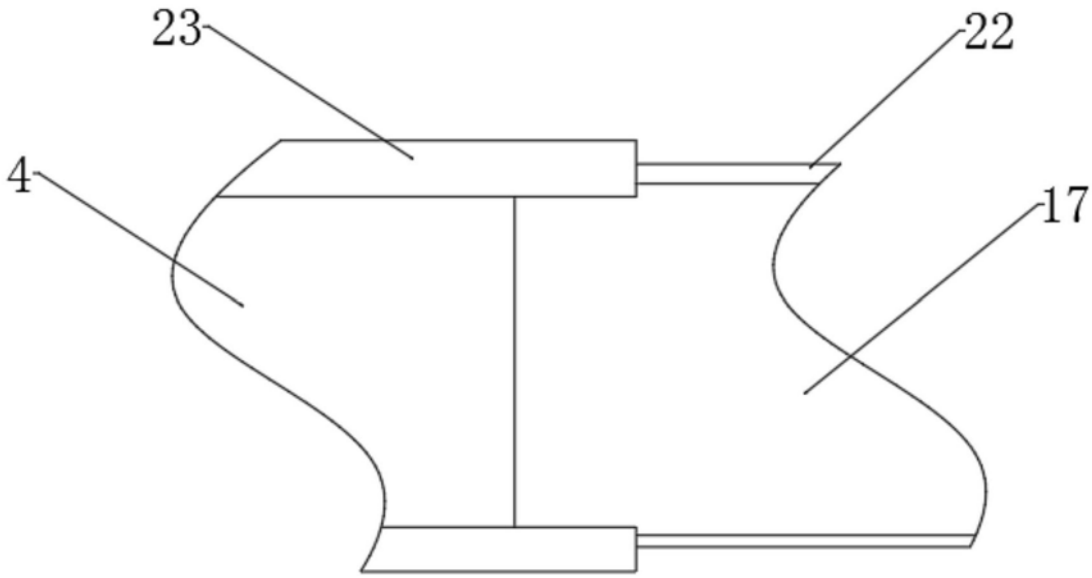

图4