(19)中华人民共和国国家知识产权局

(12)实用新型专利

(10)授权公告号 CN 206086932 U
(45)授权公告日 2017.04.12

(21)申请号 201620977750.9

(22)申请日 2016.08.29

(73)专利权人 谭科锋
地址 221700 江苏省徐州市丰县孙楼

(72)发明人 谭科锋 夏春 刘静

(74)专利代理机构 南京瑞弘专利商标事务所（普通合伙）32249
代理人 张耀文

(51)Int.Cl.
B62D 33/06(2006.01)

权利要求书1页 说明书3页 附图3页

(54)实用新型名称

一种可拆装的电动车驾驶室

(57)摘要

本实用新型公开了一种可拆装的电动车驾驶室，包括底部的车架、两侧的侧框体、装配于侧框体内的侧门、前挡风板、顶盖、后背墙及座椅；所述侧框体及座椅以可拆卸的方式固定在车架上，且前挡风板及后背墙以可拆卸的方式固定在车架上侧框体之间；侧门的前侧与侧框体铰接，后侧通过锁扣与侧框体连接；所述顶盖以可拆卸的方式固定在侧框体及后背墙上，前挡风板与顶盖之间设置有挡风玻璃；所述车架前端设置有驾驶台及驾驶杆，且各部件连接处设置有密封装置及防震装置；所述顶盖前端设置有可伸缩的遮阳板。本实用新型结构简单稳定，制造成本较低，便于拆装维修，可拆片装卸，在生产过程中占用空间较少，降低了运输成本，提高了经济效益，且外形美观。

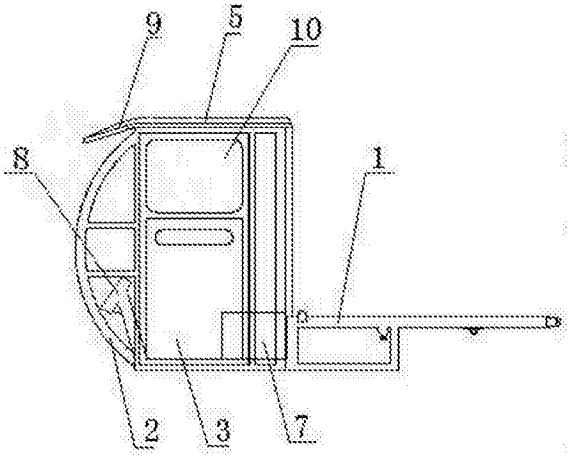

CN 206086932 U

1.一种可拆装的电动车驾驶室，其特征在于，包括底部的车架(1)、两侧的侧框体(2)、装配于侧框体内的侧门(3)、前挡风板(4)、顶盖(5)、后背墙(6)及座椅(7)；

其中，所述侧框体(2)及座椅(7)以可拆卸的方式固定在车架(1)上，且前挡风板(4)及后背墙(6)以可拆卸的方式固定在车架(1)上侧框体(2)之间；侧门(3)的前侧与侧框体(2)铰接，后侧通过锁扣与侧框体(2)连接；所述顶盖(5)以可拆卸的方式固定在侧框体(2)及后背墙(6)上，前挡风板(4)与顶盖(5)之间设置有挡风玻璃；

所述车架(1)前端设置有驾驶台及驾驶杆(8)，且所述车架(1)、侧框体(2)、侧门(3)、前挡风板(4)、挡风玻璃、顶盖(5)、后背墙(6)及座椅(7)之间的连接处设置有密封装置及防震装置；所述顶盖(5)前端设置有可伸缩的遮阳板(9)。

2.根据权利要求1所述的一种可拆装的电动车驾驶室，其特征在于，所述车架(1)、侧框体(2)、前挡风板(4)、顶盖(5)、后背墙(6)及座椅(7)之间通过角码及螺栓装配连接。

3.根据权利要求2所述的一种可拆装的电动车驾驶室，其特征在于，所述角码的一侧通过氩弧焊接固定，另一侧通过螺栓固定。

4.根据权利要求1所述的一种可拆装的电动车驾驶室，其特征在于，所述车架(1)、侧框体(2)、前挡风板(4)、顶盖(5)、后背墙(6)及座椅(7)上设置有加强筋，所述加强筋通过设置的加强筋紧固部加强所述车架(1)、侧框体(2)、前挡风板(4)、顶盖(5)、后背墙(6)及座椅(7)之间的连接。

5.根据权利要求1所述的一种可拆装的电动车驾驶室，其特征在于，所述遮阳板(9)与顶盖(5)通过推拉滑道连接，推拉滑道上设置有固定装置。

6.根据权利要求1所述的一种可拆装的电动车驾驶室，其特征在于，所述遮阳板(9)与顶盖(5)通过机械臂连接，机械臂的伸缩由电机驱动。

7.根据权利要求1所述的一种可拆装的电动车驾驶室，其特征在于，所述侧门(3)上设置有观察窗(10)，且侧框体(2)前端设置有后望镜。

8.根据权利要求1所述的一种可拆装的电动车驾驶室，其特征在于，所述后背墙(6)中部设置有靠垫(11)，且靠垫(11)上方设置有风窗(12)。

一种可拆装的电动车驾驶室

技术领域

[0001] 本发明涉及一种可拆装的电动车驾驶室，属于电动车装配领域，可应用于电动三轮车及电动四轮车。

背景技术

[0002] 现有的电动车驾驶室，通常是将组成驾驶室的各金属框体及冲压板材通过焊接固定而成的，容易导致焊接部位丑陋，且拆卸维修不方便。驾驶室制作完成后，整体形成一个较大的金属框体，在包装运输至下一个生产线进行各零部件安装时，该金属框体占用较大的空间，造成运输不便、运输费用昂贵等问题。

[0003] 因此，开发一种结构简单、成本较低、可拆装的电动车驾驶室是十分必要的。

实用新型内容

[0004] 发明目的：为了克服现有技术中存在的不足，本发明提供一种可拆装的电动车驾驶室，具有结构简单稳定、制造成本较低、便于拆装维修等特点，可拆片装卸，在生产过程中占用空间较少，降低运输成本，提高经济效益，且外形美观。

[0005] 技术方案：为实现上述目的，本发明采用的技术方案为：

[0006] 一种可拆装的电动车驾驶室，包括底部的车架、两侧的侧框体、装配于侧框体内的侧门、前挡风板、顶盖、后背墙及座椅；

[0007] 其中，所述侧框体及座椅以可拆卸的方式固定在车架上，且前挡风板及后背墙以可拆卸的方式固定在车架上侧框体之间；侧门的前侧与侧框体铰接，后侧通过锁扣与侧框体连接；所述顶盖以可拆卸的方式固定在侧框体及后背墙上，前挡风板与顶盖之间设置有挡风玻璃；

[0008] 所述车架前端设置有驾驶台及驾驶杆，且所述车架、侧框体、侧门、前挡风板、挡风玻璃、顶盖、后背墙及座椅之间的连接处设置有密封装置及防震装置；所述顶盖前端设置有可伸缩的遮阳板。

[0009] 优选的，所述车架、侧框体、前挡风板、顶盖、后背墙及座椅之间通过角码及螺栓装配连接，制造成本较低，且便于拆卸维修。

[0010] 优选的，所述角码的一侧通过氩弧焊接固定，另一侧通过螺栓固定，增强稳定性，且避免了二氧焊接丑陋现象。

[0011] 优选的，所述车架、侧框体、前挡风板、顶盖、后背墙及座椅上设置有加强筋，所述加强筋通过设置的加强筋紧固部加强所述车架、侧框体、前挡风板、顶盖、后背墙及座椅之间的连接，增强了驾驶室的稳定性。

[0012] 优选的，所述遮阳板与顶盖通过推拉滑道连接，推拉滑道上设置有固定装置，从而人工调整遮阳板伸出的长度，结构简单可靠，成本较低。

[0013] 优选的，所述遮阳板与顶盖通过机械臂连接，机械臂的伸缩由电机驱动，可电动控制遮阳板伸出的长度，操作方便。

[0014] 优选的，所述侧门上设置有观察窗，且侧框体前端设置有后望镜，保证了电动车行驶的安全性。

[0015] 优选的，所述后背墙中部设置有靠垫，且靠垫上方设置有风窗，增加了驾驶舒适度。

[0016] 有益效果：本发明提供的一种可拆装的电动车驾驶室，相对于现有技术，具有以下优点：1、结构简单稳定，制造成本较低，便于拆装维修，使用安全方便，且外形大方美观；2、可拆片装卸，在生产过程中占用空间较少，大大降低了运输成本，提高了经济效益，具有推广应用的价值。

附图说明

[0017] 图1为本发明一种可拆装的电动车驾驶室的主视图；

[0018] 图2为本发明一种可拆装的电动车驾驶室的左视图；

[0019] 图3为本发明一种可拆装的电动车驾驶室的俯视图；

[0020] 图4为本发明一种可拆装的电动车驾驶室底部车架的主视图；

[0021] 图5为本发明一种可拆装的电动车驾驶室底部车架的俯视图；

[0022] 图6为本发明一种可拆装的电动车驾驶室中侧框体的示意图；

[0023] 图7为本发明一种可拆装的电动车驾驶室中侧门的示意图；

[0024] 图8为本发明一种可拆装的电动车驾驶室中顶盖的示意图；

[0025] 图9为本发明一种可拆装的电动车驾驶室中后背墙的示意图；

[0026] 图10为本发明一种可拆装的电动车驾驶室中前挡风板的示意图；

[0027] 图中包括：1、车架，2、侧框体，3、侧门，4、前挡风板，5、顶盖，6、后背墙，7、座椅，8、驾驶杆，9、遮阳板，10、观察窗，11、靠垫，12、风窗。

具体实施方式

[0028] 下面结合附图对本发明作更进一步的说明。

[0029] 如图4、5、6、7、8、9、10所示为一种可拆装的电动车驾驶室，包括底部的车架1、两侧的侧框体2、装配于侧框体内的侧门3、前挡风板4、顶盖5、后背墙6及座椅7；

[0030] 如图1、2、3所示，所述侧框体2及座椅7以可拆卸的方式固定在车架1上，且前挡风板4及后背墙6以可拆卸的方式固定在车架1上侧框体2之间；侧门3的前侧与侧框体2铰接，后侧通过锁扣与侧框体2连接；所述顶盖5以可拆卸的方式固定在侧框体2及后背墙6上，前挡风板4与顶盖5之间设置有挡风玻璃；

[0031] 所述车架1前端设置有驾驶台及驾驶杆8，且所述车架1、侧框体2、侧门3、前挡风板4、挡风玻璃、顶盖5、后背墙6及座椅7之间的连接处设置有密封装置及防震装置；所述顶盖5前端设置有可伸缩的遮阳板9。

[0032] 所述车架1、侧框体2、前挡风板4、顶盖5、后背墙6及座椅7之间通过角码及螺栓装配连接，且所述角码的一侧通过氩弧焊接固定，另一侧通过螺栓固定。

[0033] 所述车架1、侧框体2、前挡风板4、顶盖5、后背墙6及座椅7上设置有加强筋，所述加强筋通过设置的加强筋紧固部加强所述车1架、侧框体2、前挡风板4、顶盖5、后背墙6及座椅7之间的连接。

[0034] 所述侧门3上设置有观察窗10，且侧框体2前端设置有后望镜；所述后背墙6中部设置有靠垫11，且靠垫11上方设置有风窗12。

[0035] 实施例1：所述遮阳板9与顶盖5通过推拉滑道连接，推拉滑道上设置有固定装置，从而人工调整遮阳板9伸出的长度，结构简单可靠，成本较低。

[0036] 实施例2：所述遮阳板9与顶盖5通过机械臂连接，机械臂的伸缩由电机驱动，可电动控制遮阳板9伸出的长度，操作方便。

[0037] 本发明的具体实施方式如下：

[0038] 装配时先将两侧的侧框体2通过角码及螺栓固定在车架1上，而后将前挡风板4及后背墙6通过角码及螺栓固定在车架1上侧框体2之间；接着将座椅7通过角码及螺栓固定在车架1上，并将顶盖5通过角码及螺栓固定在侧框体2及后背墙6上；所述车架1、侧框体2、侧门3、前挡风板4、挡风玻璃、顶盖5、后背墙6及座椅7之间的连接处设置有密封装置及防震装置；最后装配上挡风玻璃、驾驶台、遮阳板9、观察窗10、后望镜、靠垫11及风窗12等零部件。拆卸时按与装配相反的顺序逐一拆卸下来即可。

[0039] 以上所述仅是本实用新型的优选实施方式，应当指出：对于本技术领域的普通技术 人员来说，在不脱离本实用新型原理的前提下，还可以做出若干改进和润饰，这些改进和润饰也应视为本实用新型的保护范围。

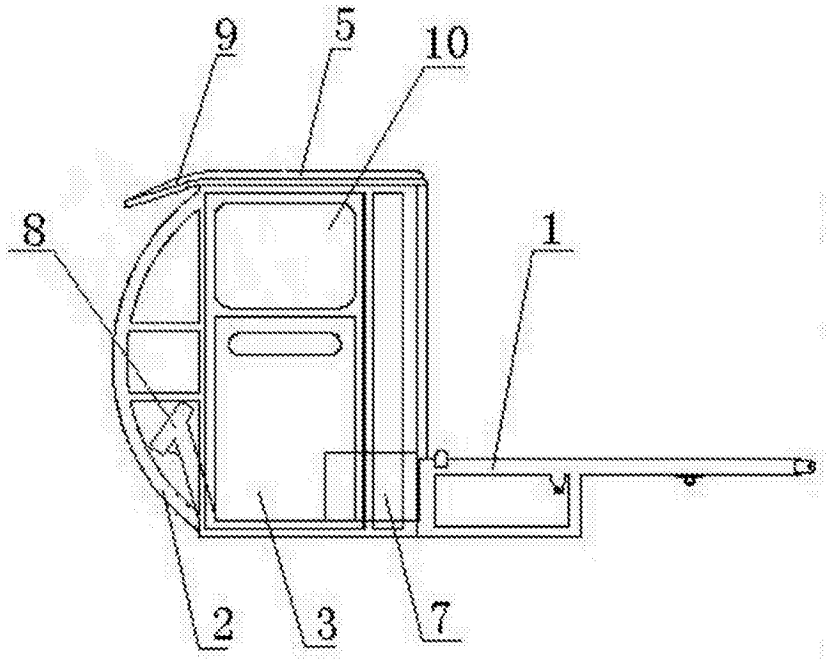

图1

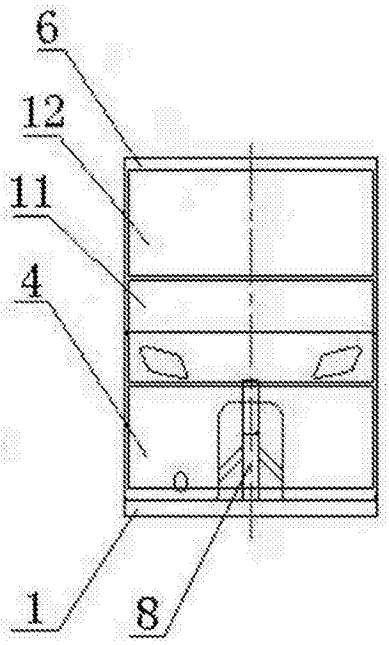

图2

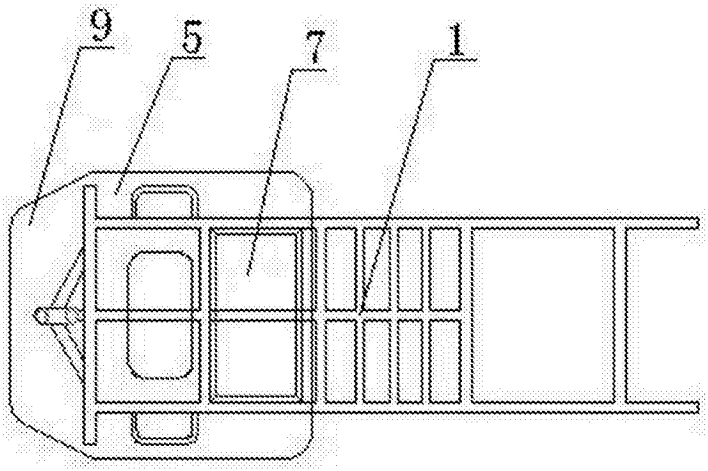

图3

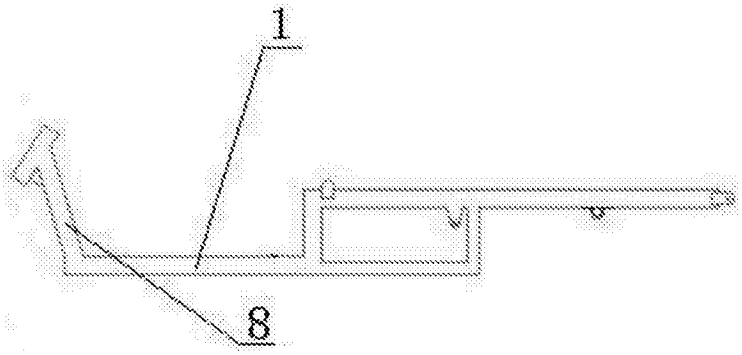

图4

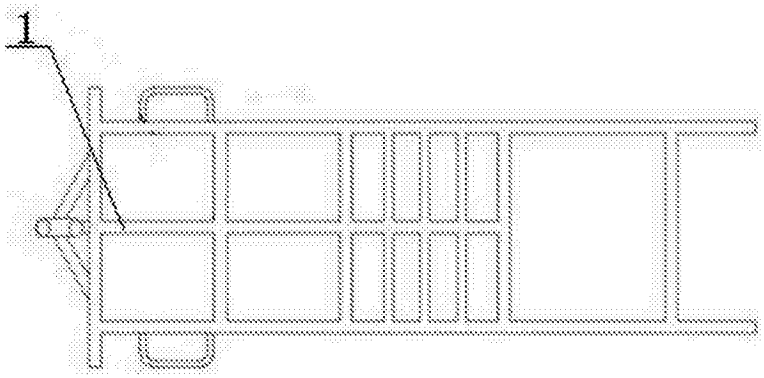

图5

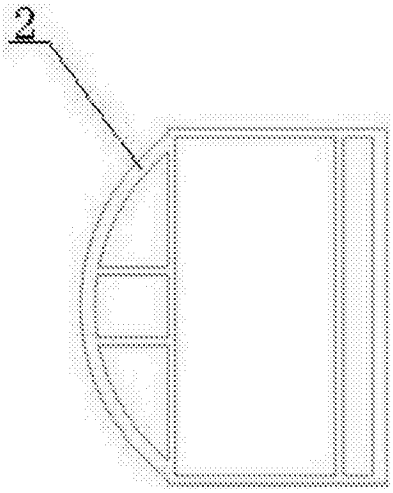

图6

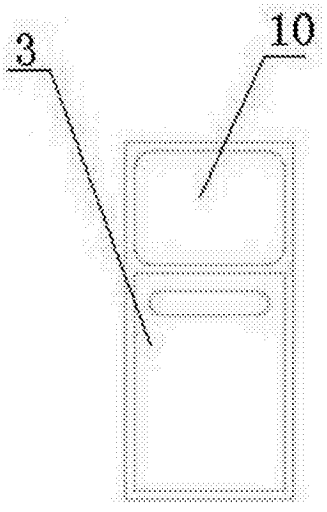

图7

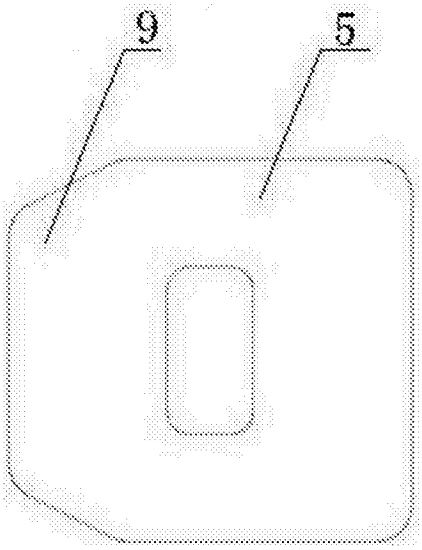

图8

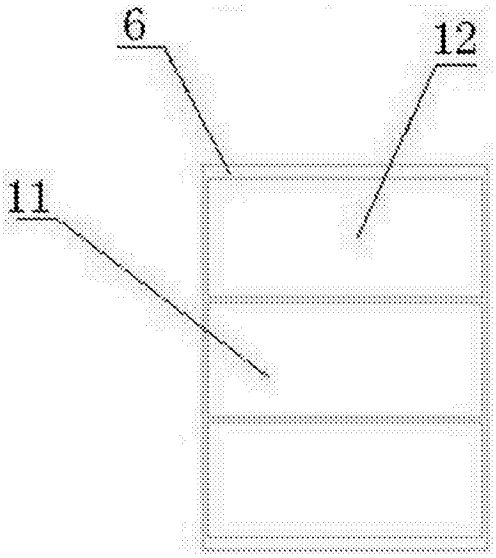

图9

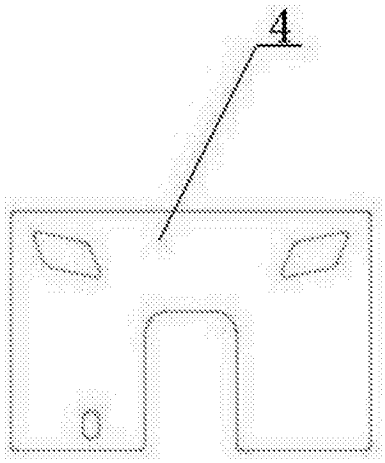

图10