(19)中华人民共和国国家知识产权局

(12)实用新型专利

(10)授权公告号 CN 204388652 U
(45)授权公告日 2015.06.10

(21)申请号 201520016520.1

(22)申请日 2015.01.05

(73)专利权人 刘军生
地址 110145 辽宁省沈阳市于洪区马三家镇北街北1号1-2-1

(72)发明人 刘军生

(51)Int.Cl.
F28C 3/08(2006.01)
F28B 1/02(2006.01)

权利要求书1页 说明书1页 附图1页

(54)实用新型名称

一种蒸汽塔储水加热器

(57)摘要

本实用新型为一种蒸汽塔储水加热器，主要由蒸汽塔、罩盖、导管、阀门、蒸汽输送泵、冷凝器、净水池、污水池和混水池组成，其特征在于蒸汽塔上方有罩盖，通过导管与蒸汽输送泵相连，导管与蒸汽输送泵之间由阀门控制，蒸汽输送泵有两个，其中一个蒸汽输送泵与冷凝器相连，冷凝器放置在净水池里，另一个直接与混水池相连。本实用新型节能环保，充分利用回收蒸汽塔余热，废气排放少，对环境污染小，方便制造，具有较高的经济效益和推广应用前景。

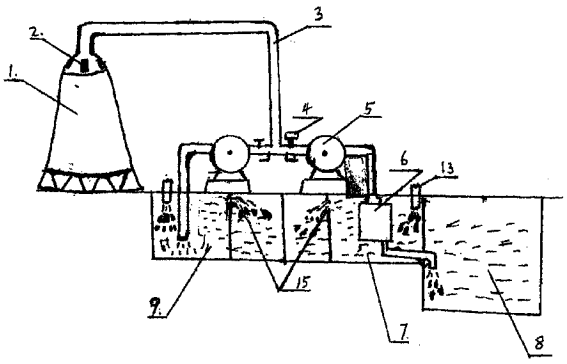

CN 204388652 U

1. 一种蒸汽塔储水加热器，主要由蒸汽塔、罩盖、导管、阀门、蒸汽输送泵、冷凝器、净水池、污水池和混水池组成，其特征在于蒸汽塔上方有罩盖，通过导管与蒸汽输送泵相连，导管与蒸汽输送泵之间由阀门控制，蒸汽输送泵有两个，其中一个蒸汽输送泵与冷凝器相连，冷凝器放置在净水池里，另一个直接与混水池相连。

一种蒸汽塔储水加热器

技术领域

[0001] 本实用新型为一种蒸汽塔储水加热器，属于工业节能环保工程设施。

背景技术

[0002] 目前，工业排放污染严重，各种工业蒸汽塔向大气排放大量烟气，PM2.5 增加，雾霾天气严重，给人们生活健康带来危害，为美化环境，清洁空气，节能环保，有必要开发新型节能环保工程设施。

发明内容

[0003] 本实用新型的目的是提供一种节能环保的蒸汽塔储水加热器。

[0004] 本实用新型所采用的技术方案是：一种蒸汽塔储水加热器，主要由蒸汽塔、罩盖、导管、阀门、蒸汽输送泵、冷凝器、净水池、污水池和混水池组成，其特征在于蒸汽塔上方有罩盖，通过导管与蒸汽输送泵相连，导管与蒸汽输送泵之间由阀门控制，蒸汽输送泵有两个，其中一个蒸汽输送泵与冷凝器相连，冷凝器放置在净水池里，另一个直接与混水池相连。当打开阀门，蒸汽塔里的废气余热通过蒸汽输送泵分别输送到混水池和冷凝器里，一个加热浑水池，有冷水不断补充，加热的水流向浑水的热水池提供工业热水，另一个通过冷凝器冷凝，从而加热净水池内的热水，提供引用，蒸汽塔里冷凝的烟气进入污水池。

[0005] 本实用新型有益效果是，该蒸汽塔储水加热器节能环保，充分利用回收蒸汽塔余热，废气排放少，对环境污染小，方便制造，具有较高的经济效益和推广应用前景。

附图说明

[0006] 图 1 是本实用新型结构示意图

[0007] 图中：1、蒸汽塔 2、罩盖 3、导管 4、阀门 5、蒸汽输送泵 6、冷凝器 7、净水池 8、污水池 9、混水池

具体实施方式：

[0008] 下面结合图 1 详细叙述本实用新型的实施例

[0009] 图 1 为一种蒸汽塔储水加热器，主要由蒸汽塔 1、罩盖 2、导管 3、阀门 4、蒸汽输送泵 5、冷凝器 6、净水池 7、污水池 8 和混水池 9 组成，其特征在于蒸汽塔 1 上方有罩盖 2，通过导管 3 与蒸汽输送泵 5 相连，导管 3 与蒸汽输送泵 5 之间由阀门 4 控制，蒸汽输送泵 5 有两个，其中一个蒸汽输送泵 5 与冷凝器 6 相连，冷凝器 6 放置在净水池 7 里，另一个蒸汽输送泵 5 直接与混水池 9 相连。当打开阀门 4，蒸汽塔 1 里的废气余热通过蒸汽输送泵 5 分别输送到混水池 9 和冷凝器 6 里，一个加热浑水池 9，有冷水不断补充，加热的水流向浑水的热水池提供工业热水，另一个通过冷凝器 6 冷凝，从而加热净水池 7 内的热水，提供饮用，蒸汽塔 1 里冷凝的烟气进入污水池 8。

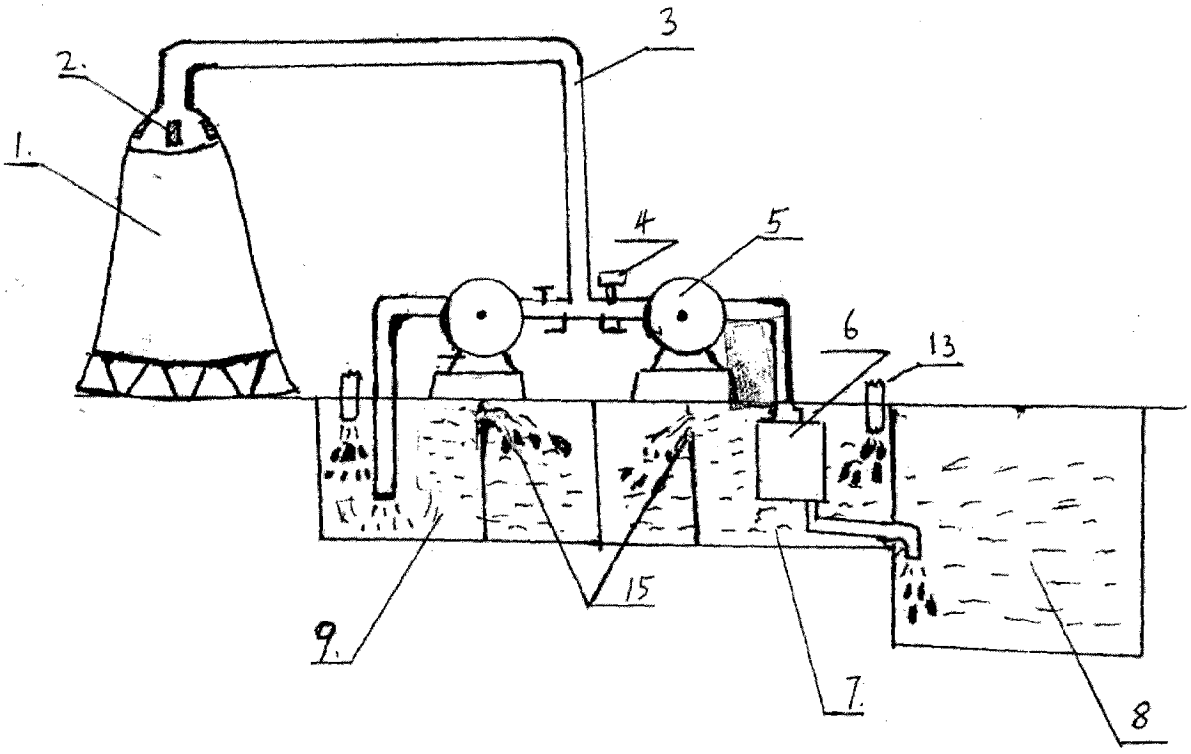
3
2
1
4
5
6
13
15
9
7
8