(19)中华人民共和国国家知识产权局

(12)实用新型专利

(10)授权公告号 CN 202492231 U
(45)授权公告日 2012.10.17

(21)申请号 201220084048.1

(22)申请日 2012.02.28

(73)专利权人 施瑞华
地址 322000 浙江省义乌中学物理组

(72)发明人 施瑞华

(51)Int.Cl.
B65H 54/12(2006.01)
B65H 54/28(2006.01)

权利要求书 1 页 说明书 1 页 附图 1 页

(54)实用新型名称

一种电动卷线器

(57)摘要

本实用新型涉及一种电动卷线器。所述电动卷线器包括电动部，和所述电动部相连的连接部，和所述连接部相连的转动部，所述转动部包括第一圆盘体和第二圆盘体，所述第一圆盘体和连接部相连，所述第一圆盘体和第二圆盘体之间设有多根绕线杆，所述电动部内具有电池、导线和电动机，所述电池和导线相连，所述导线和电动机相连，所述电动机和连接部相连，所述电动部上设有用于控制电动卷线器工作的开关。本实用新型电动卷线器在开关开启使转动部旋转后，手握电动部即可在绕线杆上轻松绕线，使用方便。

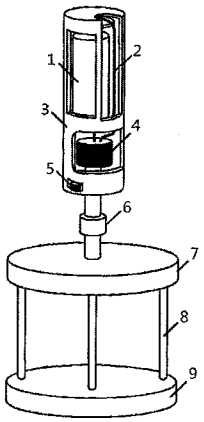

CN 202492231 U

1. 一种电动卷线器，其特征在于，包括电动部，和所述电动部相连的连接部，和所述连接部相连的转动部，所述转动部包括第一圆盘体和第二圆盘体，所述第一圆盘体和连接部相连，所述第一圆盘体和第二圆盘体之间设有多根绕线杆，所述电动部内具有电池、导线和电动机，所述电池和导线相连，所述导线和电动机相连，所述电动机和连接部相连，所述电动部上设有用于控制电动卷线器工作的开关。

一种电动卷线器

技术领域

[0001] 本实用新型涉及一种电动卷线器。

背景技术

[0002] 现有卷线器比如放风筝时使用的卷线器，需要手转动卷线器的转动部，很费力。

实用新型内容

[0003] 本实用新型针对现有卷线器存在的上述不足，提供一种电动卷线器。

[0004] 本实用新型解决上述技术问题的技术方案如下：一种电动卷线器包括电动部，和所述电动部相连的连接部，和所述连接部相连的转动部，所述转动部包括第一圆盘体和第二圆盘体，所述第一圆盘体和连接部相连，所述第一圆盘体和第二圆盘体之间设有多根绕线杆，所述电动部内具有电池、导线和电动机，所述电池和导线相连，所述导线和电动机相连，所述电动机和连接部相连，所述电动部上设有用于控制电动卷线器工作的开关。

[0005] 本实用新型的有益效果是：本实用新型电动卷线器在开关开启使转动部旋转后，手握电动部即可在绕线杆上轻松绕线，使用方便。

附图说明

[0006] 图 1 为本实用新型电动卷线器的局部剖视图。

具体实施方式

[0007] 以下结合附图对本实用新型的原理和特征进行描述，所举实例只用于解释本实用新型，并非用于限定本实用新型的范围。

[0008] 如图 1 所示，所述电动卷线器包括电动部 3，和所述电动部 3 相连的连接部 6，和所述连接部 6 相连的转动部，所述转动部包括第一圆盘体 7 和第二圆盘体 9，所述第一圆盘体 7 和连接部 6 相连，所述第一圆盘体 7 和第二圆盘体 9 之间设有多根绕线杆 8，所述电动部 3 内具有电池 1、导线 2 和电动机 4，所述电池 1 和导线 2 相连，所述导线 2 和电动机 4 相连，所述电动机 4 和连接部 6 相连，所述电动部 3 上设有用于控制电动卷线器工作的开关 5。

[0009] 以上所述仅为本实用新型的较佳实施例，并不用以限制本实用新型，凡在本实用新型的精神和原则之内，所作的任何修改、等同替换、改进等，均应包含在本实用新型的保护范围之内。

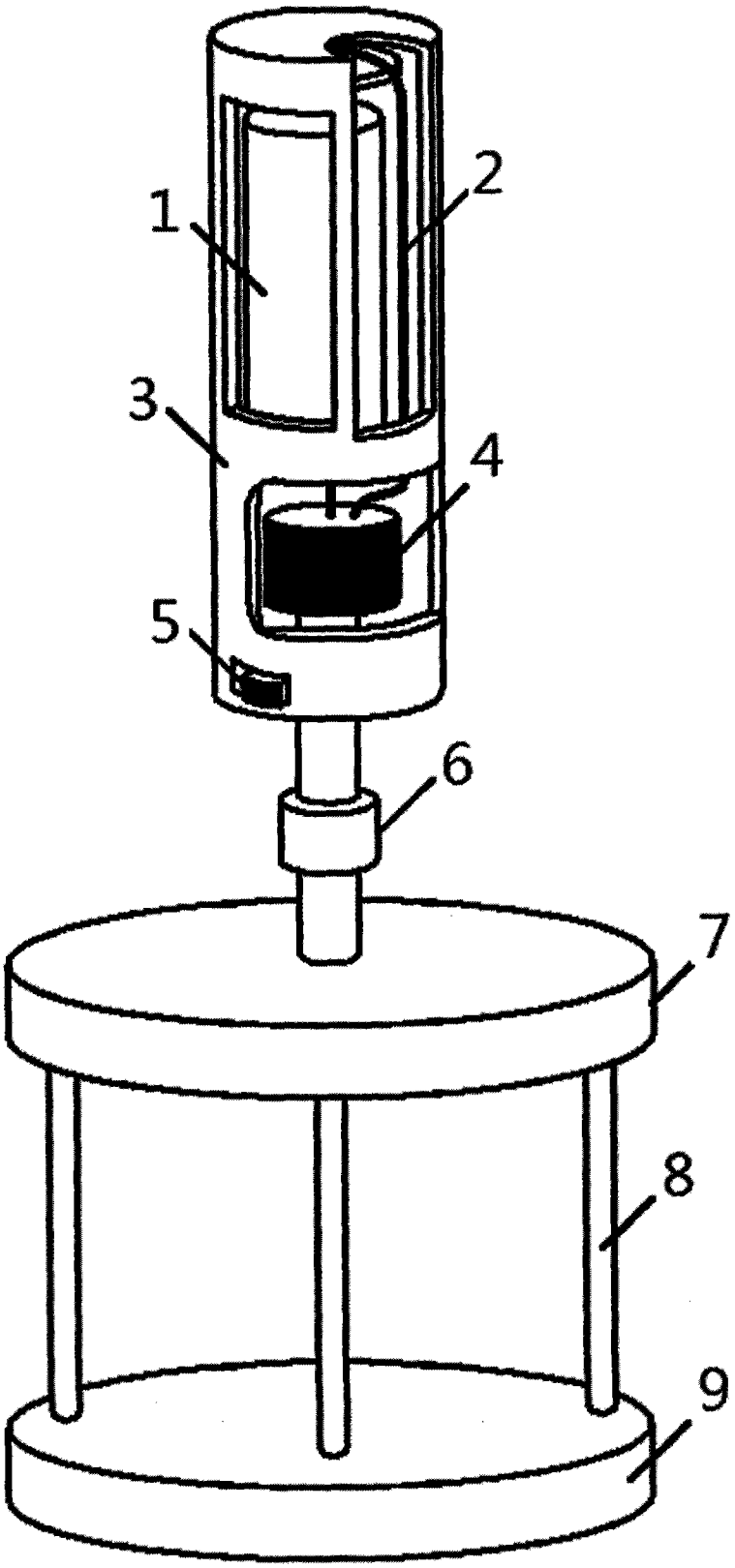

图 1