(19)中华人民共和国国家知识产权局

(12)实用新型专利

(10)授权公告号 CN 209095955 U
(45)授权公告日 2019.07.12

(21)申请号 201821525115.2

(22)申请日 2018.09.18

(73)专利权人 上海杰伟机械制造有限公司
地址 201804 上海市嘉定区黄渡镇春意路111号第1幢
专利权人 上海金纬片板膜设备制造有限公司
上海金纬挤出机械制造有限公司
上海金纬化纤机械制造有限公司
上海金纬管道设备制造有限公司

(72)发明人 何海潮 刘鑫

(74)专利代理机构 上海世圆知识产权代理有限公司 31320
代理人 王佳妮 顾俊超

(51)Int.Cl.
B29C 48/30(2019.01)
B29C 48/18(2019.01)

权利要求书1页 说明书3页 附图3页

(54)实用新型名称

一种多层复合包边模头结构

(57)摘要

本实用新型提供了一种多层复合包边模头结构,其特征在于,它包括中间上模和中间下模,中间下模的前方设有复合下模,中间上模和中间下模之间沿水平方向设有主层流道,主层流道由中间上模和中间下模后侧的中央向前延伸,中间上模和中间下模的前部设有出料口,主层流道前端与出料口后端连接,出料口横贯中间上模和中间下模左右两侧,出料口的前部延伸至复合上模和复合下模之间;本实用新型的优点在于:复合上模和中间上模及中间下模和复合下模形成复层流道,中间上模和中间下模形成主层流道,复层流道出料宽度略窄于主层流道,该略窄区域对应的主层流道两侧边分别设置斜面,以便主层流道的熔体扩展到侧边,包裹复层流道的熔体。

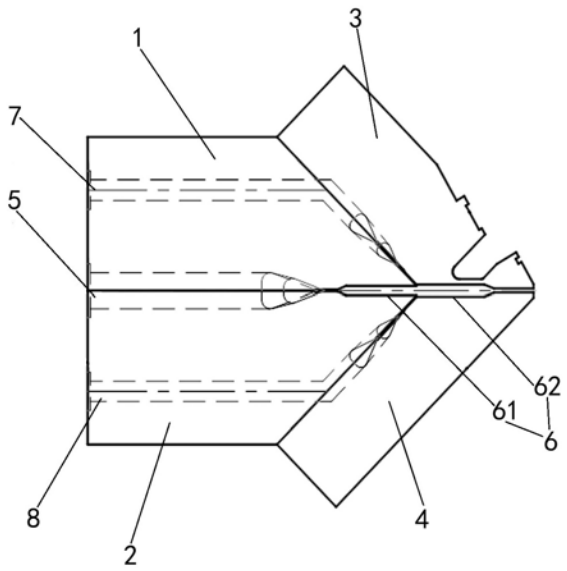

CN 209095955 U

1.一种多层复合包边模头结构,其特征在于,它包括上下依次连接的中间上模和中间下模,所述中间上模的前侧呈斜面状,所述中间上模的前侧由前至后倾斜向上设置,所述中间上模的前方设有复合上模,所述复合上模的后侧与中间上模的前侧连接,所述中间下模的前侧呈斜面状,所述中间下模的前侧由前至后倾斜向下设置,所述中间下模的前方设有复合下模,所述复合下模的后侧与中间下模的前侧连接,所述中间上模和中间下模之间沿水平方向设有主层流道,所述主层流道由中间上模和中间下模后侧的中央向前延伸,所述中间上模和中间下模的前部设有出料口,所述主层流道的前端与出料口的后端连接,所述出料口横贯中间上模和中间下模的左右两侧,所述出料口的前部延伸至复合上模和复合下模之间,

所述中间上模的上部设有上复层流道,所述上复层流道沿水平方向前后贯穿中间上模设置,所述上复层流道延伸至中间上模和复合上模之间,所述上复层流道于中间上模的前侧和复合上模的后侧之间倾斜向下延伸,所述上复层流道的底端与出料口的上端连通,

所述中间下模的下部设有下复层流道,所述下复层流道沿水平方向前后贯穿中间下模设置,所述下复层流道延伸至中间下模和复合下模之间,所述下复层流道于中间下模的前侧和复合下模的后侧之间倾斜向上延伸,所述下复层流道的顶端与出料口的底端连通;

其中,上复层流道沿中间上模前侧的斜面由上至下逐渐向中间上模的左右两侧延伸,上复层流道的下端与中间上模的侧边存在间距,所述下复层流道与上复层流道上下对称设置;

所述出料口包括由后至前依次连接的中间部和复合部,所述中间部位于中间上模和中间下模的前部,所述复合部位于复合上模和复合下模的后部,

所述复合部的下端低于中间部的下端,所述中间部与复合部的连接处设有一对斜坡,所述斜坡位于中间下模的左右两侧。

一种多层复合包边模头结构

技术领域

[0001] 本实用新型涉及挤塑成型领域，尤其涉及一种多层复合包边模头结构。

背景技术

[0002] 目前，现有挤出模头出来的产品一般为多层复合结构，通过挤出模头上的不同进料口将多层熔体原料复合成型，每层原料都是覆盖整层，当需要将某种原料包边在多层得复合制品中，而不是形成整层结构，就需要对挤出模头进行改进了。

实用新型内容

[0003] 本实用新型的目的是提供一种多层复合包边模头结构。

[0004] 为了实现上述目的，本实用新型的技术方案是：

[0005] 一种多层复合包边模头结构，其特征在于，它包括上下依次连接的中间上模和中间下模，所述中间上模的前侧呈斜面状，所述中间上模的前侧由前至后倾斜向上设置，所述中间上模的前方设有复合上模，所述复合上模的后侧与中间上模的前侧连接，所述中间下模的前侧呈斜面状，所述中间下模的前侧由前至后倾斜向下设置，所述中间下模的前方设有复合下模，所述复合下模的后侧与中间下模的前侧连接，所述中间上模和中间下模之间沿水平方向设有主层流道，所述主层流道由中间上模和中间下模后侧的中央向前延伸，所述中间上模和中间下模的前部设有出料口，所述主层流道的前端与出料口的后端连接，所述出料口横贯中间上模和中间下模的左右两侧，所述出料口的前部延伸至复合上模和复合下模之间，

[0006] 所述中间上模的上部设有上复层流道，所述上复层流道沿水平方向前后贯穿中间上模设置，所述上复层流道延伸至中间上模和复合上模之间，所述上复层流道于中间上模的前侧和复合上模的后侧之间倾斜向下延伸，所述上复层流道的底端与出料口的上端连通，

[0007] 所述中间下模的下部设有下复层流道，所述下复层流道沿水平方向前后贯穿中间下模设置，所述下复层流道延伸至中间下模和复合下模之间，所述下复层流道于中间下模的前侧和复合下模的后侧之间倾斜向上延伸，所述下复层流道的顶端与出料口的底端连通；

[0008] 其中，上复层流道沿中间上模前侧的斜面由上至下逐渐向中间上模的左右两侧延伸，上复层流道的下端与中间上模的侧边存在间距，所述下复层流道与上复层流道上下对称设置；

[0009] 所述出料口包括由后至前依次连接的中间部和复合部，所述中间部位于中间上模和中间下模的前部，所述复合部位于复合上模和复合下模的后部，

[0010] 所述复合部的下端低于中间部的下端，所述中间部与复合部的连接处设有一对斜坡，所述斜坡位于中间下模的左右两侧。

[0011] 本实用新型的优点在于：复合上模和中间上模及中间下模和复合下模形成复层流

道，中间上模和中间下模形成主层流道，复层流道出料宽度略窄于主层流道，该略窄区域对应的主层流道两侧边分别设置斜面，以便主层流道的熔体扩展到侧边，包裹复层流道的熔体。

附图说明

[0012] 图1为本实用新型的整体结构示意图；

[0013] 图2为本实用新型另一整体结构示意图；

[0014] 图3为本实用新型中间下模和复合下模的结构示意图；

[0015] 图4为本实用新型中间下模侧面的结构示意图；

[0016] 图5为本实用新型主层流道和中间部的结构示意图；

[0017] 图6为本实用新型复合上模和上复层流道的结构示意图。

[0018] 附图标记：

[0019] 1中间上模

[0020] 2中间下模

[0021] 3复合上模

[0022] 4复合下模

[0023] 5主层流道

[0024] 6出料口

[0025] 61中间部

[0026] 62复合部

[0027] 7上复层流道

[0028] 8下复层流道

[0029] 9斜坡。

具体实施方式

[0030] 下面将结合附图对本实用新型的技术方案进行清楚、完整地描述，显然，所描述的实施例是本实用新型一部分实施例，而不是全部的实施例。基于本实用新型中的实施例，本领域普通技术人员在没有做出创造性劳动前提下所获得的所有其他实施例，都属于本实用新型保护的范围。

[0031] 本实用新型公开了一种多层复合包边模头结构，其特征在于，如图1和图2所示，它包括上下依次连接的中间上模1和中间下模2，所述中间上模1的前侧呈斜面状，所述中间上模1的前侧由前至后倾斜向上设置，所述中间上模1的前方设有复合上模3，所述复合上模3的后侧与中间上模1的前侧连接，所述中间下模2的前侧呈斜面状，所述中间下模2的前侧由前至后倾斜向下设置，所述中间下模2的前方设有复合下模4，所述复合下模4的后侧与中间下模2的前侧连接，所述中间上模1和中间下模2之间沿水平方向设有主层流道5，所述主层流道5由中间上模1和中间下模2后侧的中央向前延伸，所述中间上模1和中间下模2的前部设有出料口6，所述主层流道5的前端与出料口6的后端连接，所述出料口6横贯中间上模1和中间下模2的左右两侧，所述出料口6的前部延伸至复合上模3和复合下模4之间。

[0032] 如图1和图2所示，所述中间上模1的上部设有上复层流道7，所述上复层流道7沿水

平方向前后贯穿中间上模1设置，所述上复层流道7延伸至中间上模1和复合上模3之间，所述上复层流道7于中间上模1的前侧和复合上模3的后侧之间倾斜向下延伸，所述上复层流道7的底端与出料口6的上端连通。

[0033] 所述中间下模2的下部设有下复层流道8，所述下复层流道8沿水平方向前后贯穿中间下模2设置，所述下复层流道8延伸至中间下模2和复合下模4之间，所述下复层流道8于中间下模2的前侧和复合下模4的后侧之间倾斜向上延伸，所述下复层流道8的顶端与出料口6的底端连通。

[0034] 如图1所示，所述出料口6包括由后至前依次连接的中间部61和复合部62，所述中间部61位于中间上模1和中间下模2的前部，所述复合部62位于复合上模3和复合下模4的后部。

[0035] 如图6所示，所述上复层流道7的弯折处为一管状出口，上复层流道7由上至下逐渐向中间上模1的左右两侧扩展延伸，上复层流道7的下端与中间上模1的侧边存在间距，所述下复层流道8与上复层流道7的上下对称设置。

[0036] 如图3~图5所示，所述复合部62的下端低于中间部61的下端，所述中间部61与复合部62的连接处设有一对斜坡9，所述斜坡9位于中间下模2的左右两侧，如图6所示，所述上复层流道7和下复层流道8出料宽度略窄于主层流道5，该略窄区域对应的主层流道5两侧边分别设置斜坡9，该斜坡9与上述间距配合设置，以便主层流道5的熔体扩展到出料口6的侧边，包裹着上复层流道7和下复层流道8的熔体。

[0037] 最后应说明的是：以上各实施例仅用以说明本实用新型的技术方案，而非对其限制；尽管参照前述各实施例对本实用新型进行了详细的说明，本领域的普通技术人员应当理解：其依然可以对前述各实施例所记载的技术方案进行修改，或者对其中部分或者全部技术特征进行等同替换；而这些修改或者替换，并不使相应技术方案的本质脱离本实用新型各实施例技术方案的范围。

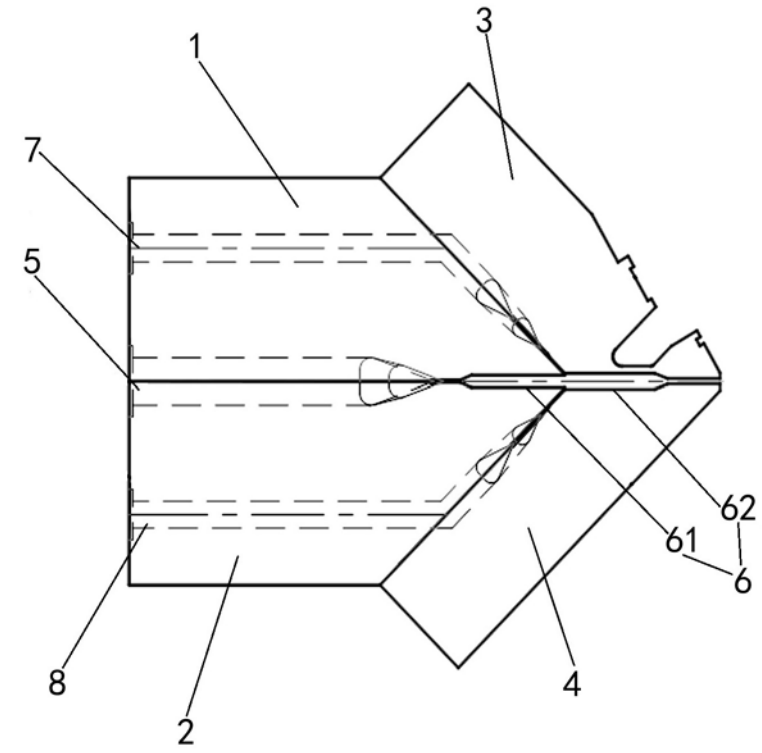

图1

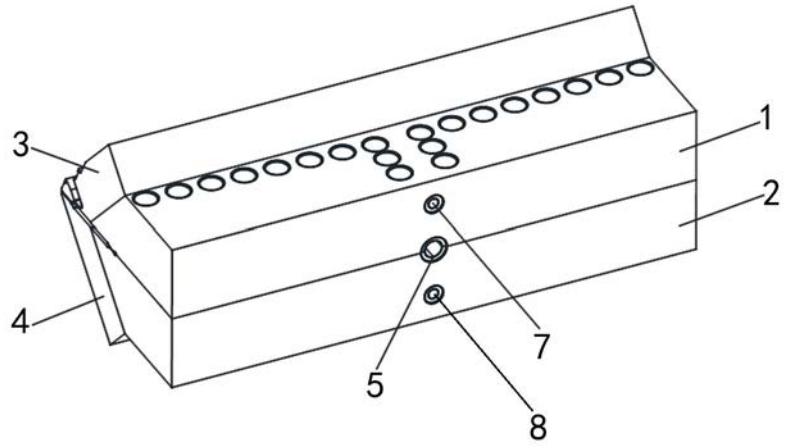

图2

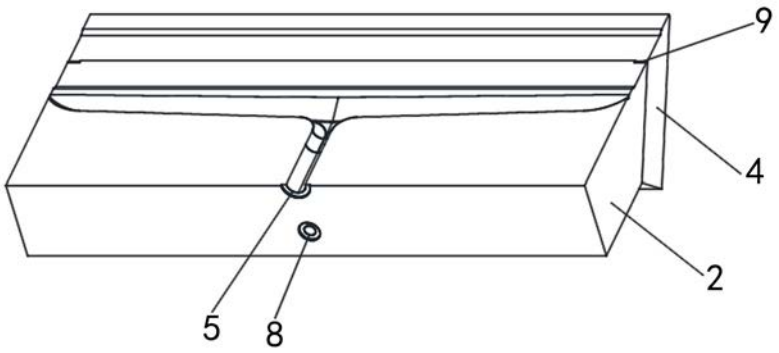

图3

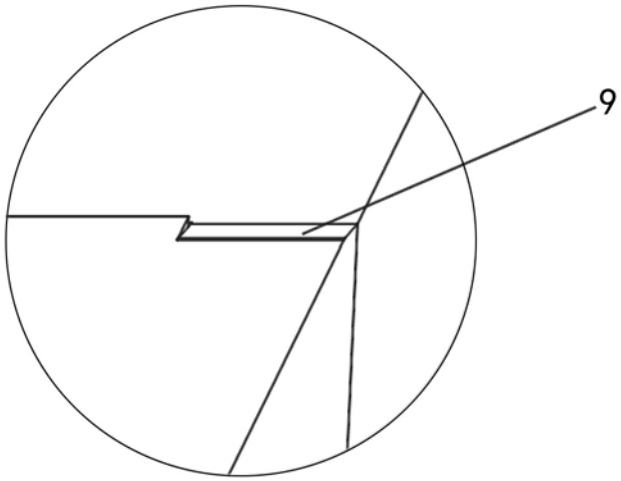

图4

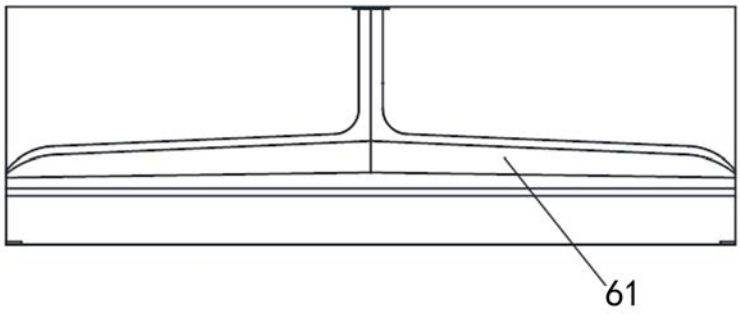

图5

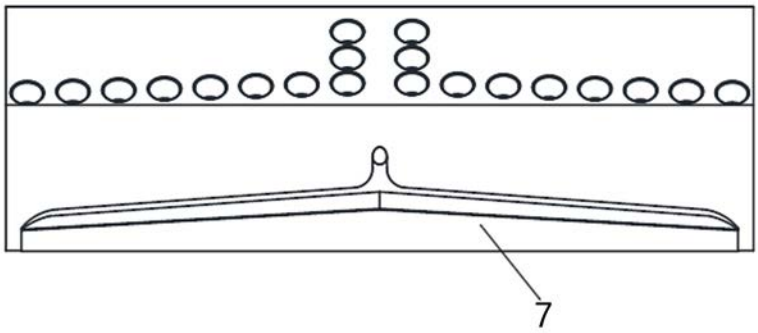

图6