(19)中华人民共和国国家知识产权局

(12)实用新型专利

(10)授权公告号 CN 211433471 U
(45)授权公告日 2020.09.08

(21)申请号 201922067946.0

(22)申请日 2019.11.26

(73)专利权人 朱兴德
地址 262713 山东省潍坊市寿光市田柳镇朱崖村118号
专利权人 张恩来 李辉明

(72)发明人 朱兴德 张恩来 李辉明 孙磊

(51)Int.Cl.
A61D 3/00(2006.01)

权利要求书1页 说明书3页 附图2页

(54)实用新型名称

一种畜牧兽医用动物关节捆绑固定装置

(57)摘要

本实用新型公开了一种畜牧兽医用动物关节捆绑固定装置，包括底架、支撑腿、和安装板，所述底架的数量为两个，两个所述底架的上表面均固定连接有支撑腿，两个所述支撑腿的顶端均固定连接有安装板，所述安装板上表面的一侧开设有安装孔，所述安装孔的内壁活动连接有插接杆，所述插接杆的数量为四个。该畜牧兽医用动物关节捆绑固定装置，通过安装孔和插接杆的设置，人员在使用时，可通过动物的体型来选择将插接杆插入合适的安装孔内，在将固定螺帽拧紧从而可固定插接杆，通过第一束带和第一固定杆的设置，人员可将动物的四肢固定在固定板上，再通过第一束带将其固定，从而可对体型不同的动物进行四肢固定。

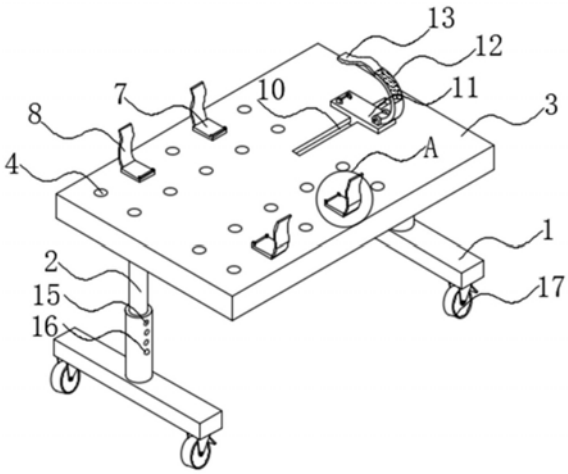

CN 211433471 U

1.一种畜牧兽医用动物关节捆绑固定装置,包括底架(1)、支撑腿(2)、和安装板(3),其特征在于:所述底架(1)的数量为两个,两个所述底架(1)的上表面均固定连接有支撑腿(2),两个所述支撑腿(2)的顶端均固定连接有安装板(3),所述安装板(3)上表面的一侧开设有安装孔(4),所述安装孔(4)的内壁活动连接有插接杆(5),所述插接杆(5)的数量为四个,四个所述插接杆(5)的下部均螺纹连接有固定螺帽(6),四个所述插接杆(5)的顶端均固定连接有固定板(7),所述固定板(7)上表面的一侧固定连接有第一束带(8),所述第一束带(8)的正面和背面均设置有子魔术贴和母魔术贴,所述固定板(7)上表面的另一侧固定连接有第一固定杆(9),所述安装板(3)上表面的另一侧开设有滑槽(10),所述滑槽(10)的内壁滑动连接有滑块(11),所述滑块(11)上表面的一侧通过连接件活动连接有弧形板(12),所述弧形板(12)的顶端固定连接有第二束带(13),所述第二束带的表面设置有子魔术贴,所述弧形板(12)的表面设置有母魔术贴,所述滑块(11)上表面的另一侧固定连接有第二固定杆(14)。

2.根据权利要求1所述的一种畜牧兽医用动物关节捆绑固定装置,其特征在于:两个所述支撑腿(2)的表面设置有插孔(15),所述插孔(15)内壁活动连接有顶珠(16)。

3.根据权利要求1所述的一种畜牧兽医用动物关节捆绑固定装置,其特征在于:两个所述底架(1)下表面的两端均固定连接有橡胶脚轮(17)。

4.根据权利要求1所述的一种畜牧兽医用动物关节捆绑固定装置,其特征在于:所述固定板(7)、滑块(11)和弧形板(12)的表面均设置有防护软垫。

一种畜牧兽医用动物关节捆绑固定装置

技术领域

[0001] 本实用新型涉及兽医用四肢固定装置技术领域，具体为一种畜牧兽医用动物关节捆绑固定装置。

背景技术

[0002] 随着社会的发展，人们日常生活水平的提高，畜牧养殖的数量也在不断增加，养殖过程中需要对牲畜进行药理、生理等实验或临床疾病治疗，这就需要固定装置，目前还没有一种较为有效的工具或装置，能将牲畜牢牢地固定住，同时不会对动物造成较大伤害，从而降低兽医操作过程中的风险，另外，猫狗等动物的养殖也越来越多，兽医的工作范围同时也要包括宠物范围，对猫狗等宠物进行诊治时同样需要将其固定，特别是大型犬类，防止在诊治过程中对周围人员造成伤害，但是由于动物的大小不同就需要多种规格的固定装置，因此缺乏通用性，使用不灵活，不利于推广，不能满足使用需要。

实用新型内容

[0003] (一)解决的技术问题

[0004] 针对现有技术的不足，本实用新型提供了一种畜牧兽医用动物关节捆绑固定装置，解决了上述背景技术中提出的问题。

[0005] (二)技术方案

[0006] 为实现以上目的，本实用新型通过以下技术方案予以实现：一种畜牧兽医用动物关节捆绑固定装置，包括底架、支撑腿、和安装板，所述底架的数量为两个，两个所述底架的上表面均固定连接有支撑腿，两个所述支撑腿的顶端均固定连接有安装板，所述安装板上表面的一侧开设有安装孔，所述安装孔的内壁活动连接有插接杆，所述插接杆的数量为四个，四个所述插接杆的下部均螺纹连接有固定螺帽，四个所述插接杆的顶端均固定连接有固定板，所述固定板上表面的一侧固定连接有第一束带，所述第一束带的正面和背面均设置有子魔术贴和母魔术贴，所述固定板上表面的另一侧固定连接有第一固定杆，所述安装板上表面的另一侧开设有滑槽，所述滑槽的内壁滑动连接有滑块，所述滑块上表面的一侧通过连接件活动连接有弧形板，所述弧形板的顶端固定连接有第二束带，所述第二束带的表面设置有子魔术贴，所述弧形板的表面设置有母魔术贴，所述滑块上表面的另一侧固定连接有第二固定杆。

[0007] 可选的，两个所述支撑腿的表面设置有插孔，所述插孔内壁活动连接有顶珠。

[0008] 可选的，两个所述底架下表面的两端均固定连接有橡胶脚轮。

[0009] 可选的，所述固定板、滑块和弧形板的表面均设置有防护软垫。

[0010] (三)有益效果

[0011] 本实用新型提供了一种畜牧兽医用动物关节捆绑固定装置，具备以下有益效果：

[0012] 1、该畜牧兽医用动物关节捆绑固定装置，通过安装孔和插接杆的设置，人员在使用时，可通过动物的体型来选择将插接杆插入合适的安装孔内，在将固定螺帽拧紧从而可

固定插接杆，通过第一束带和第一固定杆的设置，人员可将动物的四肢固定在固定板上，再通过第一束带将其固定，从而可对体型不同的动物进行四肢固定。

[0013] 2、该畜牧兽医用动物关节捆绑固定装置，通过滑块和滑槽的设置，人员可根据动物体型的大小调节滑块在滑槽内的位置，固定好位置后，人员可将动物的头部放置在滑块上，在通过弧形板将动物的头部进行固定，以防止在兽医检查时对兽医造成不必要的伤害。

附图说明

[0014] 图1为本实用新型立体结构示意图；

[0015] 图2为本实用新型正面的结构示意图；

[0016] 图3为本实用新型滑块的结构示意图；

[0017] 图4为本实用新型图1中A处的结构示意图。

[0018] 图中：1、底架；2、支撑腿；3、安装板；4、安装孔；5、插接杆；6、固定螺帽；7、固定板；8、第一束带；9、第一固定杆；10、滑槽；11、滑块；12、弧形板；13、第二束带；14、第二固定杆；15、插孔；16、顶珠；17、橡胶脚轮。

具体实施方式

[0019] 下面将结合本实用新型实施例中的附图，对本实用新型实施例中的技术方案进行清楚、完整地描述，显然，所描述的实施例仅仅是本实用新型一部分实施例，而不是全部的实施例。

[0020] 请参阅图1至图4，本实用新型提供一种技术方案：一种畜牧兽医用动物关节捆绑固定装置，包括底架1、支撑腿2、和安装板3，底架1的数量为两个，两个底架1的上表面均固定连接有支撑腿2，两个支撑腿2的顶端均固定连接有安装板3，安装板3上表面的一侧开设有安装孔4，安装孔4的内壁活动连接有插接杆5，通过安装孔4和插接杆5的设置，人员在使用时，可通过动物的体型来选择将插接杆5插入合适的安装孔4内，在将固定螺帽6拧紧从而可固定插接杆5，插接杆5的数量为四个，四个插接杆5的下部均螺纹连接有固定螺帽6，四个插接杆5的顶端均固定连接有固定板7，固定板7上表面的一侧固定连接有第一束带8，第一束带8的正面和背面均设置有子魔术贴和母魔术贴，固定板7上表面的另一侧固定连接有第一固定杆9，通过第一束带8和第一固定杆9的设置，人员可将动物的四肢固定在固定板7上，再通过第一束带8将其固定，从而可对体型不同的动物进行四肢固定，安装板3上表面的另一侧开设有滑槽10，滑槽10的内壁滑动连接有滑块11，滑块11上表面的一侧通过连接件活动连接有弧形板12；

[0021] 通过滑块11和滑槽10的设置，人员可根据动物体型的大小调节滑块11在滑槽10内的位置，固定好位置后，人员可将动物的头部放置在滑块11上，在通过弧形板12将动物的头部进行固定，以防止在兽医检查时对兽医造成不必要的伤害；

[0022] 弧形板12的顶端固定连接有第二束带13，第二束带的表面设置有子魔术贴，弧形板12的表面设置有母魔术贴，滑块11上表面的另一侧固定连接有第二固定杆14，两个支撑腿2的表面设置有插孔15，插孔15内壁活动连接有顶珠16，通过插孔15和顶珠16的设置，人员可根据需求调节该装置的高度，两个底架1下表面的两端均固定连接有橡胶脚轮17，固定板7、滑块11和弧形板12的表面均设置有防护软垫，通过防护软垫的设置，在束缚动物时可

减少动物在挣扎时造成的疼痛。

[0023] 综上所述，该畜牧兽医用动物关节捆绑固定装置，使用时，人员可根据动物的体型来调节插接杆5，将插接杆5插入合适的安装孔4内，在通过固定螺帽6将其固定在安装孔4内，固定完成后可将动物的四肢分别固定至四个固定板7上，使用第一束带8将其固定，再移动滑块11将滑块11移动至适合位置，最后将动物头部通过弧形板12固定至滑块11上。

[0024] 以上所述，仅为本实用新型较佳的具体实施方式，但本实用新型的保护范围并不局限于此，任何熟悉本技术领域的技术人员在本实用新型揭露的技术范围内，根据本实用新型的技术方案及其实用新型构思加以等同替换或改变，都应涵盖在本实用新型的保护范围之内。

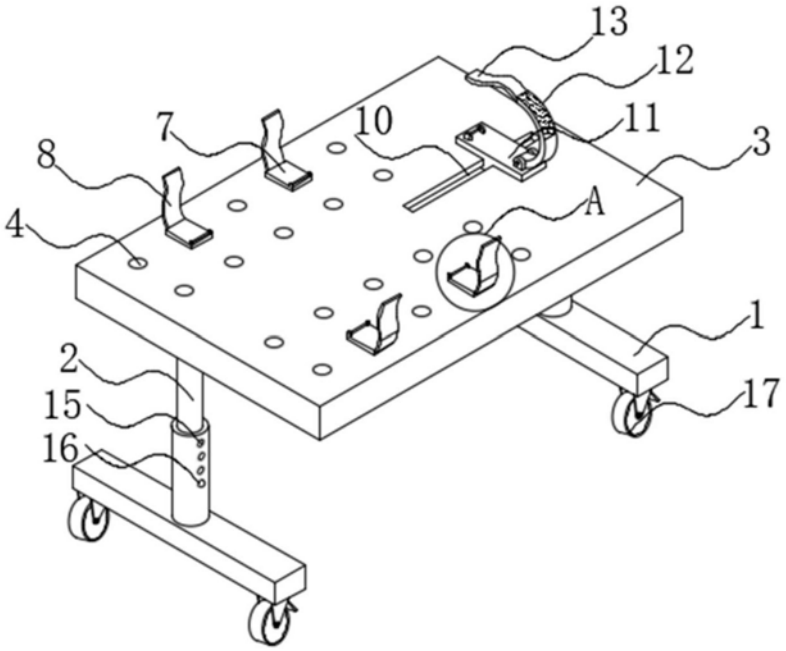

图1

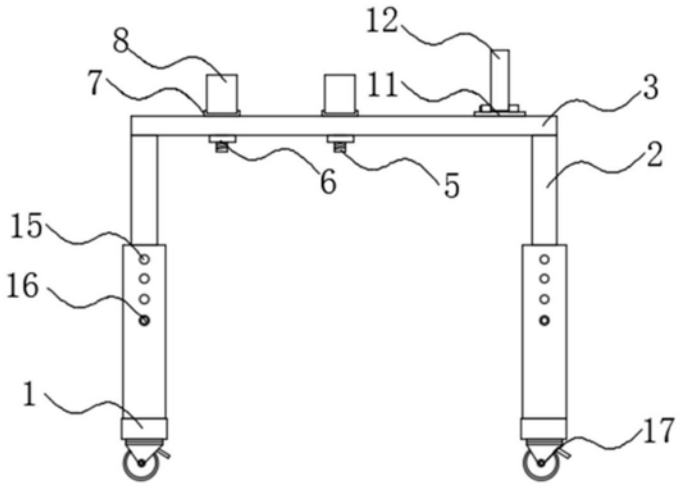

图2

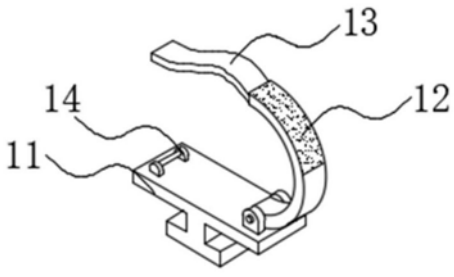

图3

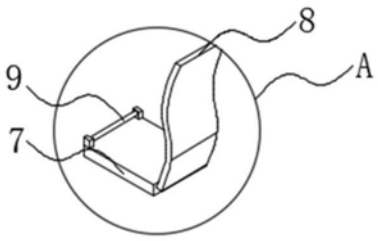

图4