(19)国家知识产权局

(12)实用新型专利

(10)授权公告号 CN 218928103 U
(45)授权公告日 2023.04.28

(21)申请号 202222869959.1

(22)申请日 2022.10.28

(73)专利权人 宜丰伯美莱家居有限公司
地址 336300 江西省宜春市宜丰县工业园工信大道和合路

(72)发明人 罗中棠

(74)专利代理机构 南昌佳诚专利事务所 36117
专利代理师 刘守正

(51)Int.Cl.
B27G 11/00(2006.01)

权利要求书1页 说明书3页 附图4页

(54)实用新型名称

一种装饰板材表面辊涂胶装置

(57)摘要

本实用新型公开了一种装饰板材表面辊涂胶装置，涉及装饰板材的技术领域；而本实用新型包括固定箱，固定箱两侧分别安装有供水装置，固定箱的内部安装有上胶装置，固定箱远离上胶装置的一侧固定安装有升降装置，上胶装置的一侧安装有清洁装置，上胶装置远离清洁装置的一侧安装有运送组件，运送组件的两侧分别安装有传送装置，供水装置包括有水箱，水箱的一侧固定安装有供水管；本实用新型通过清洁装置中清洁环和供水装置之间相互配合，使实用新型中的涂辊在完成作业后可以第一时间对其进行清洁，从而降低了涂辊的更换率，并且不需要将涂辊拆卸下来也能实现对其清洁的目的。

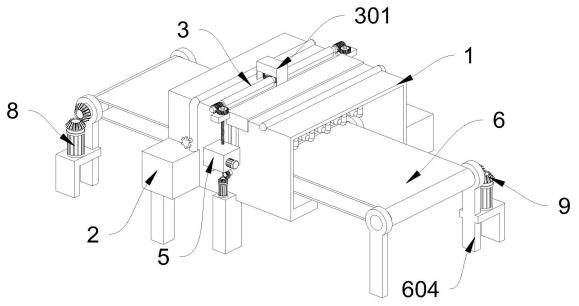

CN 218928103 U

1.一种装饰板材表面辊涂胶装置,包括固定箱(1),其特征在于:固定箱(1)两侧分别安装有供水装置(2),所述固定箱(1)的内部安装有上胶装置(4),所述固定箱(1)远离上胶装置(4)的一侧固定安装有升降装置(3),所述上胶装置(4)的一侧安装有清洁装置(5),所述上胶装置(4)远离清洁装置(5)的一侧安装有运送组件(7),所述运送组件(7)的两侧分别安装有传送装置(6)。

2.如权利要求1所述的一种装饰板材表面辊涂胶装置,其特征在于,所述供水装置(2)包括有水箱(201),所述水箱(201)的一侧固定安装有供水管(203),所述供水管(203)始端远离固定箱(1)的一侧固定安装有阀门(202),所述供水管(203)靠近上胶装置(4)的一侧固定安装有若干个高压喷头(204)。

3.如权利要求2所述的一种装饰板材表面辊涂胶装置,其特征在于,所述升降装置(3)包括有保护壳(301),所述保护壳(301)的内部安装有电机(8),所述电机(8)靠近固定箱(1)的一端固定安装有蜗轮(305),所述蜗轮(305)的一侧安装有蜗杆(304),所述蜗杆(304)的两端分别固定套杆(302)。

4.如权利要求3所述的一种装饰板材表面辊涂胶装置,其特征在于,所述两组固定套杆(302)远离电机(8)的一端分别安装有蜗杆(304),所述蜗杆(304)的一侧安装有蜗轮(305),所述蜗轮(305)的一侧固定安装有固定块(306),所述固定块(306)靠近蜗轮(305)的一侧固定安装有第一螺纹杆(303),所述蜗轮(305)远离固定块(306)的一侧安装有限位块(307)。

5.如权利要求4所述的一种装饰板材表面辊涂胶装置,其特征在于,所述上胶装置(4)包括有第一装备箱(401),所述第一装备箱(401)内部安装有锥形齿轮(9),所述锥形齿轮(9)靠近固定箱(1)的一侧固定安装有涂辊(402),所述第一装备箱(401)一侧固定安装有电机(8),所述电机(8)的一端固定安装有锥形齿轮(9),所述涂辊(402)两端转动套设有第一固定套环(403),且涂辊(402)两端转动安装在固定箱(1)两侧。

6.如权利要求5所述的一种装饰板材表面辊涂胶装置,其特征在于,所述清洁装置(5)包括有第二装备箱(501),所述第二装备箱(501)的一侧固定安装有电机(8),所述电机(8)的一端固定安装有蜗杆(304),所述蜗杆(304)的两侧安装有蜗轮(305),所述两组蜗轮(305)靠近固定箱(1)的一侧固定安装有第二螺纹杆(502),所述第二螺纹杆(502)外侧螺纹安装有螺纹套环(503),所述两组螺纹套环(503)之间固定安装有清洁环(504),且清洁环(504)套设在涂辊(402)外侧。

7.如权利要求6所述的一种装饰板材表面辊涂胶装置,其特征在于,所述传送装置(6)包括有传送带(601),所述传送带(601)两端内部转动安装有驱动杆(603),所述靠近固定箱(1)的驱动杆(603)两端安装有第二固定套环(602),所述远离固定箱(1)的驱动杆(603)两端安装有支撑杆(604)驱动杆(603)的一端固定安装有锥形齿轮(9),所述锥形齿轮(9)的一端固定安装有电机(8),且电机(8)固定安装在支撑杆(604)一侧。

8.如权利要求7所述的一种装饰板材表面辊涂胶装置,其特征在于,所述运送组件(7)包括有传动杆(701),所述传动杆(701)的一端固定安装有两组锥形齿轮(9),所述锥形齿轮(9)的一端固定安装有电机(8),且两组锥形齿轮(9)之间铰接连接。

一种装饰板材表面辊涂胶装置

技术领域

[0001] 本实用新型涉及装饰板材技术领域,具体为一种装饰板材表面辊涂胶装置。

背景技术

[0002] 装饰板材表面辊涂胶装置的工作原理是,取料涂辊沾取涂料,涂辊将涂料敷在板材的表面,从而能提高生产装饰板材的生产效率,但是现有技术中的装饰板材表面辊涂胶装置,在清洁装置时需要单独将涂辊拆卸下来进行清洗,浪费时间且耗费精力,为了能实现不单独拆卸掉涂辊的同时也能对其进行简单快速的清洁,针对上述问题,发明人提出一种装饰板材表面辊涂胶装置用于解决上述问题。

实用新型内容

[0003] 为了解决在清洁装饰板材表面辊涂胶装置时需要单独拆卸掉涂辊问题;本实用新型的目的在于提供一种装饰板材表面辊涂胶装置。

[0004] 为解决上述技术问题,本实用新型采用如下技术方案:一种装饰板材表面辊涂胶装置,包括固定箱,固定箱两侧分别安装有供水装置,所述固定箱的内部安装有上胶装置,所述固定箱远离上胶装置的一侧固定安装有升降装置,所述上胶装置的一侧安装有清洁装置,所述上胶装置远离清洁装置的一侧安装有运送组件,所述运送组件的两侧分别安装有传送装置。

[0005] 优选地,所述供水装置包括有水箱,所述水箱的一侧固定安装有供水管,所述供水管始端远离固定箱的一侧固定安装有阀门,所述供水管靠近上胶装置的一侧固定安装有若干个高压喷头。

[0006] 优选地,所述升降装置包括有保护壳,所述保护壳的内部安装有电机,所述电机靠近固定箱的一端固定安装有蜗轮,所述蜗轮的一侧安装有蜗杆,所述蜗杆的两端分别固定套杆,所述两组固定套杆远离电机的一端分别安装有蜗杆,所述蜗杆的一侧安装有蜗轮,所述蜗轮的一侧固定安装有固定块,所述固定块靠近蜗轮的一侧固定安装有第一螺纹杆,所述蜗轮远离固定块的一侧安装有限位块。

[0007] 优选地,所述上胶装置包括有第一装备箱,所述第一装备箱内部安装有锥形齿轮,所述锥形齿轮靠近固定箱的一侧固定安装有涂辊,所述第一装备箱一侧固定安装有电机,所述电机的一端固定安装有锥形齿轮,所述涂辊两端转动套设有第一固定套环,且涂辊两端转动安装在固定箱两侧。

[0008] 优选地,所述清洁装置包括有第二装备箱,所述第二装备箱的一侧固定安装有电机,所述电机的一端固定安装有蜗杆,所述蜗杆的两侧安装有蜗轮,所述两组蜗轮靠近固定箱的一侧固定安装有第二螺纹杆,所述第二螺纹杆外侧螺纹安装有螺纹套环,所述两组螺纹套杆之间固定安装有清洁环,且清洁环套设在涂辊外侧。

[0009] 优选地,所述传送装置包括有传送带,所述传送带两端内部转动安装有驱动杆,所述靠近固定箱的驱动杆两端安装有第二固定套环,所述远离固定箱的驱动杆两端安装有支

撑杆驱动杆的一端固定安装有锥形齿轮，所述锥形齿轮的一端固定安装有电机，且电机固定安装在支撑杆一侧，所述运送组件包括有传动杆，所述传动杆的一端固定安装有两组锥形齿轮，所述锥形齿轮的一端固定安装有电机，且两组锥形齿轮之间铰接连接。

[0010] 与现有技术相比，本实用新型的有益效果在于：

[0011] 本实用新型通过清洁装置中清洁环和供水装置之间相互配合，使实用新型中的涂辊在完成作业后可以第一时间对其进行清洁，从而降低了涂辊的更换率，并且不需要将涂辊拆卸下来也能实现对其清洁的目的。

附图说明

[0012] 为了更清楚地说明本实用新型实施例或现有技术中的技术方案，下面将对实施例或现有技术描述中所需要使用的附图作简单地介绍，显而易见地，下面描述中的附图仅仅是本实用新型的一些实施例，对于本领域普通技术人员来讲，在不付出创造性劳动的前提下，还可以根据这些附图获得其他的附图。

[0013] 图1为本实用新型整体结构示意图。

[0014] 图2为本实用新型侧视结构示意图。

[0015] 图3为本实用新型仰视结构示意图。

[0016] 图4为本实用新型供水装置结构示意图。

[0017] 图5为本实用新型升降装置和上胶装置结构示意图。

[0018] 图6为本实用新型清洁装置和运送组件结构示意图。

[0019] 图7为本实用新型图5中A处结构放大示意图。

[0020] 图8为本实用新型图6中B处结构放大示意图。

[0021] 图中：1、固定箱；2、供水装置；201、水箱；202、阀门；203、供水管；204、高压喷头；3、升降装置；301、保护壳；302、固定套杆；303、第一螺纹杆；304、蜗杆；305、蜗轮；306、固定块；307、限位块；4、上胶装置；401、第一装备箱；402、涂辊；403、第一固定套环；5、清洁装置；501、第二装备箱；502、第二螺纹杆；503、螺纹套环；504、清洁环；6、传送装置；601、传送带；602、第二固定套环；603、驱动杆；604、支撑杆；7、运送组件；701、传动杆；8、电机；9、锥形齿轮。

具体实施方式

[0022] 下面将结合本实用新型实施例中的附图，对本实用新型实施例中的技术方案进行清楚、完整地描述，显然，所描述的实施例仅仅是本实用新型一部分实施例，而不是全部的实施例。基于本实用新型中的实施例，本领域普通技术人员在没有做出创造性劳动前提下所获得的所有其他实施例，都属于本实用新型保护的范围。

[0023] 如图1-8所示，本实用新型提供了一种装饰板材表面辊涂胶装置，包括固定箱1，固定箱1两侧分别安装有供水装置2，所述固定箱1的内部安装有上胶装置4，所述固定箱1远离上胶装置4的一侧固定安装有升降装置3，所述上胶装置4的一侧安装有清洁装置5，所述上胶装置4远离清洁装置5的一侧安装有运送组件7，所述运送组件7的两侧分别安装有传送装置6。

[0024] 所述供水装置2包括有水箱201，所述水箱201的一侧固定安装有供水管203，所述

供水管203始端远离固定箱1的一侧固定安装有阀门202，所述供水管203靠近上胶装置4的一侧固定安装有若干个高压喷头204。

[0025] 通过采用上述技术方案，使在清洁涂辊402时，供水装置2提供水源。

[0026] 所述升降装置3包括有保护壳301，所述保护壳301的内部安装有电机8，所述电机8靠近固定箱1的一端固定安装有蜗轮305，所述蜗轮305的一侧安装有蜗杆304，所述蜗杆304的两端分别固定套杆302，所述两组固定套杆302远离电机8的一端分别安装有蜗杆304，所述蜗杆304的一侧安装有蜗轮305，所述蜗轮305的一侧固定安装有固定块306，所述固定块306靠近蜗轮305的一侧固定安装有第一螺纹杆303，所述蜗轮305远离固定块306的一侧安装有限位块307。

[0027] 通过采用上述技术方案，使涂辊402的位置能根据板材的厚度来进行上下调节。

[0028] 所述清洁装置5包括有第二装备箱501，所述第二装备箱501的一侧固定安装有电机8，所述电机8的一端固定安装有蜗杆304，所述蜗杆304的两侧安装有蜗轮305，所述两组蜗轮305靠近固定箱1的一侧固定安装有第二螺纹杆502，所述第二螺纹杆502外侧螺纹安装有螺纹套环503，所述两组螺纹套环503之间固定安装有清洁环504，且清洁环504套设在涂辊402外侧。

[0029] 通过采用上述技术方案，使涂辊402在清洁环504的来回移动的摩擦下实现清洁涂辊402的目的。

[0030] 所述运送组件7包括有传动杆701，所述传动杆701的一端固定安装有两组锥形齿轮9，所述锥形齿轮9的一端固定安装有电机8。

[0031] 通过采用上述技术方案，使清洁涂辊402时，污水能通过两组传动杆701之间的缝隙排出本实用新型外。

[0032] 工作原理：在使用时，首先根据板材的厚度调节升降装置3来调节涂辊402的高度，随后将板材放置在传送带601上缓慢传送至上胶装置4处进行板材表面上胶作业，在作业完成之后，将本实用新型内的板材全部取出，随后调节升降装置3使上胶装置4和清洁装置5的位置与高压喷头204处于同一水平位置，然后打开阀门202，使水箱201中的水传送到供水管203中，等高压喷头204喷出水后，打开清洁装置5，在第二螺旋杆502的转动下，清洁环504在涂辊402外表面进行左右移动，清洁环504内圈直径与涂辊402直径相等，清洁环504和高压喷头204之间相互配合清洁完成涂辊402后，先将供水装置2关闭，清洁装置5继续工作，在清洁环504挤压出涂辊402外表面的多余水分后，再将清洁装置5关闭。

[0033] 显然，本领域的技术人员可以对本实用新型进行各种改动和变型而不脱离本实用新型的精神和范围。这样，倘若本实用新型的这些修改和变型属于本实用新型权利要求及其等同技术的范围之内，则本实用新型也意图包含这些改动和变型在内。

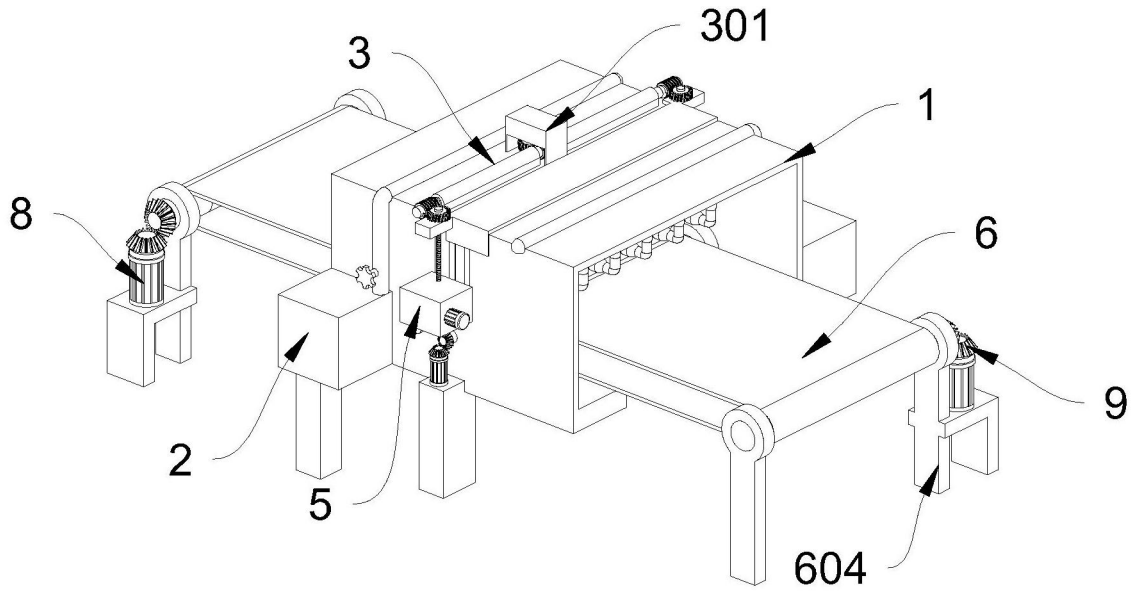

图1

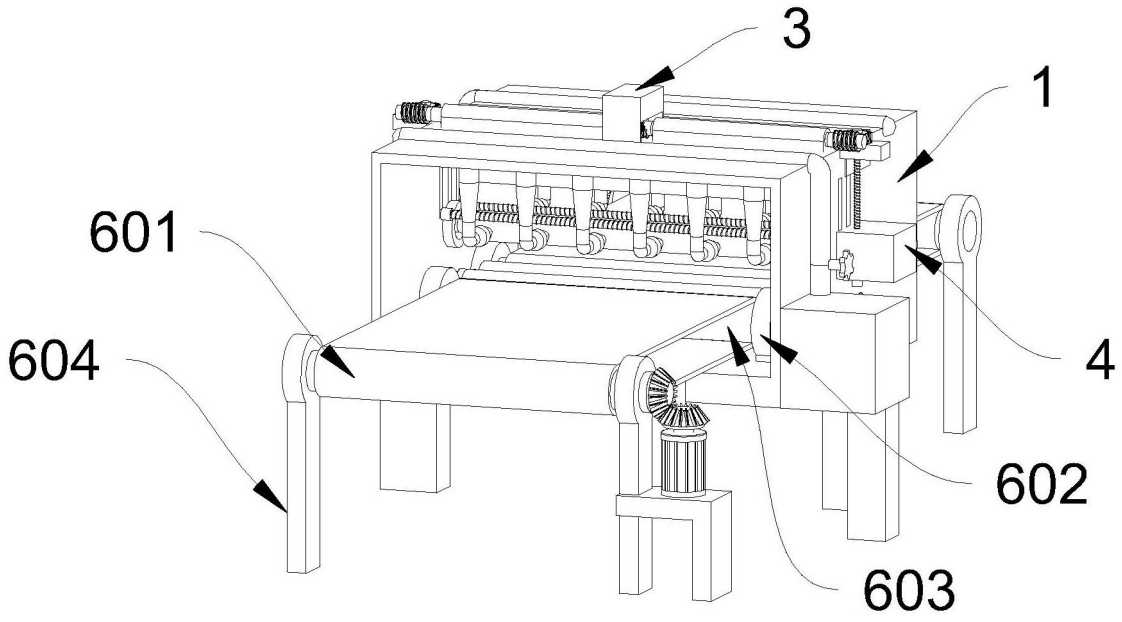

图2

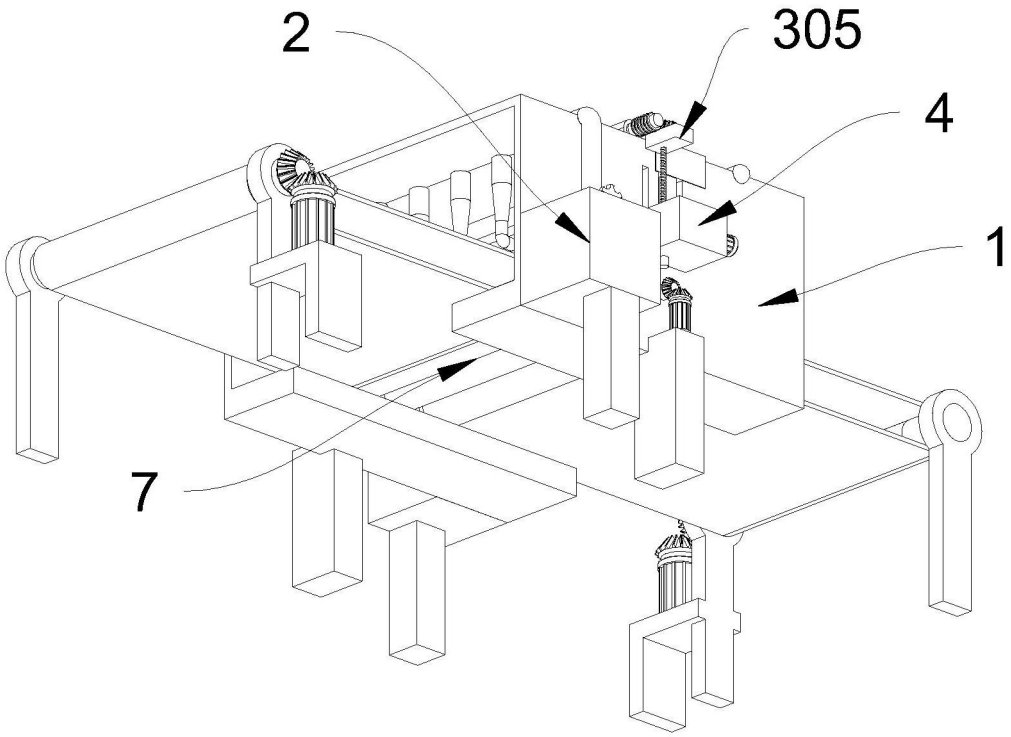

图3

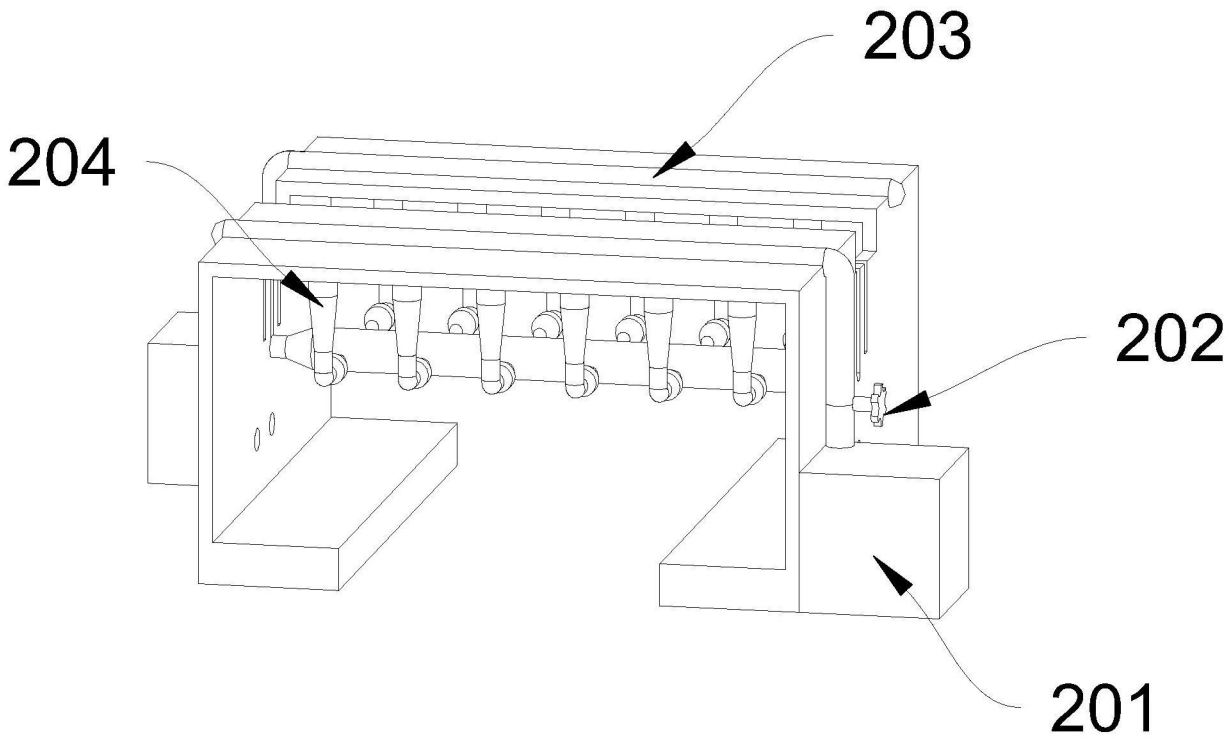

图4

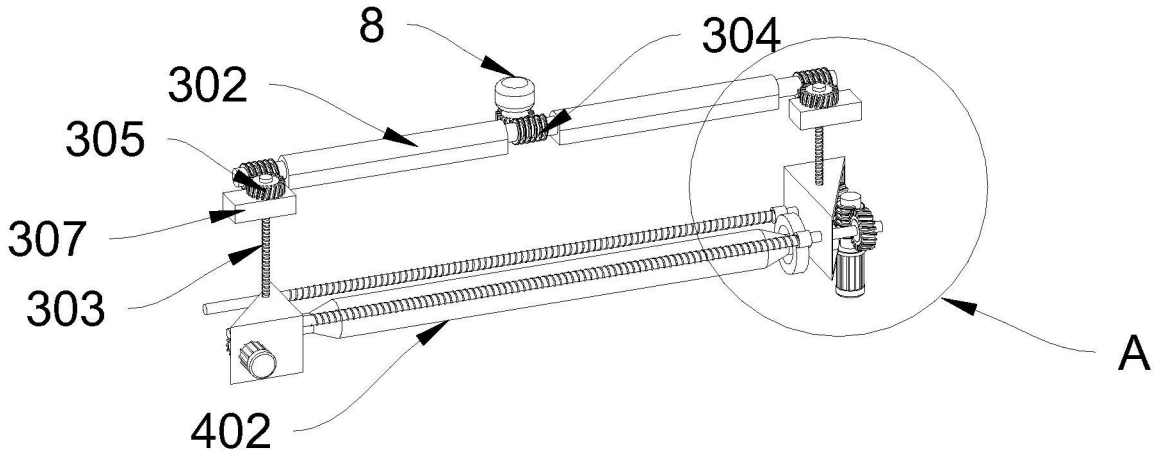

图5

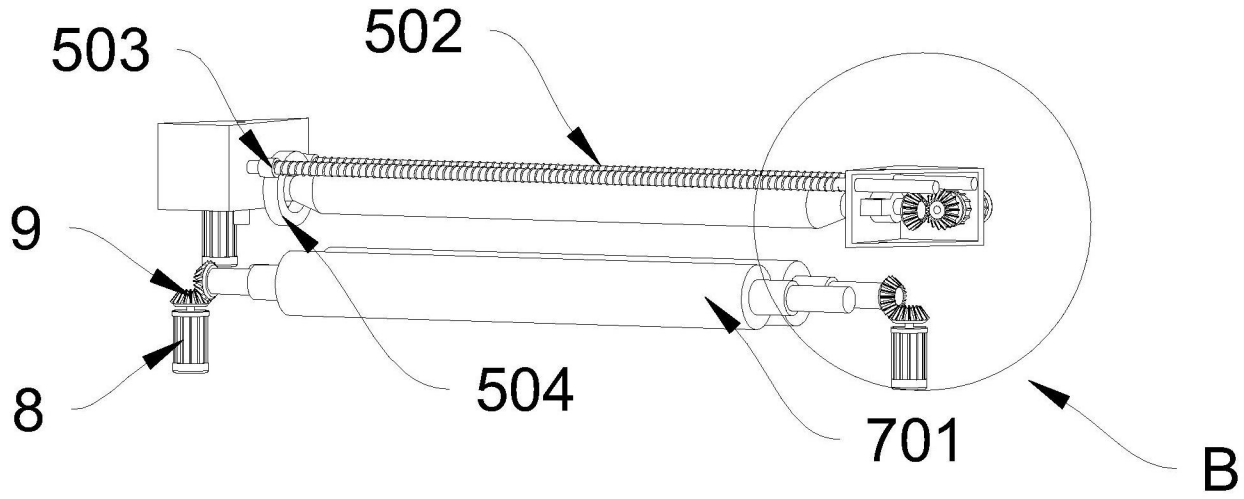

图6

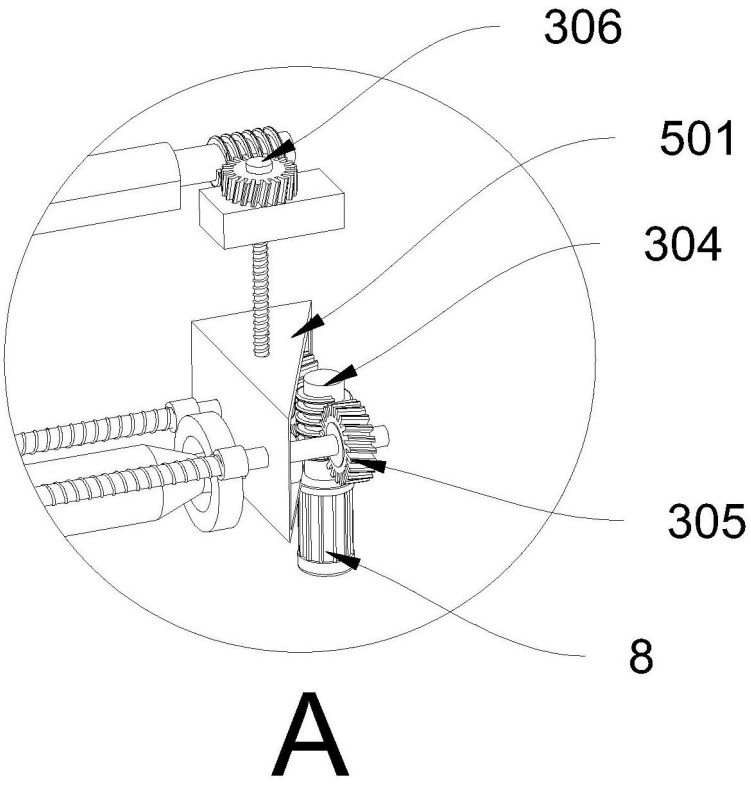

图7

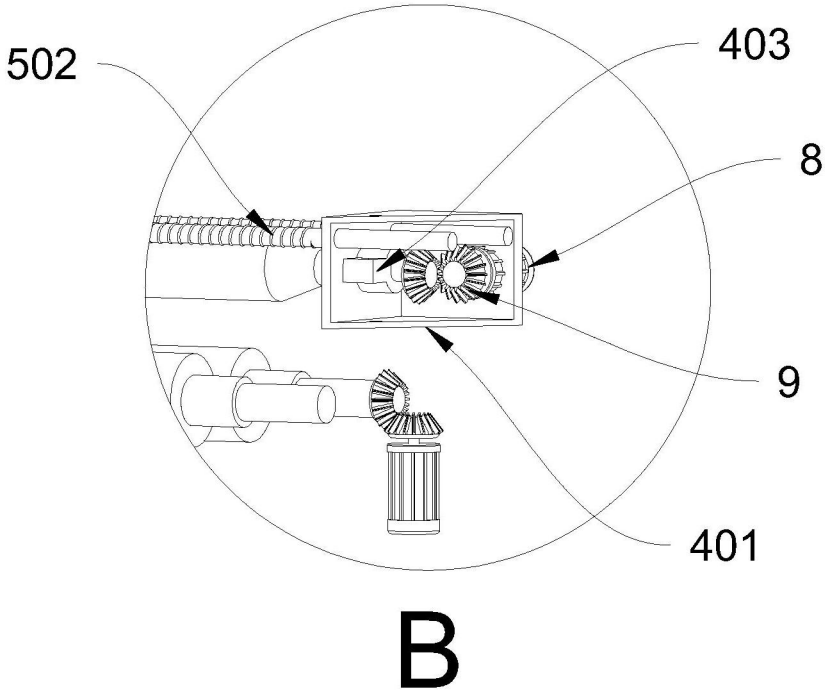

图8