(19)中华人民共和国国家知识产权局

(12)实用新型专利

(10)授权公告号 CN 214215662 U
(45)授权公告日 2021.09.17

(21)申请号 202022546297.5

(22)申请日 2020.11.06

(73)专利权人 延边国泰新能源汽车有限公司
地址 133000 吉林省延边朝鲜族自治州延吉市国际空港经济开发区兴区路182号

(72)发明人 朴海善 韩宝辉 宋鑫

(74)专利代理机构 吉林省长春市新时代专利商标代理有限公司 22204
代理人 唐盼

(51)Int.Cl.
B60R 13/00(2006.01)

权利要求书1页 说明书3页 附图3页

(54)实用新型名称

一种汽车车标结构

(57)摘要

本实用新型涉及一种汽车车标结构，包括车标本体、车标安装座；其中，所述车标本体的底面为水平面，车标本体包括标体、突出标志单元，在所述标体上加工有至少两个卡接口；所述车标安装座上加工有与突出标志单元仿形的避让单元，车标安装座穿过突出标志单元安装在标体上，在车标安装座的底部加工有与卡接口配合使用的卡扣，使车标安装座与车标本体卡接。该车标结构将车标本体独立于车标安装座，并以卡接的方式连接，使车标可牢固地粘接于车身上，有效解决脱落的问题，同时解决了车标镀层与涂层界线不清的问题。

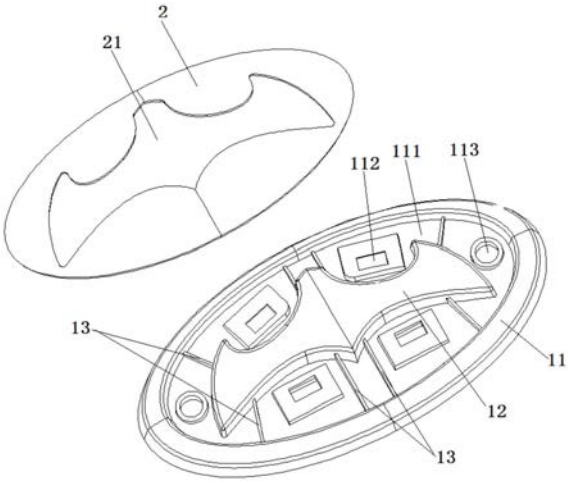

CN 214215662 U

1.一种汽车车标结构，其特征在于，包括车标本体、车标安装座；其中，所述车标本体的底面为水平面，车标本体包括标体、突出标志单元，在所述标体上加工有至少两个卡接口；所述车标安装座上加工有与突出标志单元仿形的避让单元，车标安装座穿过突出标志单元安装在标体上，在车标安装座的底部加工有与卡接口配合使用的卡扣，使车标安装座与车标本体卡接。

2.根据权利要求1所述的一种汽车车标结构，其特征在于，所述标体和车标安装座的外轮廓均为椭圆形，椭圆形标体的底面为水平面，椭圆形标体的上面加工有与车标安装座仿形的安装部，所述突出标志单元为内部中空等壁厚的结构，突出标志单元设置在安装部上，车标安装座穿过突出标志单元装配在安装部上。

3.根据权利要求1所述的一种汽车车标结构，其特征在于，所述突出标志单元与标体为一体式结构，突出标志单元与标体之间通过加强筋连接。

4.根据权利要求2所述的一种汽车车标结构，其特征在于，所述安装部上且在突出标志单元相对的两端加工有定位孔，所述车标安装座上与定位孔相对的位置加工有定位销。

5.根据权利要求1所述的一种汽车车标结构，其特征在于，所述卡接口为四个，分别设置在突出标志单元的周边。

6.根据权利要求1所述的一种汽车车标结构，其特征在于，所述标体底部侧壁相对后的位置加工有壁厚分割槽。

7.根据权利要求1所述的一种汽车车标结构，其特征在于，所述车标本体的上表面为ABS镀铬层，所述车标安装座的上表面为蓝色涂漆层。

一种汽车车标结构

技术领域

[0001] 本实用新型属于汽车零部件技术领域，具体涉及一种汽车车标结构。

背景技术

[0002] 汽车车标是人们识别不同汽车的主要标志，通常安置在汽车的醒目位置，象征着汽车的等级和特征。

[0003] 延边国泰新能源汽车有限公司设计了一种车标结构(见图1、图2)，该车标结构已经应用在电动汽车、公共汽车、无人驾驶汽车上。为保证该车标结构的强度，模具成型效果好，注塑时对于车标结构壁厚与壁厚的均匀性有要求；原车标结构是一体式完整结构，背部为了考虑均厚和强度，采用中部凹陷，边缘设置加强筋的结构，之后将该车标结构与车身粘接。但此结构与车身粘接不牢固，有脱落风险，而且车标结构中外观涂层与镀层界线不清。

发明内容

[0004] 鉴于上述技术问题，本实用新型的目的在于提供一种汽车车标结构，该车标结构将车标本体独立于车标安装座上，并以卡接的方式连接，此种结构既能满足生产工艺需求，同时车标本体底部可采用实心平面形式，使车标结构牢固地粘接于车身上，有效解决车标容易脱落的技术问题。

[0005] 为实现上述目的，本实用新型采用如下技术方案：

[0006] 一种汽车车标结构，包括车标本体、车标安装座；其中，所述车标本体的底面为水平面，车标本体包括标体、突出标志单元，在所述标体上加工有至少两个卡接口；所述车标安装座上加工有与突出标志单元仿形的避让单元，车标安装座穿过突出标志单元安装在标体上，在车标安装座的底部加工有与卡接口配合使用的卡扣，使车标安装座与车标本体卡接。

[0007] 作为本实用新型的优选，所述标体和车标安装座的外轮廓均为椭圆形，椭圆形标体的底面为水平面，椭圆形标体的上面加工有与车标安装座仿形的安装部，所述突出标志单元为内部中空等壁厚的结构，突出标志单元设置在安装部上，车标安装座穿过突出标志单元装配在安装部上。

[0008] 作为本实用新型的优选，所述突出标志单元与标体为一体式结构，突出标志单元与标体之间通过加强筋连接。

[0009] 作为本实用新型的优选，所述安装部上且在突出标志单元相对的两端加工有定位孔，所述车标安装座上与定位孔相对的位置加工有定位销。

[0010] 作为本实用新型的优选，所述卡接口为四个，分别设置在突出标志单元的周边。

[0011] 作为本实用新型的优选，所述标体底部侧壁相对后的位置加工有壁厚分割槽。

[0012] 作为本实用新型的优选，所述车标本体的上表面为ABS镀铬层，所述车标安装座的上表面为蓝色涂漆层。

[0013] 本实用新型的优点和有益效果：

[0014] (1)本实用新型提供的车标结构将车标本体独立于车标安装座，并以卡接的方式连接，在满足生产工艺性需求的前提下，车标安装座底部可采用实心平面形式，使车标可牢固地粘接于车身上，有效解决脱落的问题。

[0015] (2)本实用新型提供的车标结构由于车标本体与车标安装座分离，车标边缘与突出标志部分呈镀层外观，中间过渡部分呈涂漆外观，实现了镀层与涂层过渡分明，有效解决了镀层与涂层界线不清的问题。

附图说明

[0016] 图1是原车标结构后视图；

[0017] 图2是本实用新型车标结构主视图；

[0018] 图3是本实用新型车标结构后视图；

[0019] 图4是本实用新型车标结构分解图之一；

[0020] 图5是本实用新型车标结构分解图之二。

[0021] 附图标记：车标本体1、车标安装座2、标体11、突出标志单元12、加强筋13、避让单元21、卡扣22、定位销23、安装部111、卡接口112、定位孔113、壁厚分割槽114。

具体实施方式

[0022] 下面将结合本申请实施例中的附图，对本申请实施例中的技术方案进行清楚、完整地描述，显然，所描述的实施例仅是本申请一部分实施例，而不是全部的实施例。基于本申请中的实施例，本领域普通技术人员在没有做出创造性劳动前提下所获得的所有其他实施例，都属于本申请保护的范围。

[0023] 在本申请的描述中，需要说明的是，术语“内”、“下”等指示的方位或位置关系为基于附图所示的方位或位置关系，或者是该申请产品使用时惯常摆放的方位或位置关系，仅是为了便于描述本申请和简化描述，而不是指示或暗示所指的装置或元件必须具有特定的方位、以特定的方位构造和操作，因此不能理解为对本申请的限制。此外，术语“第一”、“第二”等仅用于区分描述，而不能理解为指示或暗示相对重要性。

[0024] 在本申请的描述中，还需要说明的是，除非另有明确的规定和限定，术语“设置”、“连接”应做广义理解，例如，可以是固定连接，也可以是可拆卸连接，或一体地连接；可以是机械连接，可以是直接相连，也可以通过中间媒介间接相连，可以是两个元件内部的连通。对于本领域的普通技术人员而言，可以具体情况理解上述术语在本申请中的具体含义。

[0025] 参阅图1至图5，本实用新型提供的一种汽车车标结构，包括车标本体1、车标安装座2；其中，所述车标本体1包括标体11、突出标志单元12，所述标体11的外轮廓为椭圆形，底面为水平面，椭圆形标体11的上面加工有与车标安装座2仿形的安装部111，椭圆形标体底部侧壁相对后的位置加工有壁厚分割槽114，通过壁厚分割槽114实现均匀料厚目的；所述安装部111上加工有四个卡接口112、两个定位孔113；所述突出标志单元12为内部中空等壁厚的结构，突出标志单元12设置在安装部111上，突出标志单元12与标体11之间通过加强筋13连接；

[0026] 所述车标安装座2的外轮廓为椭圆形，车标安装座2上加工有与突出标志单元12仿形的避让单元21，所述车标安装座2上与定位孔113相对的位置加工有定位销23，车标安装

座2穿过突出标志单元12装配在安装部111上，在车标安装座2的底部加工有与卡接口112配合使用的卡扣22，使车标安装座2与车标本体1卡接。

[0027] 进一步，四个所述的卡接口112分别设置在突出标志单元12的周边，两个所述的定位孔113设置在突出标志单元12相对的两个端部；所述突出标志单元12与标体11为一体式结构；所述车标本体1的上表面为ABS镀铬层，所述车标安装座2的上表面为蓝色涂漆层。

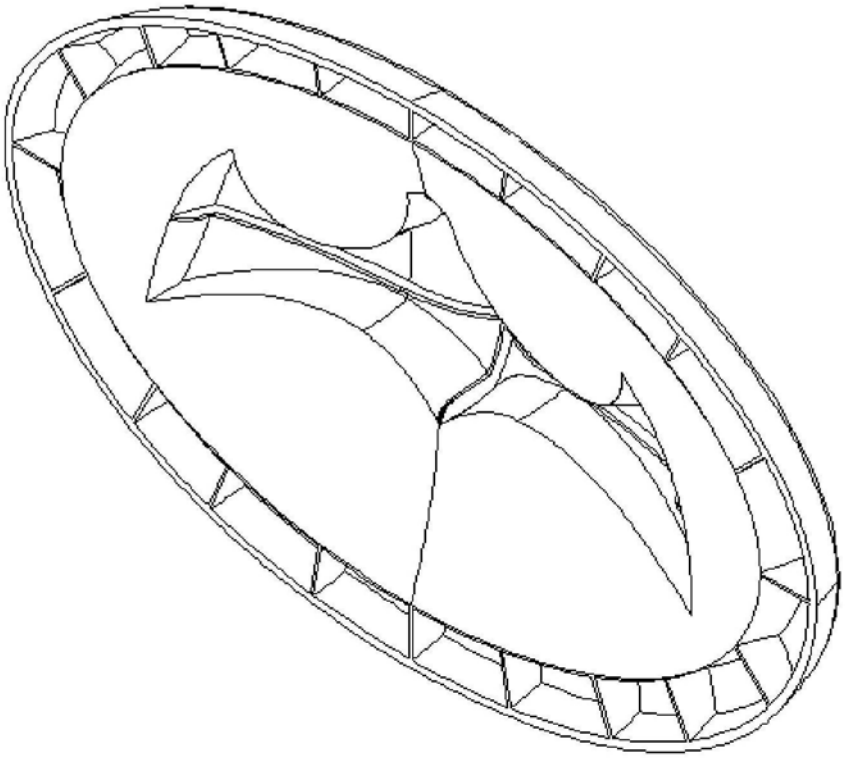

图1

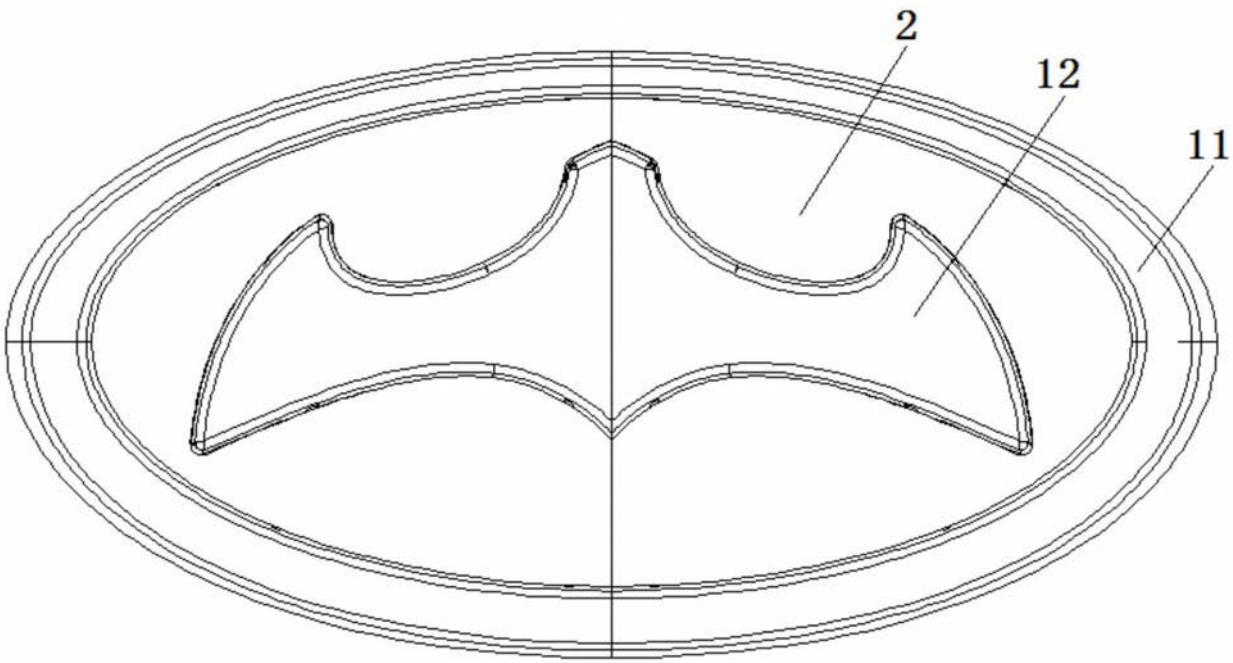

图2

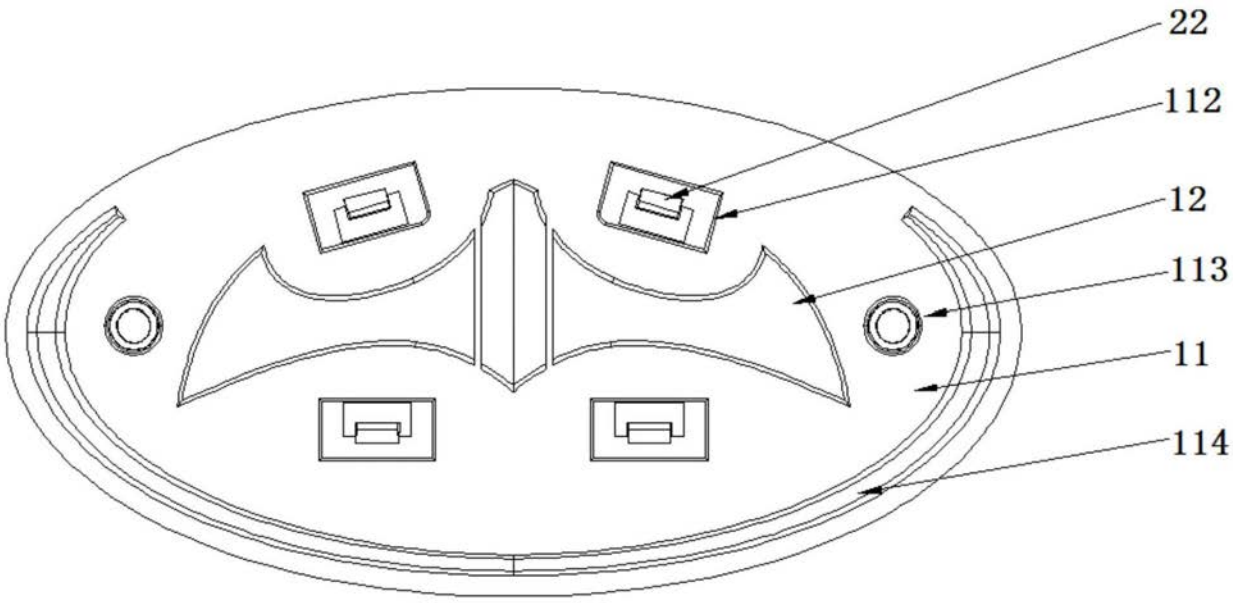

图3

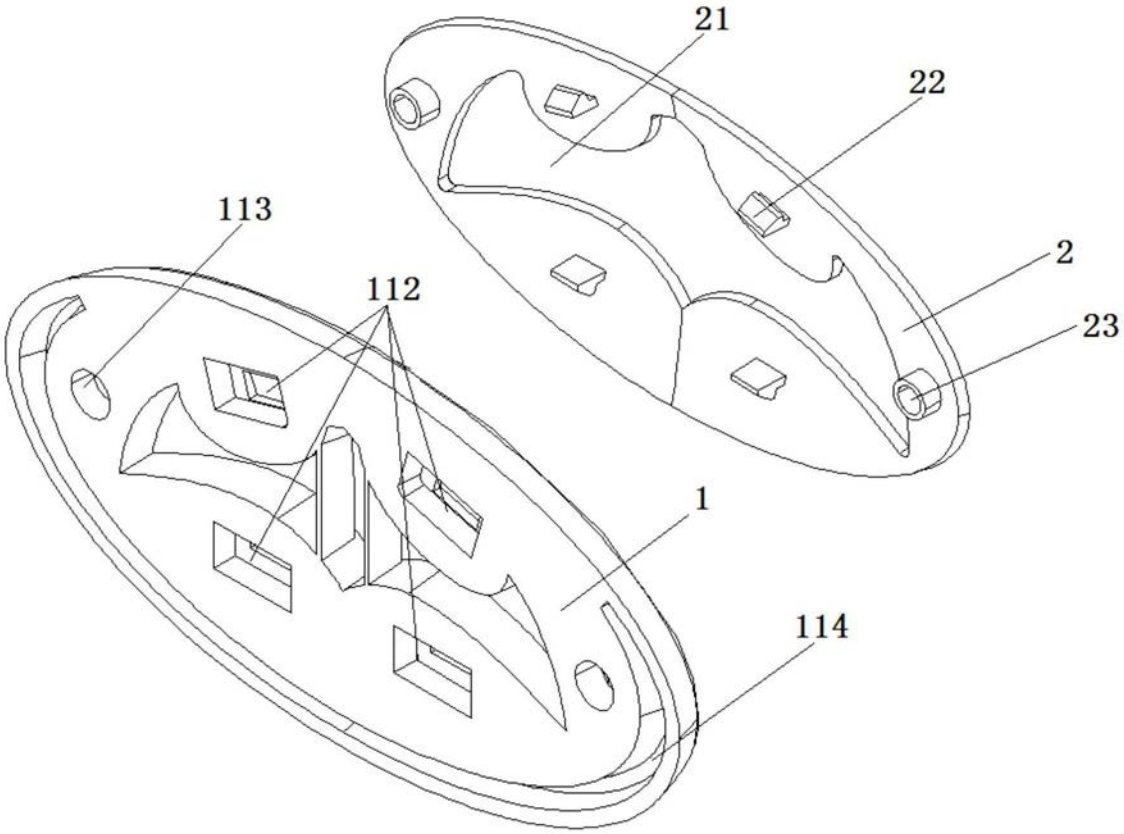

图4

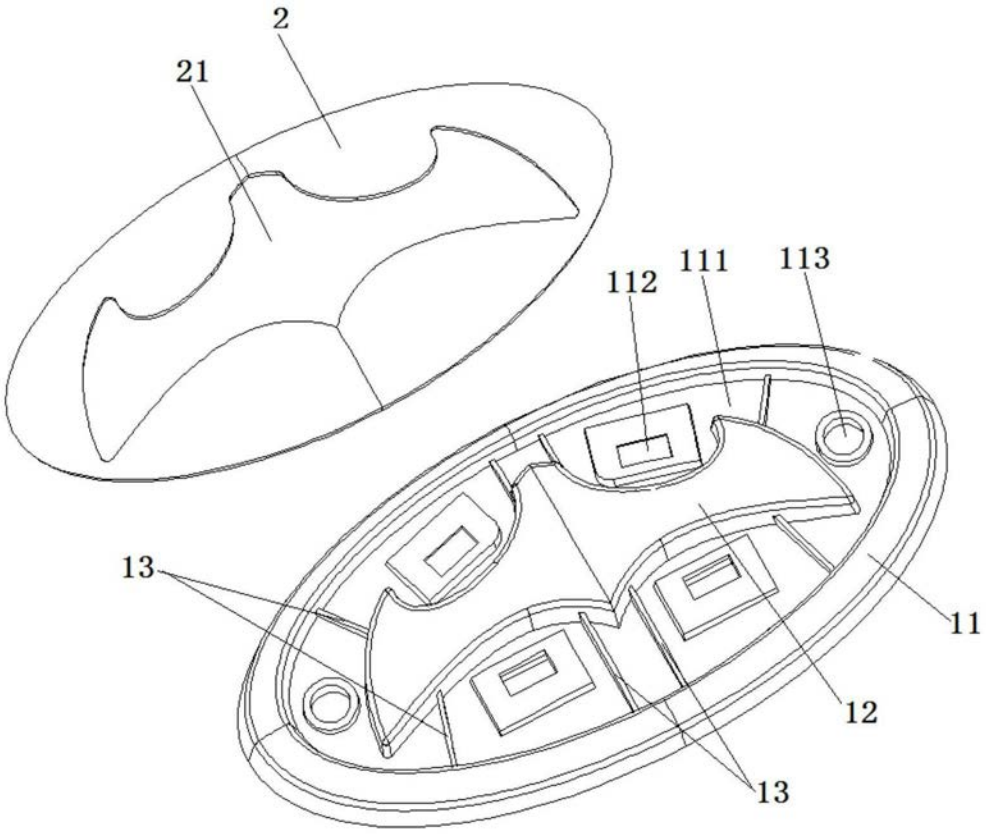

图5